СибАК
www.sibac.info

ISSN 2542-0011

CLXIV СТУДЕНЧЕСКАЯ МЕЖДУНАРОДНАЯ НАУЧНО-ПРАКТИЧЕСКАЯ КОНФЕРЕНЦИЯ

№9(163)

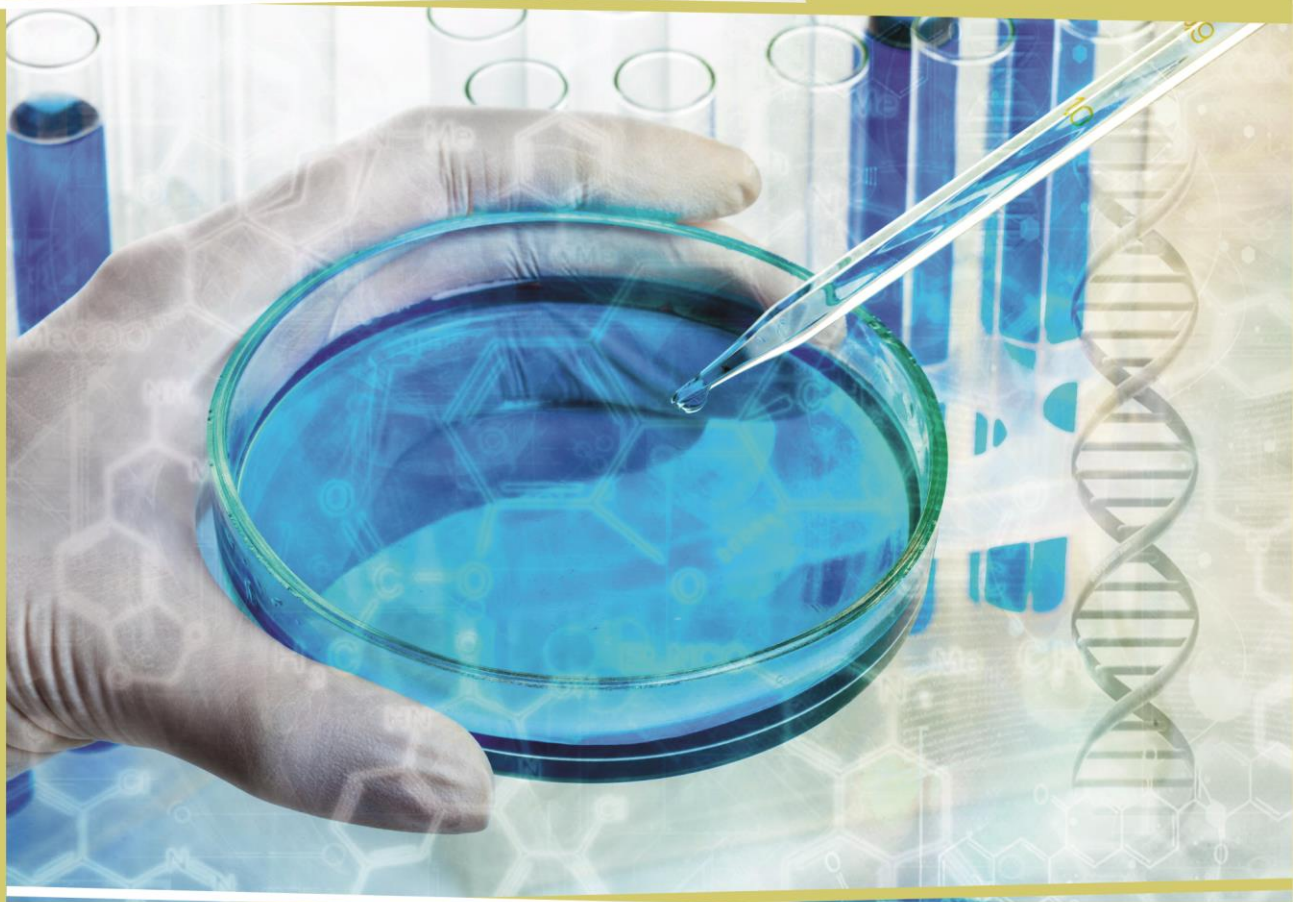

НАУЧНОЕ СООБЩЕСТВО СТУДЕНТОВ: МЕЖДИСЦИПЛИНАРНЫЕ ИССЛЕДОВАНИЯ

г. НОВОСИБИРСК, 2023

НАУЧНОЕ СООБЩЕСТВО СТУДЕНТОВ. МЕЖДИСЦИПЛИНАРНЫЕ ИССЛЕДОВАНИЯ

Электронный сборник статей по материалам CLXIV студенческой международной научно-практической конференции

№ 9 (163)
Май 2023 г.

Издается с декабря 2011 года

Новосибирск
2023

УДК 08
ББК 94
Н34

Председатель редколлегии:
Дмитриева Наталья Витальевна – д-р психол. наук, канд. мед. наук, проф., академик Международной академии наук педагогического образования, врач-психотерапевт, член профессиональной психотерапевтической лиги.

Редакционная коллегия:
Андреева Любовь Александровна – канд. юрид. наук;
Ахмеднабиев Расул Магомедович – канд. техн. наук;
Ахметов Сайранбек Махсутович – д-р техн. наук;
Волков Владимир Петрович – канд. мед. наук;
Гужавина Татьяна Анатольевна – канд. филос. наук;
Елисеев Дмитрий Викторович – канд. техн. наук;
Карпенко Виталий Евгеньевич – канд. филос. наук;
Ковнер Владимир Леонидович – канд. экон. наук;
Корвет Надежда Григорьевна - канд. геол.-минерал. наук;
Купченко Константин Владимирович – канд. ист. наук;
Ле-ван Татьяна Николаевна – канд. пед. наук;
Павловец Татьяна Владимировна – канд. филол. наук;
Рысмамбетова Галия Мухашевна – канд. биол.наук;
Сальникова Кристина Владимировна – канд. экон. наук;
Соловенко Игорь Сергеевич – д-р. ист. наук;
Сүлеймен Ерлан Мәлсұлы – канд. хим. наук;
Сүлеймен (Касымканова) Райгүл Нұрбекқызы - PhD по специальности «Физика»;
Харченко Виктория Евгеньевна – канд. биол. наук;
Якушева Светлана Дмитриевна – канд. пед. наук.

Н34 **«Научное сообщество студентов. Междисциплинарные исследования»:** Электронный сборник статей по материалам CLXIV студенческой международной научно-практической конференции. – Новосибирск: Изд. ООО «СибАК». – 2023. – № 9 (163) / [Электронный ресурс] – Режим доступа. – URL: https://sibac.info/archive/meghdis/9(163).pdf.

Электронный сборник статей по материалам CLXIV студенческой международной научно-практической конференции «Научное сообщество студентов. Междисциплинарные исследования» отражает результаты научных исследований, проведенных студентами учреждений высшего и среднего профессионального образования.

Данное издание будет полезно студентам, магистрам, исследователям и всем интересующимся актуальным состоянием и тенденциями развития современной науки.

Статьи сборника «Научное сообщество студентов. Междисциплинарные исследования» размещаются на сайте научной электронной библиотеки eLIBRARY.RU.

ББК 94

ISSN 2542-0011

© ООО «СибАК», 2023 г.

Оглавление

Статьи на русском языке **8**

Секция «Архитектура, строительство» **8**

КОМПОЗИЦИОННЫЕ ПРИЁМЫ В ФОРМИРОВАНИИ ТВОРЧЕСКИХ-ЦЕНТРОВ 8
Киверов Дмитрий Андреевич

Секция «Геология» **13**

ОПРЕДЕЛЕНИЕ ОБЪЕМНОГО РАСШИРЕНИЯ КЕРНА ПРИ КОНТАКТЕ С РАСТВОРОМ ГЛУШЕНИЯ И ОПРЕДЕЛЕНИЕ КОЭФФИЦИЕНТА ВОССТАНОВЛЕНИЯ ПРОНИЦАЕМОСТИ ВОДОНАСЫЩЕННОГО КЕРНА (ФИЛЬТРАЦИОННЫЕ ИССЛЕДОВАНИЯ) 13
Малкин Илья Николаевич

РАСТВОРИМОСТЬ СУЛЬФАТА КАЛЬЦИЯ И ПРИЧИНЫ ОТЛОЖЕНИЯ ОСАДКОВ ГИПСА И АНГИДРИТА 18
Малкин Илья Николаевич

Секция «История» **23**

ОРГАНИЗАЦИЯ ПРОЕКТНОЙ ДЕТЕЛЬНОСТИ УЧАЩИХСЯ В ПРОЦЕССЕ ОБУЧЕНИЯ ИСТОРИИ 23
Бронникова Дарья Кирилловна
Ужан Ольга Юрьевна

ГРАЖДАНСКО-ПАТРИОТИЧЕСКОЕ ВОСПИТАНИЕ ШКОЛЬНИКОВ СРЕДСТВАМИ РЕГИОНАЛЬНОЙ ИСТОРИИ (НА ПРИМЕРЕ ЛЕВОКУМСКОГО РАЙОНА В ПЕРИОД НЕМЕЦКО-ФАШИСТСКОЙ ОККУПАЦИИ 1942-1943 ГГ.) 27
Колодина Татьяна Петровна

ВОЗМОЖНОСТИ ПРИМЕНЕНИЯ «РАССКАЗА СИНУХЕТА» ДЛЯ ИЗУЧЕНИЯ ИСТОРИИ ЕГИПТА В ШКОЛЕ 36
Тришкина Екатерина Александровна
Данилова Валерия Юрьевна

Секция «Лингвистика» **41**

НЕКОТОРЫЕ ГРАММАТИЧЕСКИЕ ОСОБЕННОСТИ СЛОВОСОЧЕТАНИЙ АРАБСКОГО ЯЗЫКА 41
Аджави Марина Геннадьевна

СПЕЦИФИКА СОЗДАНИЯ АНГЛО-РУССКОГО ТЕРМИНОЛОГИЧЕСКОГО ОНЛАЙН- СЛОВАРЯ В ОБЛАСТИ НАНОМАТЕРИАЛОВ 45
Воеводина Софья Павловна
Авдеева Юлия Анатольевна

Секция «Маркетинг» **51**

РАЗРАБОТКА ЛИНЕЙКИ МУЖСКОЙ ОДЕЖДЫ ДЛЯ ОТЕЧЕСТВЕННОГО СПОРТИВНОГО БРЕНДА IRNBY 51
Ильина Ангелина Станиславовна
Долгополов Дмитрий Владиславович

ОЦЕНКА УДОВЛЕТВОРЕННОСТИ РАБОТОЙ ОРГАНИЗАЦИИ КАК НАПРАВЛЕНИЕ МАРКЕТИНГОВОГО ИССЛЕДОВАНИЯ 59
Юркова Анна Алексеевна
Шадрина Любовь Юрьевна

Секция «Медицина» **65**

ОСОБЕННОСТИ СТРУКТУРЫ ПИТАНИЯ УЧАЩИХСЯ МУНИЦИПАЛЬНЫХ СЕЛЬСКИХ ОБРАЗОВАНИЙ 65
Багомедов Запир Багомедович
Бекшокова Амина Керимовна
Бекшокова Патимат Асадулламагомедовна

РОЛЬ АЛЛЕРГИЧЕСКИХ РЕАКЦИЙ НА ФОРМИРОВАНИЕ ХРОНИЧЕСКИХ БОЛЕЗНЕЙ ДЫХАТЕЛЬНОЙ СИСТЕМЫ У ДЕТЕЙ 70
Зангионов Георгий Эдуардович
Салагаева Виктория Славиковна
Базрова Фатима Владимировна

Секция «Менеджмент» **77**

КРИТЕРИИ ОЦЕНКИ ЭФФЕКТИВНОСТИ ОБУЧЕНИЯ ПЕРСОНАЛА 77
Даутова Олеся Андреевна
Миронова Наталия Алексеевна

РАЗРАБОТКА КОНКУРЕНТНОЙ СТРАТЕГИИ ОРГАНИЗАЦИИ (НА ПРИМЕРЕ ООО «ДОКТОР ВЕБ») 82
Подус Даниил Евгеньевич

Секция «Моделирование» **86**

ГЕОМЕТРИЧЕСКИЕ ФОРМЫ ТВЕРДОТЕЛЬНЫХ МОДЕЛЕЙ НА 3D ПРИНТЕРЕ 86
Спиридонова Анна Алексеевна
Ульченко Татьяна Владимировна

Секция «Педагогика» **91**

РАБОЧИЕ ТЕТРАДИ ПО ИСТОРИИ КАК ЭФФЕКТИВНОЕ СРЕДСТВО ОРГАНИЗАЦИИ ПОЗНАВАТЕЛЬНОЙ ДЕЯТЕЛЬНОСТИ ОБУЧАЮЩИХСЯ 91
Бабушкина Анна Сергеевна
Ужан Ольга Юрьевна

РАБОТА С ПОНЯТИЯМИ И ТЕРМИНАМИ В ПРОЦЕССЕ ОБУЧЕНИЯ ИСТОРИИ 96
Ивкова Влада Романовна
Ужан Ольга Юрьевна

ГАРМОНИЧНОЕ РАЗВИТИЕ ДЕТЕЙ 7-10 ЛЕТ В ТРЕНИРОВОЧНОМ ПРОЦЕССЕ СОВРЕМЕННОГО СПОРТИВНОГО ТАНЦА 103
Миронова Антонина Юрьевна
Кашапова Ляля Мухаметдиновна

ОПЫТ РАБОТЫ ПСИХОЛОГО-МЕДИКО-ПЕДАГОГИЧЕСКОЙ КОМИССИИ С ДЕТЬМИ С ОВЗ 109
Рачкова Анастасия Сергеевна
Корчагина Лариса Михайловна

ПРИЕМЫ МОДЕЛИРОВАНИЯ И ТЕАТРАЛИЗАЦИЙ КАК ЭФФЕКТИВНЫЕ МЕТОДЫ РАЗВИТИЯ СВЯЗНОЙ РЕЧИ У ДЕТЕЙ С ОНР 113
Саламатова Екатерина Михайловна

Секция «Психология» 118

ОПЫТ ПСИХОСОЦИАЛЬНОЙ РАБОТЫ С ПОЖИЛЫМИ ЛЮДЬМИ 118
Клиншова Оксана
Корчагина Лариса Михайловна

ПСИХОСОЦИАЛЬНЫЕ ТЕХНОЛОГИИ РАЗВИТИЯ ДОВЕРИЯ КЛИЕНТОВ К СОЦИАЛЬНЫМ РАБОТНИКАМ 125
Потапова Маргарита
Корчагина Лариса Михайловна

Секция «Реклама и PR» 130

СЕМИОТИЧЕСКИЙ АНАЛИЗ БАННЕРНОЙ РЕКЛАМЫ ГОРОДА СУРГУТА 130
Закирова Регина Маллановна
Кулагина Ирина Владимировна

Секция «Сельскохозяйственные науки» 135

ПРОБЛЕМА ЗАГРЯЗНЕНИЯ ПОЧВ ПРИ ИСПОЛЬЗОВАНИИ МЕДЬСОДЕРЖАЩИХ ПРЕПАРАТОВ В МНОГОЛЕТНИХ ПЛОДОВЫХ НАСАЖДЕНИЯХ 135
Крицкий Кирилл Андреевич

Секция «Технологии» 141

НОВЫЕ СПОСОБЫ ИЗВЛЕЧЕНИЯ ЗВУКА НА ГИТАРЕ 141
Леденёва Зоя Андреевна
Мельникова Раиса Алексеевна

Секция «Экономика» **146**

СОВРЕМЕННЫЕ ЭКОНОМИЧЕСКИЕ ПРЕСТУПЛЕНИЯ 146
Дмитриева Варвара Юрьевна

ГОСУДАРСТВЕННОЕ РЕГУЛИРОВАНИЕ МИГРАЦИОННЫХ ПРОЦЕССОВ В РФ НА СОВРЕМЕННОМ ЭТАПЕ: ПРОБЛЕМЫ И ПЕРСПЕКТИВЫ 153
Мартиросян Гаянэ Арсеновна
Мартыненко Татьяна Васильевна

УЧЕТ ВЛИЯНИЯ ФУНДАМЕНТАЛЬНЫХ ФАКТОРОВ ПРИ ПРОГНОЗИРОВАНИИ ЦЕН НА РОССИЙСКОМ ФОНДОВОМ РЫНКЕ 160
Новиков Артем Михайлович

Секция «Энергетика» **165**

ПРИМЕНЕНИЕ ПАССИВНЫХ, АКТИВНЫХ, ГИБРИДНЫХ ФИЛЬТРОВ ДЛЯ УМЕНЬШЕНИЯ УРОВНЯ ВЫСШИХ ГАРМОНИК В СИСТЕМАХ ЭЛЕКТРОСНАБЖЕНИЯ 165
Салимгараев Нурислам Каримович

Секция «Юриспруденция» **170**

ПОРЯДОК ВОЗМЕЩЕНИЯ ВРЕДА ОКРУЖАЮЩЕЙ СРЕДЕ: ОПЫТ РОССИИ И ЕВРОПЕЙСКОГО СОЮЗА 170
Крылов Никита Борисович

ПРАВОВОЕ РЕГУЛИРОВАНИЕ СОБИРАНИЯ ДОКАЗАТЕЛЬСТВ ВДОСУДЕБНОМ ПРОИЗВОДСТВЕ ПО УГОЛОВНОМУ ДЕЛУ ПОСРЕДСТВОМ ФАКУЛЬТАТИВНЫХ (ДОПОЛНИТЕЛЬНЫХ СПОСОБОВ 174
Маковеев Ростислав Владиславович

ОБЩАЯ ХАРАКТЕРИСТИКА ГИПОТЕЗ БИОСОЦИАЛЬНОГО НАПРАВЛЕНИЯ В КРИМИНОЛОГИИ ЗА РУБЕЖОМ НА СОВРЕМЕННОМ ЭТАПЕ 181
Цыпкин Павел Александрович

СОВРЕМЕННОЕ СОСТОЯНИЕ ОРГАНИЗАЦИИ ПРОЦЕССА НАЛОГООБЛОЖЕНИЯ В РОССИЙСКОЙ ФЕДЕРАЦИИ 184
Широкова Дарья Артемовна

Papers in English **189**

Section «Medicine» **189**

ADRENAL VIRILIZATION IS THE ACTUAL PROBLEM OF THE MODERN ENDOCRINOLOGY 189
Jakhongir Bakhronov
Sardor Ubaydullaev
Navruzbek Suyunov
Shakhzod Kuchkorov
Shahram Kholmurodov
Rukhshonabonu Muhiddinzoda

Section «Pedagogy» **194**

DEVELOPMENT OF SENIOR SCHOOL STUDENTS' COMMUNICATIVE COMPETENCE WITHIN THE FRAMEWORK OF INTERNATIONAL ENGLISH LANGUAGE TESTING SYSTEM 194
Azhar Abzhanova
Zhanbyrbay Kagazbayev

Қазақ тіліндегі мақалалар **200**

Бөлім «Педагогика» **200**

ИНФОРМАТИКА САБАҚТАРЫНДА ФОРМАТИВТІ БАҒАЛАУ ЖҮРГІЗУДІҢ ӨЗЕКТІ МӘСЕЛЕЛЕРІ 200
Сағындық Нұргүл Қабдырашқызы
Қыдыралина Лазат Мухтаровна

ЭЛЕКТРОНДЫҚ БІЛІМ БЕРУ КУРСТАРДЫ ЖОБАЛАУДЫҢ ӨЗЕКТІ МӘСЕЛЕЛЕРІ 205
Типанова Назигуль Каиырбековна
Қыдыралина Лазат Мухтаровна

Бөлім «Экономика» **210**

КҮНӘ МӘСЕЛЕСІНЕ ПСИХОЛОГИЯЛЫҚ КӨЗҚАРАС 210
Қожаханов Бақдәулет Сәуірбайұлы

СТАТЬИ НА РУССКОМ ЯЗЫКЕ

СЕКЦИЯ
«АРХИТЕКТУРА, СТРОИТЕЛЬСТВО»

КОМПОЗИЦИОННЫЕ ПРИЁМЫ В ФОРМИРОВАНИИ ТВОРЧЕСКИХ-ЦЕНТРОВ

Киверов Дмитрий Андреевич
студент 2 курса магистратуры,
Архитектурно-строительная Академия,
Самарский Государственный
Технический Университет,
РФ, Самара
E-mail: kiverov.dmitry@yandex.ru

АННОТАЦИЯ

Рассмотрена важность использования различных композиционных приемов в создании и развитии творческих-центров. В работе обсуждается такие приемы, как использование пространственных композиций, использование света и тени, использование цвета и использование формы и линий. Также рассматриваются удачные примеры творческих-центров, где эти композиционные приемы были успешно использованы для создания уникальной архитектуры.

ABSTRACT

The importance of using various compositional techniques in the creation and development of creative centers is considered. The paper discusses techniques such as the use of spatial compositions, the use of light and shadow, the use of color, and the use of form and line. Also considered are successful examples of creative centers where these compositional techniques were successfully used to create a unique architecture.

Ключевые слова: архитектура, творческий-центр, формообразование, функция.

Keywords: architecture, creative-center, shaping, function.

Творческий-центр – это учреждение, которое занимается развитием и поддержкой искусства и культуры. В творческих-центрах могут проводиться выставки, концерты, театральные представления, лекции, мастер-классы и другие мероприятия, связанные с искусством и культурой. Творческие-центры могут быть как государственными, так и частными, и их целью является создание условий для творческого развития и продвижения молодых талантов, а также привлечение внимания к искусству и культуре в целом.

Композиционные приемы творческих-центров являются важным элементом культурной жизни в городе или регионе. Они могут быть различными по своей архитектуре и внутреннему устройству, но все они стремятся создать комфортные условия для творческой деятельности и привлечения посетителей.

Один из важных аспектов проектирования творческих-центров – это композиционные приемы, которые помогают создать гармоничное и эстетичное пространство. Рассмотрим некоторые из них.

Первый прием – это использование пространственных композиций. Творческие-центры могут быть разбиты на различные зоны, которые могут быть связаны между собой. Например, зона выставок может быть связана с зоной кафе или зоной творческих мастерских. Таким образом, создается единое пространство, которое может быть использовано для различных целей. Примером данного приема служит арт-центр и парк Tank Shanghai в Шанхае, Китай. Разработкой занималась студия OPEN Architecture. Первый резервуар превращен в двухъярусную концертную площадку с баром. В него вставлен меньший цилиндр, чтобы добиться нужной акустики. №2 вмещает ресторан с открытым двором-террасой в центре. Третий почти не перестраивали: это зал для больших скульптур или инсталляций с окулусом в перекрытиях. Этот проем можно задраить, а можно открыть, чтобы впустить не только солнце, но и дождь. Четвертый объем вместил традиционные галерейные залы, а номер пять прорезан вытянутым прямоугольным объемом, с торцов образующим две сцены.

а б в

Рисунок 1. «Арт-центр и парк Tank Shanghai» в Шанхае, Китай

Второй прием – это использование света и тени. Свет может быть использован для создания эффекта объемности и акцентирования внимания на определенных элементах. Тени могут быть использованы для создания эффекта глубины и объемности, а также для создания эффекта таинственности и загадочности. Как писал в своих трудах Р. Арнхейм: «Свет и тень описывают формы, объемы, пространственные положения, текстуры, глубины и многие другие характеристики. Размеры архитектуры проявляются через соотношения, игру света, ритма и цветовых пятен. Архитектура – пластическое явление, которое создает различные эффекты в соответствии со светотенью» [1]. Другим примером удачного формообразования арт-центра является здание Walt Disney Concert Hall в Лос-Анджелесе, США. Это здание было спроектировано архитектором Фрэнком Гери и открыто в 2003 году. Оно имеет уникальную форму, которая напоминает скрученный лист бумаги. Здание было создано с использованием нержавеющей стали и стекла, которые отражают свет и создают игру света и тени.

а б в

Рисунок 2. «Walt Disney Concert Hall в Лос-Анджелесе, США»

Третий прием – это использование цвета. Цвет может быть использован для создания настроения и эмоциональной окраски пространства. Яркие цвета могут

быть использованы для привлечения внимания, а спокойные цвета – для создания атмосферы спокойствия и гармонии. Примером данного приема служит центр искусств Artron в Цзядин Цюй, Китай (рис.3). Реставрацией занималась студия Atelier Deshaus. Центр искусств является визуальным ядром района, который был создан в сотрудничестве с художником и преобразован из станции очистки сточных вод. Разноцветная керамическая плитка с крестообразным узором, усилила художественную атмосферу этого сооружения, при этом оригинальная информация о промышленном строительстве не теряется.

а б в

Рисунок 3. «Центр искусств Artron» в Цзядин Цюй, Китай

Четвертый прием – это использование формы и линии. Формы могут быть использованы для создания эффекта объемности и глубины, а линии – для создания эффекта движения и динамики. Одним из примеров удачного формообразования арт-центра является здание Guggenheim Museum в Бильбао, Испания. Это здание стало символом города и привлекает множество туристов со всего мира. Оно было спроектировано американским архитектором Фрэнком Гери, который создал уникальную форму здания, напоминающую большую металлическую рыбу. Он использовал металл, стекло и камень, чтобы создать здание, которое отражает современность и инновацию.

а б в

Рисунок 4. «Guggenheim Museum» в Бильбао, Испания

Таким образом, композиционные приемы являются важным элементом проектирования творческих-центров. Они помогают создать гармоничное и эстетичное пространство, которое может быть использовано для творческой деятельности и привлечения посетителей.

Список литературы:

1. Арнхейм Р. Искусство и визуальное восприятие. Москва: Архитектура – С, 2021. 392 с.
2. Art-center and park Tank Shanghai [Электронный ресурс]: URL https://archi.ru/projects/world/15618/art-centr-i-park-tank-shanghai (дата обращения: 05.04.2023).
3. Guggenheim Museum [Электронный ресурс]: URL https://archi.ru/projects/world/4860/muzei-guggenkhaima-v-bilbao (дата обращения: 05.04.2023).
4. Walt Disney Concert Hall [Электронный ресурс]: URL https://archi.ru/projects/world/5675/koncertnyi-zal-uolta-disneya (дата обращения: 05.04.2023).
5. Art-center Artron [Электронный ресурс]: URL https://www.archdaily.com/891698/artron-arts-centre-atelier-deshaus?ad_source=search&ad_medium=projects_tab (дата обращения: 05.04.2023).

СЕКЦИЯ

«ГЕОЛОГИЯ»

ОПРЕДЕЛЕНИЕ ОБЪЕМНОГО РАСШИРЕНИЯ КЕРНА ПРИ КОНТАКТЕ С РАСТВОРОМ ГЛУШЕНИЯ И ОПРЕДЕЛЕНИЕ КОЭФФИЦИЕНТА ВОССТАНОВЛЕНИЯ ПРОНИЦАЕМОСТИ ВОДОНАСЫЩЕННОГО КЕРНА (ФИЛЬТРАЦИОННЫЕ ИССЛЕДОВАНИЯ)

Малкин Илья Николаевич
магистрант,
кафедра разработки и эксплуатации нефтяных
и газовых месторождений,
Институт нефти и газа им. М.С. Гуцериева,
Удмуртский государственный университет,
РФ, г. Ижевск
E-mail: jombog@mail.ru

В рамках раздела выполнены тесты по определению объемного расширения керна Западно-Сургутского месторождения при контакте с растворами глушения.

Количественная оценка коэффициента объемного расширения (набухания) керна в растворах глушения была исследована на приборе ЦИМ-1 наиболее простым объемным методом Жигача-Ярова, при котором количество поглощенной жидкости регистрируется во времени по увеличению объема образца керна.

Измерительный модуль ЦИМ-1 для определения коэффициента набухания глины по методу Жигача-Ярова состоит из перфорированного цилиндра с поршнем, соединенным с измерительным устройством. В цилиндр помещается мембрана, состоящая из слоя кернового материала (1 г), заключенного между двумя бумажными фильтрами, и система погружается в исследуемый раствор. Поскольку диаметр цилиндра постоянен, для регистрации изменения объема достаточно измерять утолщение мембраны, которое регистрируется по движению поршня. Измерение утолщения мембраны производится до достижения постоянного значения, соответствующего предельному набуханию керна.

Коэффициент (кратность) набухания определяется по отношению объема набухшего керна при полном его увлажнении к его первоначальному объему (до помещения в испытуемый раствор).

Определение объемного расширения керна при контакте с раствором глушения проводили при температуре 90 °С. В качестве кернового материала использовали дезинтегрированный и предварительно экстрагированный керн с Западно- Сургутского месторождения (скважина № 8116, пласт ЮС 2-3, 2815-2825 м). Результаты экспериментов представлены в виде кривых набухания – зависимостей коэффициента (кратности) набухания керна от времени при контакте с раствором в течение 5 часов.

Согласно МУ Компании № П2-05.01 М-0027, коэффициент набухания при контакте с раствором глушения не должен превышать коэффициент набухания, определенного на пластовой воде, более чем на 10 %.

Выявлено, что все растворы глушения на основе солей «Галит» и комбинированных солей «Галит+Нитрат кальция» приготовленные на модельной пресной воде практически не способствуют набуханию керна пласта ЮС2-3 Западно-Сургутского месторождения.

Разность коэффициентов набухания керна в жидкостях глушения не превышает 10 % по сравнению с коэффициентом набухания при контакте с модельной пластовой водой, что соответствует нормативам Компании.

Фильтрационное тестирование проводится на образцах натурного керна пласта ЮС2-3 Западно- Сургутского месторождения на установке для определения проницаемости по жидкости в пластовых условиях ПИК-АП-1-0-0-60-5, производства ЗАО «Геологика» (г. Новосибирск). При проведении фильтрационного тестирования использовались образцы керна, подготовленные согласно требованиям положения Компании № П1-01.03 Р-0136 версия 1.00 «Исследование керна».

Принципиально комплекс состоит из:

- блока подачи рабочих сред (плунжерный насос);
- кернодержателя для создания пластовых условий;

- контейнеров для хранения рабочих жидкостей;
- регулятора противодавления;
- системы поддержания температуры

Создание и поддержание давления, потоков жидкостей в системе обеспечивается плунжерным насосом. Плунжерный насос соединяется с разделительными емкостями, содержащими разделительный поршень для отделения рабочей жидкости от гидравлической жидкости насосов.

Конструкция кернодержателя обеспечивает трехосевое сжатие керна горным давлением.

Основным элементом регулятора противодавления является полимерная мембрана с одной стороны, которой находится рабочая жидкость, с другой – газ; для выхода рабочей жидкости давление в системе должно подняться выше давления газа. Давление газа регулируется с помощью газового баллона с редуктором. Температура рабочей жидкости поддерживается с помощью нагревателей, расположенных на поверхности кернодержателя и линий гидравлической системы. Перепад давления на торцах керна измеряется с помощью датчиков дифференциального давления.

В качестве фильтрующихся жидкостей используются:

- модель пластовой воды
- модельная вода ЗападноСургутского месторождения (пласт ЮС 2-3)
- жидкость глушения

В ходе фильтрационных экспериментов соблюдаются следующие термобарические условия:

- максимально допустимое поровое давление – 35 МПа;
- пластовая температура – 100 0С.
- скорость фильтрации (расход) – 0,1 мл/мин

Эксперимент проводится с постоянным расходом фильтрующихся жидкостей в прямом направлении фильтрации (скважина – пласт).

Порядок проведения фильтрационных экспериментов

1) Подготовка модели пористой среды. Проэкстрагированные и высушенные цилиндрические образцы керна насыщают моделью пластовой воды под вакуумом.

2) Определение проницаемости модели пористой сред. Насыщенный образец керна помещают в фильтрационную установку и задают исходные параметры для проведения эксперимента. Фильтрацию проводят на модели пластовой воды с расходом (0,1 см3/мин) до стабилизации давления.

3) Закачка в модель пористой среды жидкости глушения. В водонасыщенный керн закачивают раствор глушения с расходом 0,1 мл/мин в количестве пяти поровых объемов. После закачки раствора модель пористой среды оставляется в статике на 1 час.

4) Определение проницаемости модели пористой сред после закачки раствора глушения. После выдержки модели в статике производится определение ее проницаемости по модели пластовой воды с расходом 0,1 мл/мин. После проделанных экспериментов рассчитывают коэффициент восстановления проницаемости (Квосст – отношение проницаемости керна по жидкости после закачки ингибитора и до нее)

Проведение фильтрационного тестирования

На водонасыщенных кернах пласта ЮС2-3 Западно- Сургутского месторождения проведено 3 фильтрационных эксперимента. Через водонасыщенный керн 865-19, обладающий наибольшей из предоставленных 20 шт. кернов проницаемостью по гелию (0,580 мД), прокачивали МПВ.

В процессе экспериментов перепад давления на фильтрационной установке критически приближался к максимально допустимому значению для данной установки, но стабилизации перепада давления не зафиксировано.

В ходе проведения эксперимента зафиксировано отсутствие фильтрации МПВ в керн пласта ЮС2-3 скважины №8116 Западно- Сургутского месторождения при достижении давления прокачки более 30,0 МПа, что является техническим пределом фильтрационной установки.

Полученные результаты фильтрационных экспериментов свидетельствуют о критически низкой проницаемости продуктивного пласта ЮС2-3 Западно-Сургутского месторождения. Инструментальная оценка влияния исследованных растворов глушения на показатель коэффициента восстановления проницаемости согласно МУ Компании «Приготовление и применение жидкостей глушения» № П2-05.01 М-0027 (версия 2.00), приложение 2, таблица 39, пункт 3 (Квосст >0,92) на предоставленных образцах керна скважины № 8116 из интервала 2828-2841 м Западно- Сургутского месторождения невозможна.

С учетом оценки набухаемости керна в исследованных растворах глушения и погрешностей методов измерения, теоретическое изменение его проницаемости при контакте с пластовой водой может составить 0,58 мД ± 35%.

Список литературы:

1. Маркин А.Н., Низамов Р.Э., Суховерхов С.В. Нефтепромысловая химия: практическое руководство. Владивосток: Дальнаука, 2011. 288 с.
2. Кашавцев В.Е., Гаттенбергер Ю.П., Люшин С.Ф. Предупреждение солеобразования при добыче нефти. М.: Недра, 1985. 215 с.
3. Кашавцев В.Е., Мищенко И.Т. Солеобразования при добыче нефти. М.: Орбита, 2004. 432 с.
4. Глущенко В.Н., Денисова А.В., Силин М.А., Пташко О.А. Ингибиторная защита нефтепромыслового оборудования от коррозии и солеотложений. Уфа: Китап, 2013. 592 с.

РАСТВОРИМОСТЬ СУЛЬФАТА КАЛЬЦИЯ И ПРИЧИНЫ ОТЛОЖЕНИЯ ОСАДКОВ ГИПСА И АНГИДРИТА

Малкин Илья Николаевич

магистрант,
кафедра разработки и эксплуатации нефтяных
и газовых месторождений,
Институт нефти и газа им. М.С. Гуцериева,
Удмуртский государственный университет,
РФ, г. Ижевск
E-mail: jombog@mail.ru

Твёрдый сульфат кальция известен в двух основных разновидностях: гипс $CaSO_4 \cdot 2H_2O$, в молекуле которого содержатся две молекулы кристаллизационной воды, и ангидрит $CaS0_4$, не содержащий кристаллизационную воду. Отложения гипса преобладают, особенно при температуре 40 °С и ниже, при более высокой температуре может также осаждаться и ангидрит.

Растворимость сульфата кальция в дистиллированной воде в зависимости от температуры выглядят следующим образом (табл. 1.).

Таблица 1.

Растворимость сульфата кальция в дистиллированной воде

Температура, C^0						
	0	5	10	18	25	40
$CaSO_4$, г/л	1,759	1,855	1,925	2,016	2,080	2,122
Произведение растворимости L (г·ион/л)^2 10^4	1,66	1,85	1,99	2,19	2,36	2,43

Влияние температуры на растворимость сульфата кальция довольно своеобразно (рис. 1.). Максимум растворимости гипса, равный 2,15 г./л, отмечается при температуре 40 °С. При дальнейшем росте температуры до 100ºС растворимости снижается до 1,7г/л. Однако, в целом в диапазоне температур 0–100 °С растворимость не слишком сильно зависит от температуры, изменяясь в пределах от 1,7–2,15г/л. При повышении температуры выше 100 °С растворимость гипса снижается более заметно. Растворимость ангидрита во всём температурном интервале заметно меньше растворимости гипса.

Растворимость гипса существенно увеличивается в растворах солей, не имеющих с сульфатом кальция общих ионов (рис. 2.). Прослеживается тесная зависимость растворимости от состава растворённой соли и общей минерализации раствора: с повышением минерализации растворимость увеличивается, достигает максимума, после чего начинает падать вследствие проявления высаливающего эффекта. Максимальная растворимость, гипса в растворах поваренной соли при температуре 25 °С и концентрации NaCl 139 г./л равна 7,3 г/л, т.е. в 3,5 раза превышает растворимость в дистиллированной воде при той же температуре. Однако даже незначительные добавки в раствор соли, имеющей общий ион с сульфатом кальция, резко снижают растворимость гипса (рис. 3.). Десятипроцентное содержание хлористого кальция в растворе снижает растворимость гипса более чем в 3 раза по сравнению с растворимостью его в пресной воде.

Зависимость растворимости гипса от давления (рис. 4.) сравнительно невелика. В растворах NaCl с минерализацией 80–200 г./л повышение давления на 10–20 МПа приводит к увеличению растворимости гипса всего на 7–10%. При минерализации менее 80 и более 200 г./л влияние повышения давления до 20–40 МПа совершенно незначительно. Только в интервале давлений 50–100 МПа растворимость сульфата кальция резко возрастает.

Совместное влияние давления и температуры на растворимость сульфата кальция может быть оценено по формуле:

$$\mathrm{Ln}\frac{c_1}{c_p} = \frac{\Delta \upsilon p}{2RT},$$

где: C_1 и C_p – растворимость $CaSO_4$ при атмосферном давлении и при давлении p, г/л;

T – температура, К;

R = 82.05 – универсальная газовая постоянная;

Δν – изменение объёма системы $CaSO_4 – H_2O$ при давлении p, при растворении 1 моля $CaSO_4$, $см^3$/моль.

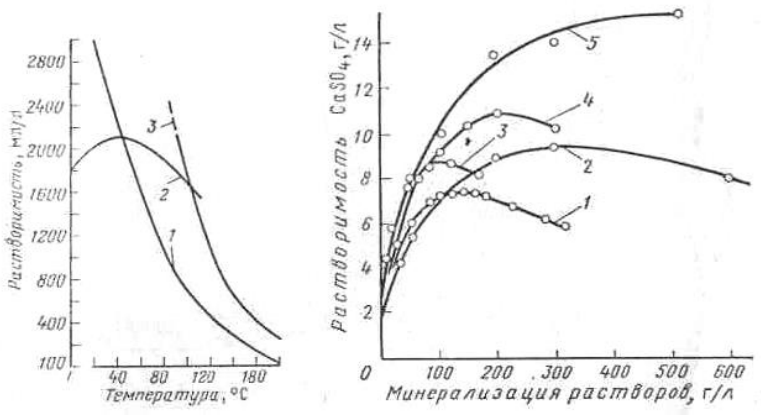

Рисунок 1. Влияние температуры и минерализации растворов на растворимость

Расчёты по формуле показывают, что в реальных промысловых диапазонах падения давления и температуры начальной пластовой температурой до 50–60 °С растворимость гипса снижается не более чем на 5–10%. Поэтому во многих случаях для предварительных практических расчётов растворимости гипса и прогнозов его выпадения в осадок в условиях нефтяных месторождений зависимость растворимости сульфата кальция от изменения давления и температуры можно не учитывать. Только для месторождений, где пластовые температуры превышают 80 °С и особенно если они выше 100 °С, необходимо учитывать зависимость растворимости гипса от температуры.

Таким образом, тенденция к выпадению сульфата кальция в осадок увеличивается в основном при понижении минерализации растворов при увеличении содержания ионов кальция, а также при повышении температуры более 40 °С и значительном снижении давления.

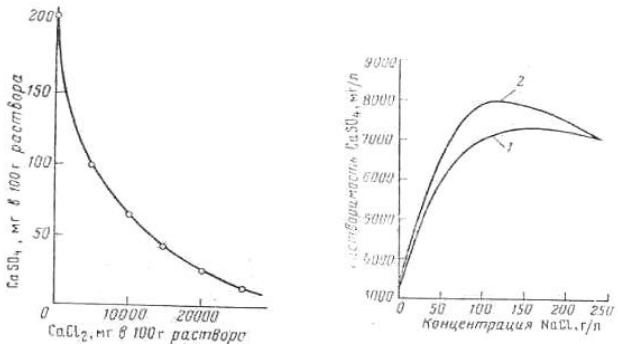

Рисунок 2. Зависимость концентрации сульфата кальция от галита

Нарушение равновесия с образованием осадка может происходить и при обогащении воды сульфатным ионом, поступающим в составе сточной воды промышленных предприятий, поверхностной, речной вод, закачиваемых в нефтяные пласты.

Смешивание несовместимых вод на промыслах может происходить в системах транспортировки, сбора, подготовки и утилизации попутных вод, если в один водовод подаются воды из разных продуктивных пластов, или месторождений.

Гипс по данной схеме может выпадать не только в нефтесборном парке, но иногда по всей технологической линии движения сточных вод к кустовым насосным станциям и в нагнетательных скважинах.

Гипс может выпадать в осадок при использовании серной кислоты для повышения нефтеотдачи.

Как указывалось, изменение термобарических условий не слишком сильно влияет на растворимость сульфата кальция. Тем не менее резкое падение давления, повышение температуры выше 40 °С или снижение ниже 30 °С, могут вызвать перенасыщение растворов, которые при более высоких давлении и пластовой температуре стабильны.

В процессе разработки нефтяных месторождений с закачкой поверхностной воды температура залежей уменьшается. Если начальная пластовая температура была значительно выше 40 – 50 °С, то снижение её создает благоприятные условия для сохранения сульфата кальция в растворённом состоянии в пластовых условиях. Локальное повышение температуры происходит в призабойной зоне добывающих скважин вследствие проявления дроссельного эффекта и особенно от нагрева погружных двигателей и кабелей.

Поэтому наиболее интенсивные отложения гипса происходят на поверхности погружных двигателей и в нижней части НКТ, т.е. в местах с максимальной температурой. В этой же части скважины, вследствие депрессии давления, происходит наиболее резкое снижение давления водонефтяной смеси, что также способствует некоторому снижению растворимости сульфата кальция. Первые отложившиеся кристаллы гипса усиливают процесс осадкообразования.

Если начальная пластовая температура залежей менее 40^0С, то охлаждение от закачиваемой воды неблагоприятно сказывается на растворимости сульфата кальция, и гипс может откладываться не только в скважинах и выкидных линиях, но и в пласте. Достоверно установленные факты новообразований гипса в нефтеносных пластах относятся только к месторождениям, где пластовая температура была снижена до 15–30 °С.

Для скважин, добывающих нефть при давлении, меньшем давления насыщения растворённым газом, рост концентрации ионов обусловлен испарением воды. В результате природные рассолы могут оказаться перенасыщенными растворёнными в них солями и выделять осадки.

Интенсивное нагревание и испарение части воды происходит также на трубах печей установок комплексной подготовки нефти (УКПН), где поддерживается температура 170–175 °С. Поверхность труб очень часто покрывается осадками сульфата кальция, который выделяется из попутной воды вследствие снижения растворимости при повышенной температуре.

Список литературы:

1. Осложнения в нефтедобыче / Н.Г. Ибрагимов, А.Р. Хафизов, В.В. Шайдаков [и др.]: Под. ред. Н.Г. Ибрагимова, Е.И. Ишемгужина. – Уфа: Издательство научно-технической литературы «Монография», 2003. – 302 с.
2. Каплан, Л.С. Эксплуатация осложнённых скважин центробежными электронасосами / Л.С. Каплан, А.В. Семёнов, Н.Ф. Разгоняев. – Москва: Недра, 1994. – 190 с.
3. Персиянцев, М.Н. Добыча нефти в осложнённых условиях / М.Н. Персиянцев. – Москва : Недра-Бизнесцентр, 2000. – 653 с.
4. Маркелов, Д.В. Борьба с осложнениями в механизированной добыче нефти / Д.В. Маркелов // Территория НЕФТЕГАЗ. – 2005. – № 2. – С. 30–35.
5. Кудряшов, С. Эксплуатация УЭЦН в осложнённых условиях интенсифицированных скважин / С. Кудряшов, Ю. Лёвин, Д. Маркелов // Бурение и нефть. – 2004. – № 10. – С. 22–23.

СЕКЦИЯ

«ИСТОРИЯ»

ОРГАНИЗАЦИЯ ПРОЕКТНОЙ ДЕТЕЛЬНОСТИ УЧАЩИХСЯ В ПРОЦЕССЕ ОБУЧЕНИЯ ИСТОРИИ

Бронникова Дарья Кирилловна
студент,
кафедра непрерывного педагогического образования и методики обучения,
Сибирский государственный индустриальный университет,
РФ, г. Новокузнецк
E-mail: bronnikova.dasha@internet.ru

Ужан Ольга Юрьевна
научный руководитель, канд. пед. наук, доц.,
Сибирский государственный индустриальный университет,
РФ, г. Новокузнецк

ORGANIZATION OF STUDENTS' PROJECT ACTIVITIES IN THE PROCESS OF TEACHING HISTORY

Daria Bronnikova
Student,
Department of Continuing Pedagogical Education and Teaching Methods,
Siberian State Industrial University,
Russia, Novokuznetsk

Olga Uzhan
Scientific supervisor, candidate of pedagogical sciences, associate professor,
Siberian State Industrial University,
Russia, Novokuznetsk

АННОТАЦИЯ

В данной статье рассматривается использование проектной деятельности по истории как эффективное средство организации познавательной деятельности в процессе обучения истории.

ABSTRACT

This article discusses the use of project activity on history as an effective means of organizing cognitive activity in the process of teaching history.

Ключевые слова: обучение истории, проектная деятельность, формирование исторических знаний, уроки истории.

Keywords: teaching history, project activity, formation of historical knowledge, history lessons.

Актуальность данной темы состоит в том, что метод проектов, разработанный в начале 20 века, вновь становится актуальным в информационном обществе. Изменения в современном обществе требуют таких образовательных технологий, которые направлены на целостное развитие личности и способность учащихся ставить и решать проблемы, чтобы справляться с трудностями, с которыми они сталкиваются в жизни. Главное – научить учащихся свободно мыслить, ставить цели и задачи, приобретать и применять знания, чему способствует проектная деятельность. В настоящее время школы переживают реформу образования, преподавание ведется на основе новых образовательных стандартов, а структура исторического образования переходит от централизованной к линейной структуре [1].

Вовлечение учащихся в проектную деятельность является одной из основных задач учебно-воспитательного процесса. Внедрение нового поколения стандартов сделало метод проектов очень популярным. Проектная деятельность открывает широкие возможности для вовлечения детей, выражения их индивидуальности, формирования способов работы и решения проблем.

Метод проектов хорошо известен и давно используется в педагогической практике по всему миру. Впервые его описал американский психолог и педагог Уильям Килпатрик в своей книге "Метод проектов" в 1918 году, хотя он использовался гораздо раньше.

Теория и практика проектной деятельности и проектного обучения начали развиваться в конце 19-го и начале 20-го веков. В России уже в 1905 году неболь-

шая группа ученых под руководством С.Т. Шацкого попыталась применить проектные методы в педагогической практике. Российские ученые связывали этот проектный метод прежде всего с проблемой развития личности, ее подготовки к жизни и труду. В педагогической деятельности А.С. Макаренко важное место занимает организация проектной деятельности для детей и молодежи. Знаменитый педагог сочетал проектное обучение с производительным трудом [2].

Проектная деятельность учащихся – совместная учебно-познавательная, творческая или игровая деятельность, имеющая общую цель, согласованные методы, способы деятельности, направленные на достижение общего результата. Необходимым условием проектной деятельности является наличие заранее определенной идеи конечного продукта деятельности, фазы проектирования (концептуализация, определение целей и задач проекта, имеющихся и оптимальных оперативных ресурсов, определение плана, программы и оперативной организации реализации проекта) и реализации проекта, включая его отражение и осмысление результатов деятельности.

Проектная деятельность включает: анализ проблемы, определение цели, выбор средств для ее достижения, поиск и обработка информации; анализ и синтез, 3оценка результатов и выводы.

Проектная деятельность состоит из трех блоков: предметного, деятельностного и коммуникативного. Проектная деятельность является одним из методов развивающего обучения, который направлен на развитие самостоятельных исследовательских навыков (постановка проблемы, сбор и обработка информации, проведение экспериментов, анализ результатов), способствует развитию креативности и логического мышления, интеграции полученных в процессе обучения знаний и представлению конкретных жизненных проблем [3].

Внедрение проектных методов и приемов на уроках истории оказывает помощь ученикам в приобретении навыков исследовательской деятельности. Считается, что проектная работа способствует проявлению у обучающихся таких способностей, как повышение эффективности учебной деятельности и дает им дополнительную мотивацию. Поэтому одним из требований ФГОС является приобретение опыта в проектной деятельности.

Руководство школы и преподаватели уделяют большое внимание организации исследовательской деятельности и проектов для своих учеников. ФГОС предусматривает подготовку и обязательную защиту итогового проекта тематического или междисциплинарного характера на уровне средней общеобразовательной школы [3].

Требование ФГОС подразумевает определенную последовательность действий всех участников образовательного процесса по организации учебной, исследовательской и проектной деятельности. Исследовательская и учебная деятельность учащихся является неотъемлемой частью основной образовательной программы школы [4].

Проектное обучение активно влияет на мотивационную сферу обучаемого. В работе над проектом школьники учатся сотрудничать, а обучение в сотрудничестве воспитывает в них такие нравственные ценности, как взаимопомощь, желание и умение сопереживать, совершенствует общую культуру общения и социального поведения в целом, формирует творческие способности и активность обучаемых, то есть идет неразрывный процесс обучения и воспитания, и приводит учеников к владению материалом на хорошем уровне.

Сегодня проектная деятельность на уроках истории становиться интегрированным компонентом в уже структурированном процессе образования, как новая технология, реализующая целый диапазон прогрессивных образовательных идей [5].

Список литературы:

1. Балаян Г.В. Метод проектов на уроке истории // Школьные технологии, 1997, №1., с.116-119.
2. Васильев В. Проектно-исследовательская технология: развитие мотивации // Народное образование, 2000, №9, с.177-180.
3. Комарова И.В. «Технология проектно-исследовательской деятельности школьников в условиях ФГОС». Каро., 2017 г.
4. Нетесова, Н.И. Развитие проектного метода в системе образования/ Н.И. Нетесова // Молодой ученый. 2014. №19. С. 587-590.
5. Роготнева А.В., Тарасова Л.Н., Никульшин С.М. «Организация проектной деятельности в школе в свете требований ФГОС. Методическое пособие». Владос., 2018 г.

ГРАЖДАНСКО-ПАТРИОТИЧЕСКОЕ ВОСПИТАНИЕ ШКОЛЬНИКОВ СРЕДСТВАМИ РЕГИОНАЛЬНОЙ ИСТОРИИ (НА ПРИМЕРЕ ЛЕВОКУМСКОГО РАЙОНА В ПЕРИОД НЕМЕЦКО-ФАШИСТСКОЙ ОККУПАЦИИ 1942-1943 ГГ.)

Колодина Татьяна Петровна
студент,
кафедра теории и методики истории и обществознания,
Ставропольский государственный педагогический институт,
РФ, г. Ставрополь
E-mail: kolodina2000@bk.ru

CIVIL AND PATRIOTIC EDUCATION OF SCHOOLCHILDREN BY MEANS OF REGIONAL HISTORY (ON THE EXAMPLE OF LEVOKUMSKY DISTRICT IN THE PERIOD OF THE GERMAN-FASCIST OCCUPATION OF 1942-1943)

Tatyana Kolodina
Student,
Department of Theory
and Methods of History and Social Science,
Stavropol State Pedagogical Institute,
Russia, Stavropol

АННОТАЦИЯ

В статье рассмотрены особенности гражданско-патриотического воспитания школьников в системе школьного исторического образования средствами региональной истории.

ABSTRACT

The article considers the features of civil and patriotic education of schoolchildren in the system of school history education by means of regional history.

Ключевые слова: гражданско-патриотическое воспитание, гражданственность, патриотизм, региональная история, историческое образование.

Keywords: civic-patriotic education, citizenship, patriotism, regional history, historical education.

Гражданско-патриотическое воспитание детей и молодежи является ключевым фактором развития современной России, обеспечивающим духовное единство народа и объединяющие его нравственные ценности, политическую и экономическую стабильность. Невозможно создать современную инновационную экономику, минуя человека, его нравственный уровень и качество внутренней жизни.

Актуальность гражданско-патриотического воспитания в современных условиях является несомненной, поскольку процессы, происходящие во внутренней и внешней политике, вызывают необходимость обращения к нему.

К таким процессам необходимо отнести: искажение мировой истории, обострение внешнеполитической ситуации, усиление межгосударственных противоречий, экономическая нестабильность, разрушение традиционных ценностей, пересмотра взглядов на роль и место России в ней, распространение деструктивных идеологий, насаждение чуждых нравственных и поведенческих моделей. Все это требует оперативного и адекватного реагирования со стороны системы гражданско-патриотического воспитания как к важнейшему фактору укрепления российской государственности, значимость которой особенно важна на личностном уровне [2].

Исходя из этого, стоит рассмотреть Указ Президента Российской Федерации от 09.11.2022 № 809 «Об утверждении Основ государственной политики по сохранению и укреплению традиционных российских духовно-нравственных ценностей», который является основой государственной политики по сохранению традиционных ценностей [12].

Согласно данному документу, целями государственной политики по сохранению и укреплению традиционных ценностей является сохранение и укрепление традиционных ценностей, обеспечение их передачи от поколения к поколению. [12, с. 3].

В Стратегии национальной безопасности Российской Федерации ситуация в России и в мире оценивается как требующая принятия неотложных мер по защите традиционных ценностей [14].

Стоит отметить, что непосредственную угрозу традиционным ценностям представляет собой отрицание идеалов патриотизма, служения Отечеству, созидательного труда, позитивного вклада России в мировую историю и культуру, разрушение традиционной семьи и др.

В этих условиях также присутствует внешняя угроза национальной безопасности Российской Федерации со стороны недружественных государств и их действий. К таковым необходимо отнести: территориальные претензии к России и конфликты близ ее границ, расширение НАТО с возможностью ввода его войск на территории других стран, стремление Запада к установлению своего военно-политического доминирования в мире в целом и в отдельных регионах.

Таким образом, необходимо отвести отдельную роль и место гражданско-патриотического воспитания школьников в историческом образовании. Именно этим обусловлено обновление нормативно-правовой базы гражданско-патриотического воспитания.

Прежде всего, нормативно-правовой основой патриотического воспитания является Конституция Российской Федерации как высший правовой акт, утверждающий общность многонационального народа России, содержащий основы конституционного строя, закрепляющий права, свободы и обязанности граждан, в том числе обязанность защищать Отечество [6].

В качестве значимого документа в нормативно-правовом регулировании гражданско-патриотического воспитания стоит отметить Указ Президента Российской Федерации от 21 июля 2020 г. № 474 «О Национальных целях развития Российской Федерации до 2030 года». В данном указе в качестве национального приоритета в развитии государства определена тема воспитания гармонично развитой и социально ответственной личности на основе духовно-нравственных ценностей народов Российской Федерации, исторических и национально-культурных традиций [13].

В рамках исполнения данного указа был разработан профильный федеральный проект «Патриотическое воспитание граждан Российской Федерации», который вошел в национальный проект «Образование» и стал серьезной вехой в развитии и государственной поддержке сферы патриотического воспитания.

Кроме того, область патриотического воспитания затрагивают и другие входящие в данный национальный проект федеральные проекты – «Социальная активность», предусматривающий развитие и поддержку добровольчества (волонтерства) как ключевого элемента социальной ответственности развитого гражданского общества, «Социальные лифты для каждого», «Молодежь России», нацеленный на создание условий для эффективной самореализации молодежи.

Патриотическое воспитание и его отдельные аспекты лежат в поле действия различных стратегий, например, Стратегии развития воспитания в Российской Федерации на период до 2025 года, утвержденной Распоряжением Правительства Российской Федерации от 29 мая 2015 г. № 996 [10].

Согласно Стратегии приоритетами государственной политики в области воспитания является формирование у детей высокого уровня духовно-нравственного развития, чувства причастности к историко-культурной общности российского народа и судьбе России [10, с. 4].

Нормативная база патриотического воспитания представлена также документами регионального уровня. Стоит отметить закон Ставропольского края от 27.12.2021 № 135-кз «О патриотическом воспитании в Ставропольском крае», который определяет основные задачи и направления патриотического воспитания граждан в Ставропольском крае, а также полномочия органов государственной власти Ставропольского края в сфере патриотического воспитания граждан [5].

Запрос государства на формирование гражданина и патриота отражен в Федеральном государственном образовательном стандарте общего образования [15, С. 33], который среди требований к результатам освоения основной образовательной программы указывает на необходимость воспитания российской гражданской идентичности [17, с. 63].

Методологической основой нового Федерального государственного образовательного стандарта общего образования является Концепция духовно-нравственного развития и воспитания личности гражданина России, которая утверждает гражданственность и патриотизм в качестве базовых национальных ценностей россиян [4, с. 29].

Патриотизм проявляется с особой силой в самые трудные для Отечества годы, например, во время Великой Отечественной войны (1941-1945). Но его формирование должно происходить не только в кризисные периоды.

Патриотизм – это сложное явление. Подавляющее большинство исследователей выделяют в структуре патриотизма три элемента: патриотическое сознание, патриотическую активность и патриотические отношения. Трифонов Ю.Н. добавляет к ним четвертую составляющую – патриотическую организацию [11].

Гражданственность – это интегративный комплекс качеств личности, определяющий ее социальную направленность, готовность к достижению общественно значимых и индивидуально необходимых целей в соответствии с условиями, существующими в обществе, государстве, личными потребностями и возможностями, в соответствии с принятыми правовыми и моральными нормами [3].

Нельзя исключать того факта, что гражданственность и патриотизм тесно взаимосвязаны. Несмотря на это, всё же это два разных понятия, поэтому стоить отметить, чем они отличаются. И патриотизм, и гражданственность подразумевают любовь к своей стране и народу. Но патриотизм основан истории, духовных и культурных ценностях. Можно сказать, что он больше обращён в прошлое [7].

Гражданственность же направлена в будущее, она подчеркивает в человеке его индивидуальное, личностное начало, поскольку восходит не только к определению обязанностей, но и его прав и свобод как гражданина. Таким образом, это разные понятия, но не противоположные, а взаимодополняющие друг друга.

Важнейшими средствами воспитания гражданственности и патриотизма школьников является краеведческая деятельность и региональная история.

Стоит отметить, мнение Е.А. Абрамовой, которая отмечает, что краеведческие материалы, отображающие факты региональной истории, обладают колоссальным воспитательным потенциалом, которые позволяет воспитывать патриота и гражданина не на абстрактных идеалах, а на конкретных примерах, приобщать школьников к культурному наследию страны и «малой родины» [1].

В настоящее время в школе сложилась система, позволяющая формировать гражданско-патриотическую компетенцию в рамках краеведческой работы на уроках истории. В приведенную систему вошли: краеведческий компонент «История Ставрополья», краеведческий компонент на уроках отечественной истории, обществознания и во внеклассной работе.

Стоит отметить, что педагогические условия формирования гражданско-патриотического на материале истории Великой Отечественной войны (1941-1945 гг.) Ставропольского края Левокумского района могут служить богатым источником в рамках школьной программы на уроках истории и во внеурочной деятельности.

Партизанское движение в годы Великой Отечественной войны на оккупированных территориях Советского Союза являлось значительным фактором в деле разгрома фашистской Германии [9]. Так, например, действия партизанских отрядов на территории Левокумского района вызывали страх и растерянность у немецко-фашистских оккупантов. К таковым можно отнести партизанские отряды «Яков» и «Величаевские молодогвардейцы» [18, с. 196].

Для успешного внедрения регионального компонента в изучение истории является проектная деятельность. Кроме того, это одна из форм обобщений результатов, подведения итогов самостоятельной работы учащихся под руководством педагога. Так, например, подразумевается разработка и подготовка проектов по теме на выбор: «Герои-партизаны Левокумского района», «Герои тыла», «Военные операции, участниками которых стали жители с. Левокумское», «Подвиги, совершенные жителями с. Левокумское» и др.

Поэтапно начиная с истории своей семьи, родного края – своей малой Родины, а затем к истории России ведется работа по формированию гражданина

Российской Федерации, который не только знает историю своей страны, но и является ее патриотом, гражданином, готовым к деятельному участию в жизни Родины, приумножению ее богатств и дальнейшего процветания.

В целом проектная деятельность дает возможность: повысить степень самостоятельности, инициативности учащихся и их познавательной мотивации; способствовать развитию социальных навыков школьников в процессе групповых взаимодействий, приобретению детьми опыта исследовательской творческой деятельности.

Также при формировании гражданско-патриотической компетенции, можно использовать материалы по истории Левокумского района в период немецко-фашистской оккупации в рамках уроков не только отечественной истории, но и региональной. В данном случае на уроках «Истории Ставрополья». Учитель подбирает материал, который отражает тему урока согласно рабочей программе дисциплины и календарно-тематическому планированию на 2022-2023 гг. Например, Ставрополье в годы Великой Отечественной войны: 1941 – 1942 гг., Битва за Кавказ: 1942-1943 гг. и др.

Что касается внеурочной деятельности, то историко-краеведческое направление включает в себя: разговоры о важном; классные часы; беседы, посвященные судьбам героев Ставрополья или Левокумья; встречи с ветеранами ВОВ и труда; работу по воссозданию исторической экспозиции военных лет; музейную педагогику и др.

Также региональный компонент исторического образования может быть использован в работе советника директора по воспитанию и взаимодействию с детскими общественными объединениями в рамках воспитательного плана школы.

Таким образом, можно сделать вывод, что региональный компонент в историческом образовании занимает важное место в формировании гражданско-патриотической компетенции школьников. В связи с последними событиями на политической арене, необходимо учитывать многообразие методов и форм использования и изложение краеведческого материала, его воспитательный по-

тенциал и возможности. Воспитание любви к Родине и формирование достойного гражданина должны стать основными составляющими в учебно-воспитательной работе школы, что является важнейшим условием успешного развития Российской Федерации.

Список литературы:

1. Абрамова, Е.А. Гражданско-патриотическое воспитание через использование краеведческого материала на уроках истории и обществознания: из опыта работы // Проблемы современной науки и образования. 2017.
2. Буранок С.О., Левин Я.А. Педагогические условия формирования гражданской идентичности. 2021.
3. Гершунский Б.С. Гражданское общество в России: Проблемы становления и развития. – М.: Пед. о-во России, 2007.
4. Данилюк А.Я. Концепция духовно-нравственного развития и воспитания личности гражданина России в сфере общего образования: проект / А.Я. Данилюк, А.М. Кондаков, В.А. Тишков. Рос. акад. образования. – М.: Просвещении, 2009.
5. Закон Ставропольского края от 27.12.2021 № 135-кз «О патриотическом воспитании в Ставропольском крае»
6. Конституция Российской Федерации (с учетом поправок, внесенных Законами РФ о поправках к Конституции РФ): [сайт]. URL: www.pravo.gov.ru
7. Лабыгина А.В. Патриотизм и гражданственность как педагогические категории: единство и различие. // Проблемы современного образования. 2022.
8. Панин Д.Ю. Воспитание гражданина-патриота: теоретический аспект. Челябинск, 2021.
9. Советские партизаны. Из истории партизанского движения в годы Великой Отечественной войны. – М., 1961.
10. Стратегия развития воспитания в Российской Федерации на период до 2025 года от 29 мая 2015 г. № 996-р: [сайт]. URL: http://static.government.ru/media/files/f5Z8H9tgUK5Y9qtJ0tEFnyHlBitwN4gB.pdf
11. Трифонов Ю.Н. Сущность и основные проявления патриотизма в условиях современной России (социально-философский анализ): автореф. ... канд. филос. наук. – М., 1998.
12. Указ Президента Российской Федерации от 09.11.2022 № 809 «Об утверждении Основ государственной политики по сохранению и укреплению традиционных российских духовно-нравственных ценностей»: [сайт]. URL: http://publication.pravo.gov.ru/Document/View/0001202211090019

13. Указ Президента Российской Федерации от 21 июля 2020 г. № 474 «О Национальных целях развития Российской Федерации до 2030 года»: [сайт]. URL: http://pravo.gov.ru
14. Указ Президента РФ от 02.07.2021 № 400 «О Стратегии национальной безопасности Российской Федерации»: [сайт]. URL:https://www.consultant.ru/document/cons_doc_LAW_389271/d39f7f83dfc02bd345148c27f2408c771b3f57ae/
15. Федеральный государственный образовательный стандарт общего образования: [сайт]. URL: http://standart.edu.ru/
16. Формирование гражданской идентичности молодежи: педагогические и управленческие практики: сб. мат-лов. М.: Мастер-принт, 2019.
17. Формирование гражданской идентичности молодежи: педагогические и управленческие практики: сб. мат-лов. М.: Мастер-принт, 2019.
18. Ясинов В.Р. Повесть о Левокумье. Ставрополь, 1991.

ВОЗМОЖНОСТИ ПРИМЕНЕНИЯ «РАССКАЗА СИНУХЕТА» ДЛЯ ИЗУЧЕНИЯ ИСТОРИИ ЕГИПТА В ШКОЛЕ

Тришкина Екатерина Александровна
студент 5 курса,
кафедра всеобщей истории,
Владимирский государственного университета
имени А.Г и Н.Г. Столетовых,
РФ, г. Владимир
E-mail: trishkina_ekaterina00@mail.ru

Данилова Валерия Юрьевна
научный руководитель, канд. ист. наук,
доц., кафедра всеобщей истории,
Владимирский государственный университет
имени А.Г. и Н.Г. Столетовых,
РФ, г. Владимир

THE POSSIBILITIES OF USING THE "STORY OF SINUHET" FOR STUDYING THE HISTORY OF EGYPT AT SCHOOL

Ekaterina Trishkina
Student,
Department of General History,
Vladimir State University
named after A.G. and N.G. Stoletov,
Russia, Vladimir

Valeria Danilova
Scientific supervisor, candidate
of Historical Sciences, Associate Professor,
Department of General History,
Vladimir State University
named after A.G. and N.G. Stoletov,
Russia, Vladimir

АННОТАЦИЯ

В статье рассматриваются возможности применения «Рассказа Синухета» для изучения истории Египта в школе на уроках и внеклассных мероприятиях. Данное произведение является важным памятником египетской литературы, ко-

торое рассказывает нам о жизни вельможи и его странствиях. В «Рассказе Синухета» мы можем также найти информацию об особенностях религиозной жизни Древнего Египта.

ABSTRACT

The article discusses the possibilities of using the "Story of Sinuhet" in studying the history of Egypt at school – on lessons and extracurricular activities. This text is an important monument of Egyptian literature, which tells us about the life of a nobleman and his wanderings. In the "Story of Sinuhet" we can also find information about the peculiarities of the religious life of Ancient Egypt.

Ключевые слова: «Рассказ Синухета», Древний Египет, религия, изучение в школе.

Keywords: "The Story of Sinuhet", Ancient Egypt, religion, studying at school.

Актуальность темы состоит в том, что существует большое количество методов и приёмов, чтобы сделать урок интереснее и познавательнее, в данном случае, уроки по истории Древнего Египта. Для учащихся урок пройдёт более продуктивно, если они будут вовлечены в процесс обучения, т.е. будут принимать активное участие в обсуждении темы. Для того, чтобы разнообразить уроки, следует добавить дополнительные источники информации, например, мультимедийные средства, в виде презентации, или художественные произведения. Цель статьи – проанализировать возможности использования «Рассказа Синухета» на уроках истории при изучении Древнего Египта, а также на внеклассных мероприятиях. Для достижения цели нами были проанализированы учебники по истории древнего мира для 5 класса из Федерального перечня учебников: учебник А.А. Вигасина [1], В.И. Уколовой [3], Е.В. Саплиной [2], а также рабочие программы и методические разработки.

В первую очередь, следует заметить, что исторический источник «Рассказ Синухета» можно использовать на уроках истории при изучении темы «Жизнь египетского вельможи» [1, с. 42-46], которая есть в учебнике А.А. Вигасина. В

данном параграфе представлен краткий пересказ источника, который рассказывает нам о странствиях египетского вельможи Синухета. Учащиеся могут изучить данный фрагмент и после ответить на вопросы: 1) что нового они узнали о жизни вельможи; 2) каким они себе представляют Синухета, как он выглядел; 3) какие чувства они испытывают к Синухету, его им жалко или наоборот, они считают его виноватым. Также учащимся после изучения всего параграфа можно предложить написать небольшое сочинение «Жизнь вельможи», где они должны показать, как они усвоили информацию по пройденной теме. В своей работе им следует осветить такие аспекты, как внешний вид вельможи, его быт (одежда, еда, увлечения), также рассказать о работе, которую он выполнял, и о взаимодействии вельможи с фараоном.

Интересным вариантом работы по данной теме с пятиклассниками будет работа с мультимедийными средствами [4]. Например, при изучении темы «Жизнь египетского вельможи» [1, с. 42-46] ученикам можно предложить выйти к интерактивной доске и «собрать» портрет вельможи, т.е. выбрать одежду, которую они носили в Древнем Египте.

«Рассказ Синухета» можно использовать также при изучении религии Древнего Египта. Данная тема отражена в учебниках А.А. Вигасина, в параграфе «Религия древних египтян» [1, с. 51-56]; Е.В. Саплиной, в параграфе «Религия Древнего Египта» [2, с. 46-50]; В.И. Уколовой «Мир пирамид. Могущество Древнего Египта» [3, с. 42-45]. В «Рассказе Синухета» есть сведения о богах Древнего Египта, о различных культах, которые существовали в тот период, эту информацию можно использовать дополнительно, чтобы сформировать у учащихся представление о религиозной жизни египтян.

Информацию из источника можно также использовать на интегрированных уроках, например, на совместном уроке русского языка по теме «Стили речи», «Тема текста» и урока истории по Древнему Египту. На уроке можно использовать фрагменты из «Рассказа Синухета» в качестве примера текста из исторического источника. Учащиеся должны анализировать текст, не только указывая

стиль, основную мысль, но также повторяя знания по истории, а именно, закрепляя знания по темам «Жизнь египетского вельможи» и «Религия Древнего Египта».

В данном случае, стиль текста – художественный, так как произведение наполнено эмоциональной лексикой, метафорами и сравнениями. Главная мысль – жизнь в чужой стране, пусть даже в лучших условиях, – это не то, к чему на самом деле стремился Синухет. Он бежал от неизвестности, страхов, нашёл пристанище на чужбине, но всё равно оставался несчастным, так как тосковал по Египту. Возвращение Синухета в родную страну заставило его осознать, что дом – это не просто место, это любовь к людям, которые там живут, это желание возвращаться туда снова и снова. Для Синухета домом был его родной Египет. После того, как учащиеся укажут стиль и основную мысль, можно задать вопросы по содержанию, например: 1) почему Синухет покинул родной Египет? 2) кого встретил Синухет в пустыне? 3) какая жизнь была у Синухета в чужой стране? 4) кто одержал победу в битве с силачом? 5) почему Синухет вернулся на родину? 6) какие чувства испытал Синухет, когда увидел фараона? 7) как сложилась жизнь вельможи после возвращения? Таким образом, этот способ интеграции демонстрирует, как методологическая основа предмета Русский язык, а именно формирование умений работы с текстом, гармонично проникает в предмет История.

Такой урок – это правильное решение для учителей, когда они хотят разнообразить и сделать занятие более увлекательным для учеников. Полученные знания в процессе такого урока усваиваются лучше.

Данную тему можно рассматривать на внеурочной деятельности, например, провести внеклассное мероприятие по теме «Путешествие по Древнему Египту». В рамках данного мероприятия «Рассказ Синухета» можно использовать в качестве сценария для небольшого спектакля или сценки. Каждому учащемуся будет отведена определённая роль, например, кто-то из мальчиков может быть Синухетом, кто-то фараоном, а кто-то одним из богов Египта. Такое мероприятие не

только закрепит полученные знания, но и улучшит отношения между учениками, так как совместная работа сближает.

Таким образом, можно сделать вывод, что «Рассказ Синухета» – это не просто древнеегипетский памятник литературы, но также это подходящий для изучения в школе исторический источник, который рассказывает нам о том, как жили люди в Древнем Египте, об их религии, быте. Все эти сведения, полученные из данного произведения, можно использовать на уроках истории и на внеклассных мероприятиях. С помощью дополнительных источников информации, вспомогательных средств, уроки становятся намного познавательнее и интереснее не только для учащихся, но и для учителей.

Список литературы:

1. Всеобщая история. История Древнего мира. 5 класс: учеб. для общеобразоват. организаций/ А.А. Вигасин, Г.И. Годер, И.С. Свенцицкая; под ред. А.А. Искендерова. – 6-е изд. – М.: Просвещение, 2020. – 286 с.
2. Всеобщая история. История Древнего мира.: 5 класс: учеб. для общеобразоват. организаций / Саплина Е.В., Немировский А.А., Соломатина Е.И., Тырин С.В.; под общ. ред. Мединского В.Р.М.: Просвещение, 2021. – 272 с.
3. Всеобщая история. Древний мир. 5 класс: учеб. для общеобразоват. организаций / В.И. Уколова. – М. : Просвещение, 2020. – 176 с.
4. История древнего мира 5 класс ФГОС. Урок «Жизнь египетского вельможи» [Электронный ресурс] Режим доступа: https://videouroki.net/video/11-zhizn-ieghipietskogho-viel-mozhi.html (дата обращения: 22.04.2023)

СЕКЦИЯ

«ЛИНГВИСТИКА»

НЕКОТОРЫЕ ГРАММАТИЧЕСКИЕ ОСОБЕННОСТИ СЛОВОСОЧЕТАНИЙ АРАБСКОГО ЯЗЫКА

Аджави Марина Геннадьевна
магистрант,
теологический факультет, кафедра лингвистики,
Российский исламский институт,
РФ, г. Казань
E-mail: ajawimalak@gmail.com

SOME GRAMMATICAL FEATURES OF PHRASES IN IN ARABIC

Marina Adzhavi
Master's student,
faculty of theology, department of linguistics,
Russian Islamic Institute,
Russia, Kazan

АННОТАЦИЯ

Статья посвящена грамматическому разбору словосочетаний арабского языка. Выделение классификации словосочетаний, опираясь на труды арабских и отечественных грамматистов позволит освоить школьникам и студентам в данную тему.

ABSTRACT

The article is devoted to the grammatical analysis of phrases in the Arabic language. The selection of the classification of phrases, based on the works of Arabic and domestic grammarians, will make it for schoolchildren and students to master this topic.

Ключевые слова: словосочетание, согласованные сочетания, несогласованные сочетания, заменительное приложение, характеристика арабских имён.

Keywords: phrase, agreed combinations, inconsistent combinations, substitutive application, characteristics of Arabic names.

Арабский язык получил название от бедуинского арабизма, что означает красноречие, ясность. Арабский язык является древнейшим из ныне живущих языков, так как в мире нет более древнего разговорного языка. Арабский язык до сих пор сохраняет свой полный завершенный синтаксис, полный по форме, совершенный в грамматических терминах, лучший по красноречию и лучший по стилю. Система арабского языка отличается от русского языка

Деление всех слов языка на части речи базируется на данных как грамматических, так и семантических. Арабские авторы делят все слова كلمة на три больших разряда, на три части речи: глагол, имя اسم и служебные (неизменяемые) части – предлоги harf в противопоставлении имени и глаголу. В арабском языке группа слов كلمة (большая часть) имена الاسماء. Поэтому исследуем классификацию эту группы слов в первую очередь.

Имя اسم (ism) выделяется в арабском языке в качестве четкого разряда слов, причём также морфологически. الكلمة تدلّ على معنى في نفسها و للتدلّ على زمان Имя اسم – слово, которое указывает на значение в себе самом и не указывает на время. Имя не изменяется по лицам и не имеет отношения ко времени. Виды значений имени: а) фактическое (ощутимое) حسّيّ; б) абстрактное (неощутимое) معنوي. Арабские авторы, говоря об имени, характеризует его как “противопоставленное глаголу и частице”- الاسم المقابل للفعل و لاحرف. Основные единицы речи, кроме слов, являются словосочетания تركيب tarkib. Дальнейшее подразделения происходит уже внутри нижеследующих разрядов слов.

1) Главной морфологической характеристикой имени является изменение по падежам (арабское склонение). Предлог حرف (harf) служит для выражения отношения данного члена к остальной части высказывания, в противопоставлении имени и глаголу , а также его подвид حرف جرّ (harf garr) (предлоги من حروف الجر: في, على, من, الى) и в словосочетании (+ism majrur).

Вывод о том, что на предлог جرّ падает основная семантическая нагрузка в словосочетании, представляется справедливым, когда значение предлога реализуется в сочетании с последующим именем.

2) Обычная грамматическая характеристика арабских имён, которая даётся в описательных грамматиках заключается в том, что имя существительное обозначает название предмета или понятия, и что она может определяться, либо последующим именем родительном падеже جرّ + اسم مجرور, либо прилагательным согласованным с ним в падеже نعت + منعوت. Кроме того, к имени إسم может присоединяться другое имя اسم , также согласованное с ним падеже, роде, числе и определенности – نعت, но уже в качестве приложения, а не “качественного описания” – منعوتОба слова в словосочетании с морфологической точки зрения равнозначны. Вторые члены сочетания могут относиться к категории “описание” نعت, а первые – к категории “описываемый” منعوت.

3) Определяемое имя إسم может иметь при себе одновременно и согласованные, и несогласованные определение; в таком случае непосредственно за определяемым – следует несогласованное определение, а за ним – согласованное определение. В арабском словосочетание образуется несогласованным определением (изафетным сочетании) الضافة, либо в виде согласованное определение согласованного определения: نعت و منوت. Основная часть, проанализированных терминов составили двухкомпонентные словосочетания, образованные путём изафетного сочетания, но существуют и многокомпонентные. При этом если несогласованное определение стоит в неопределенном состоянии, то и имя определяемое считается находящимся в неопределенном состоянии; если же несогласованное определение стоит в определённом состоянии, то имя определяемой считается находящимся в определённом состоянии. Это находит свое выражение в оформлении согласованного определения.

С точки зрения соотношения языковых еденицы словосочетания формируются по определенным правилам и законам, а в речи они обеспечивают смысловую ценность.

Список литературы:

1. Гранде Б.М. Курс арабской грамматики в сравнительно-историческом освещении. М.: Восточная литература, РАН, 2001,- 592 с.;
2. Шайхуллин Т.А., Омри А.Ю. Синтаксис арабского языка, – Казань: Российский Исламский институт, 2020, – 230с.;
3. Эль Сабрути В.Р. Арабские горизонты: учебное пособие/ Рашида Разиля Эль Сабрути, -Казань: Казанский Государственый университет, 2016, – 170с.;
4. Эсенов С.Э. Особенности организации синтаксических конструкций в арабском языке П.: Издательство ППУ,2000, – 317 с.

СПЕЦИФИКА СОЗДАНИЯ АНГЛО-РУССКОГО ТЕРМИНОЛОГИЧЕСКОГО ОНЛАЙН- СЛОВАРЯ В ОБЛАСТИ НАНОМАТЕРИАЛОВ

Воеводина Софья Павловна
магистрант,
Национальный Исследовательский
Технический Университет «МИСиС»,
РФ, г. Москва
E-mail: sofochkatali@gmail.cmom

Авдеева Юлия Анатольевна
научный руководитель,
канд. филол. наук, доц. кафедры ИЯКТ,
Национальный Исследовательский
Технический Университет «МИСиС»,
РФ, г. Москва

THE SPECIFICS OF CREATING AN ENGLISH-RUSSIAN TERMINOLOGICAL ONLINE DICTIONARY IN THE FIELD OF NANOMATERIALS

Sofiya Vojvodina
Master's student,
National Research
Technical University "MISIS",
Russia, Moscow

Yulia Avdeeva
Scientific supervisor, PhD philol. Sciences,
Associate Professor of the Department of IAKT,
National Research Technical
University "MISiS",
Russia, Moscow

АННОТАЦИЯ

В статье рассматривается процесс составления статей терминологического онлайн-словаря, а также выявляются трудности, возникающие при лексикографической работе с наполнением словарных статей. Практический раздел исследования рассматривает процесс создания словарной статьи терминологического онлайн-словаря. Проводится опрос целевой аудитории, целью которого является

выявление основополагающих параметров словарной статьи. Также рассматриваются словарные статьи существующих словарей и приводится примеры наполнения словаря по параметрам, выделенным в опросе.

ABSTRACT

The article discusses the process of compiling articles of the terminological online dictionary, and also identifies difficulties encountered in lexicographic work with the content of dictionary entries. The practical section of the study examines the process of creating a dictionary entry of an online terminology dictionary. A survey of the target audience is conducted, the purpose of which is to identify the fundamental parameters of the dictionary entry. Dictionary entries of existing dictionaries are also considered and examples of filling the dictionary according to the parameters highlighted in the survey are given.

Ключевые слова: лексикография, терминологический словарь, онлайн словарь, наноматериалы.

Keywords: lexicography, terminology dictionary, online dictionary, nanomaterials.

1. Теоретическая часть

Существует огромное множество дефиниций «термина», будучи сформированным в обслуживаемой им области науки в зависимости от позиции объекта исследования. Так, Б.Н. Головин предлагает 7 определений термина [1, 2, 3], хотя В.П. Даниленко говорит о существовании 18 определений [4]. Дефиниции не содержат всех характеристик, поэтому не могут быть общими, но указывают на обозначения специального для конкретной области знаний понятия.

Лексикография в своём общем значении определяется как теория и практика составления словарных статей, в частности лингвистических. В своём частном значении лексикография определяется как практика составления словарей, как общего, так и специального типа. В дополнение указываются основные вопросы лексикографии, а именно изучение словарей, их характеристика с

научной точки зрения, а также основные принципы построения словарей и словарный статей [5].

Л.Т. Борисова в своих работах подчеркивает, что «основной задачей терминологического словаря отражение системных связей между включенными в него единицами» [6]. Таким образом, словарь представляется как средство описания структуры языковых единиц конкретной терминосистемы, которая зависит от той области знаний и деятельности, в которой она функционирует.

2. Практическая часть исследования

Перед началом сбора материала было проведён опрос, целью которого было выделение наиболее используемых переводческих программ и основополагающих параметров словарной статьи. В качестве целевой аудитории были выбраны специалисты, использующие иностранный язык в своих профессиональных целях. Были опрошены специалисты двух перспективных направлений университета НИТУ «МИСИС»: кафедры иностранных языков и коммуникативных технологий (ИЯКТ) и институт новых материалов и нанотехнологий (ИНМиН).

Поскольку предметом данного исследования являются терминосистемы в рамках сферы нанотехнологий было выявлено, насколько часто специалисты прибегают к помощи специализированных терминологических словарей. Можно заметить, что большая часть опрошенных пользуются указанными словарями чаще, чем раз в полгода. Отсюда следует вывод, что создание специализированных терминологических словарей крайне актуально, несмотря на огромное количество переводческих онлайн-программ, таких как Yandex.Translate или Google.Translate (По требованию Роскомнадзора информируем, что иностранное лицо, владеющее информационными ресурсами Google является нарушителем законодательства Российской Федерации – прим. ред.) (Рисунок 2).

Рисунок 2. Использование специализированных терминологических словарей

Одной из задач данного исследования является выделение основополагающих параметров словарной статьи, которые наиболее полезны при использовании словаря. По результатам вопроса было выделено три главных параметра: примеры использования терминов в предложении (78,7%), дефиниция слова, то есть предложение, раскрывающее смысл термина (49,6%), и примеры синонимичных конструкций (56,7%). Также 40,2 % опрошенных (51 специалист) указали наличие фонетической транскрипции крайне важным параметром словарной статьи (Рисунок 3).

Рисунок 3. Наиболее важные параметры словарной статьи

Можно сделать следующие выводы:

Во-первых, создание специализированных терминологических онлайн- словарей всё ещё остаётся актуальным вопросом для изучения в рамках лингви-

стики. В век бурного развития технологий и расширения использования сети Интернет онлайн- платформы приходят на смену привычным бумажным носителям ввиду своей компактности, мобильности и простоте использования, но тем не менее некоторые фундаментальные вопросы наполнения словарной статьи остаются неосвященными.

Во-вторых, среди привычных параметров наполнения словарной статьи многие теряют свою значимость, в то время как основополагающими становятся примеры использования терминов в предложении и примеры синонимичных конструкций словосочетаний.

Для выделения особенностей будущего шаблона онлайн-словаря был выполнен сравнительно-сопоставительный анализ существующих словарей в выбранной области. В качестве материала для анализа были взяты два наиболее популярных и достоверных источника, а именно словарь РОСНАНО, чьи статьи берутся в основу для других не менее известных источников, как например энциклопедический словарь нанотехнологий.

Словарь РОСНАНО был основан в 2009 году и на сегодняшний день содержит 592 термина, расположенных в алфавитном порядке, как на английском, так и на русском языках. Все словарные статьи оформлены на русском языке, содержат определение и краткое описание, при каких условиях возникает или используется определяемый термин. Также словарная статья содержит связанные термины и возможные области их применения. В конце каждой статьи указан автор статьи и в некоторых случаях источник, в основном которым являются статьи из свободной энциклопедии, а именно Википедии. Ни в одной словарной статье не представлены примеры употребления терминов, их возможные синонимы и достоверные источники, как например статьи специалистов или их выступления на различных мероприятиях.

Для сравнительного анализы была выбрана статьи из энциклопедического словаря нанотехнологий с тем же термином. Поскольку данный словарь опирается на статьи РОСНАНО, словарные статьи крайне похожи, однако присутствуют некоторые отличия. Например, в энциклопедическом словаре присутствует

параметр синономов и аббревиатур. Остальные элементы словарной статьи, которые были выделены при проведении опроса в качестве наиболее значимых для целевой аудитории, также отсутствуют: примеры использования в тексте, фонетическая и аудиотранскрипции.

Результатами проведенного сравнительно-описательного анализа стало выявление наиболее значимых элементов словарной статьи, которые не повторяются в существующих словарях и которые потенциальные пользователи наиболее часто прибегают при использовании словарей. Такими элементами стали: синонимы, примеры использования в тексте, достоверные источники, а именно статьи, учебные пособия или сборники конференций, а также фонетическая и аудио транскрипция. Именно на этих параметрах будет основываться шаблон создаваемого онлайн словаря.

Учитывая результаты, полученные в ходу проведения опроса и сравнительного анализа словарных статей, в основу будущего шаблона словарной статьи лягут такие параметры, как: синонимы, определение термина, примеры использования термина в предложениях, фонетическая транскрипция и её аудиодорожка, а также достоверные источники, которыми являются статьи на английском языке в выбранной области науки и технологии.

Список литературы:

1. Андриевский, Р.А. Наноматериалы: концепция и современные проблемы / Российский химический журнал (Журнал российского химического общества им. Д.И. Менделеева), 2002, т. XLVI, №5.
2. Головин, Б.Н. О некоторых проблемах изучения терминов / Б.Н. Головин, В.А. Татаринов. История отечественного терминоведения: В 3 т. – Т.2. – Москва: Московский Лицей, 1995.
3. Даниленко, В.П. Русская терминология: Опыт лингвистического описания / В.П. Даниленко. – Москва: Наука, 1977.
4. Гринев, С.В. Введение в терминологическую лексикографию: учеб. Пособие. – Москва: МГУ, 2006.
5. Борисова. Л.Т. О системном подходе к представлению терминологии в отраслевом словаре. / Теория и практика научно-технической лексикографии и перевода. – Горький: Горьковский ун-т, 2000.

СЕКЦИЯ

«МАРКЕТИНГ»

РАЗРАБОТКА ЛИНЕЙКИ МУЖСКОЙ ОДЕЖДЫ ДЛЯ ОТЕЧЕСТВЕННОГО СПОРТИВНОГО БРЕНДА IRNBY

Ильина Ангелина Станиславовна
студент,
кафедра рекламы и связи с общественностью,
Государственный Университет Управления,
РФ, г. Москва,
E-mail: lina.ilinaaa@inbox.ru

Долгополов Дмитрий Владиславович
научный руководитель, канд. экон. наук,
доц. кафедры рекламы и связей с общественностью,
Государственный Университет Управления,
РФ, г. Москва

DEVELOPMENT OF A LINE OF MEN'S CLOTHING FOR THE DOMESTIC SPORTS BRAND IRNBY

Angelina Ilina
Student,
Department of Advertising and Public Relations,
State University of Management,
Russia, Moscow

Dmitry Dolgopolov
Scientific supervisor, PhD in Economics,
associate professor of the Department
of Advertising and Public Relations,
State University of Management,
Russia, Moscow

АННОТАЦИЯ

В статье рассматриваются теоретические аспекты проведения технико-экономического обоснования (ТЭО) на примере отечественного спортивного бренда IRNBY. Приводится обоснование важности его составления и содержание основных аспектов документа.

ABSTRACT

The article discusses the theoretical aspects of conducting a feasibility study on the example of the domestic sports brand IRNBY. The justification of the importance of its compilation and the content of the main aspects of the document is given.

Ключевые слова: ТЭО, информация, пункт, документ.

Keywords: feasibility study, information, item, document.

Технико-экономическое обоснование представляет собой документ, содержащий информацию, которая подтверждает целесообразность или нецелесообразность создание продукта или услуги. ТЭО является одним из важнейших этапов предпроектной разработки, который определяет объем капитальных вложений и подтверждает рентабельность проекта. ТЭО является основанием для проведения тендерного предложения, подготовки проектной и рабочей документации, заключения договоров подряда, начала финансирования [1, с. 81]. Данный документ содержит информацию о компании, ее продукции, товарах и услугах, анализ рынков сбыта и экономические расчеты. Дополнительно, в документе могут быть приложения, которые подробнее раскрывают данные и содержат графики, фотографии, результаты исследований. Хотя все это можно включить в основную часть ТЭО, но это может сделать его громоздким и усложнить понимание основной информации. Рекомендуется разрабатывать ТЭО перед началом любого нового проекта. Однако, не все предприниматели считают это необходимым, так как рыночная среда в России может быть переменчивой и нестабильной, что, по их мнению, делает планирование бессмысленным. Некоторые предприниматели пренебрегают созданием подобного документа из-за лени или предпочитают полагаться на свою интуицию. Другие так верят в свой предпринимательский дар, что не желают тратить время на скучные расчеты. Эти взгляды ошибочны. Если действовать без ТЭО, не изучив нишу и проект, то риск потерять деньги и не добиться успеха значительно возрастает.

IRNBY – производитель женской спортивной одежды с индивидуальным пошивом из качественных материалов, скрывающим недостатки фигуры и позволяющим своим потребителям чувствовать себя комфортнее и увереннее. При увеличении доли рынка посредством расширения ассортимента, а именно – производства мужской спортивной одежды, организации необходимо начать с разработки ТЭО.

Информация о компании. При правильной разработке технико-экономического обоснования в начале документа содержится информация об организации: IRNBY – бренд, занимающийся производством спортивной одежды индивидуального пошива, которая подчеркивает все достоинства фигуры. Одежда бренда сделана из качественного материала, что позволяет ей быть долгосрочной. Бренд позиционирует себя как производителя удобной, комфортной, качественной и долгосрочной спортивной одежды. Основательницей бренда является Анастасия Миронова.

Следующим пунктом в документе является информация о продукте, в данном случае товаром выступает мужская спортивная одежда: мужская спортивная одежда индивидуального пошива из качественных материалов, скрывающая недостатки фигуры, позволяющая потребителям чувствовать себя увереннее. Ценовое позиционирование: товары бренда в целом находятся на одном уровне с ценами конкурентов-лидеров рынка спортивной одежды (Adidas, Nike и пр.). Продукция дороже товаров масс-маркета и нацелена на целевую аудиторию с доходом выше среднего. Функциональные преимущества: качественная спортивная одежда, которая шьется вручную и рассчитана на долгосрочное пользование. Эмоциональные преимущества: спортивная одежда, подчеркивающая все достоинства фигуры и позволяющая человеку чувствовать себя увереннее.

Далее организация должна раскрыть результаты анализа рынка. Факторы, которые обуславливают рост спортивного ритейла в России, включают в себя:

- увеличение популярности здорового образа жизни среди россиян – более 60% людей регулярно занимаются спортом, причем 17% тренируются ежедневно, а 22% – несколько раз в неделю;

- количество торговых центров быстро увеличивается, и почти в каждом из них есть хотя бы один спортивный магазин сети;
- рост моды на спортивный стиль также растет среди массового потребителя. Этот тренд связан не столько с интересом к спорту, сколько с модой на здоровый образ жизни и распространением молодежных тенденций на рынке одежды и обуви. Большинство известных брендов выпускают одежду и обувь, которые сочетают в себе элементы спорта и моды. В России наиболее популярны и продаваемы Adidas, Reebok, Puma и Nike [2, с. 434].

В 2022 году на рынке спортивных товаров в России произошли значимые изменения, которые повлияли на продажи таких товаров на маркетплейсах. Например:

- Российский бизнес Reebok перешел во владение турецкого собственника и скоро вновь откроет магазины под вывеской Sneaker Box;
- Adidas приостановила работу с российскими спортивными командами и закрыла оффлайн-торговые точки, потеряв 100 млн евро;
- Сеть «Декатлон» прекратила работу в России и распродаёт остатки на Ozon [3].

Однако, потребность граждан в приобретении спортивной одежды не снизилась, они переключили свое внимание на маркетплейсы.

Из этого можно сделать вывод, что необходимо продавать продукцию не только через официальные источники, но и через маркетплейсы.

В настоящее время емкость рынка спортивной продукции в Российской Федерации составляет 534 млрд. рублей, при этом доля отечественных производителей на указанном рынке составляет около 61 млрд. рублей (11%).

Следующим пунктом в ТЭО выступает организационная структура компании.

Таблица 1.

Организационная структура производства

№	Отдел	Должность
		Директор
1	Управление	Начальник производства Начальник АХО

№	Отдел	Должность
2	Финансово-экономический	Бухгалтер
3	Сбыт	Сборщики заказов
4	Производство и технология	Швеи Конструктор-дизайнер
5	Рабочие-сдельщики	Плотник Сантехник Слесарь-ремонтник
6	Вспомогательные рабочие	Охранник Уборщица

ТЭО также обязательно должно содержать маркетинговую стратегию для продвижения продукции. Для продвижения данного товара были выбраны следующие маркетинговые инструменты:

- реклама у блогеров в Instagram (tema_fit, denisfiber и пр.) (Instagram – проект Meta Platforms Inc., деятельность которой в России запрещена);
- проведение тематических спортивных мероприятий;
- продвижение аккаунтов бренда в Instagram (Instagram – проект Meta Platforms Inc., деятельность которой в России запрещена) (коллаборации с блогерами) и ВКонтакте (таргет).

Таблица 2.

План продвижения и каналы

	Янв.	Фев.	Март	Апр.	Май	Июнь	Июль	Авг.	Сент.	Окт.	Нояб.	Дек.
Реклама у блоггеров, руб.		48800	28800	18800	9750	9750	9750		24700	19700	9700	9700
Таргет Вконтакте, руб.	200	200	200	200	250	250	250	250	300	300	300	300
Тематическое мероприятие, руб.	48800							24750				

ТЭО организации должно отвечать на такие вопросы, как: сколько финансов требуется для запуска проекта и каков срок окупаемости. Поэтому следующим пунктом являются основные финансовые расчеты, для чего создается финансовая модель.

Таблица 3.

Заработная плата и прочие расходы

Дизайнер	150000 р.
Верстальщик	150000 р.
Видеограф	80000 р.
Фотограф	60000 р.
Швея (10 чел)	12000000 р.
Сборщик заказов (20 чел)	15000000 р.
Конструктор-дизайнер	60000 р.
Начальник производства	40000 р.
Начальник АХО	40000 р.
Бухгалтер	35000 р.
Плотник	10000 р.
Сантехник	10000 р.
Слесарь-ремонтник	10000 р.
Охранник	15000 р.
Уборщица	15000 р.
Дистрибуция	200000 р.
Амортизация	20000 р.
Логистические услуги	200000 р.
Оборудование	200000 р.
Аренда помещения для швей	200000 р.
Аренда помещения для хранения	40000 р.

Затраты на материал составляют:

- закупка оборудования – 200.000 рублей;
- закупка ткани – 500/м^2;
- прочее (нитки, иглы и т.д.) – 30.000 рублей на нулевом периоде для пошива одежды для съемки, далее 200.000 + 15% каждый месяц от суммы в прошлом т.к. продажи растут, когда они начинают падать, то -15%.

Переменные издержки:

- сырье;
- дистрибуция;
- амортизация;
- логистические услуги;
- непредвиденные затраты (поломка оборудования и пр.).

Стоимость данных издержек зависит от объема производства (кроме последнего пункта).

Сколько составляют постоянные издержки:

- реклама (от 10000 р. до 50000 р. в месяц);
- заработная плата (см. табл. 3);
- аренда помещения для швей (200.000 р.);
- аренда склада (40.000 р.).

Срок окупаемости:

Первичные инвестиции составляют 28.245.000 рублей (январь). Через год, в январе следующего года, исходя из финансовой модели, чистая прибыль составит около 31 миллиона рублей.

Первичные расходы:

Расходы нулевого периода составляют 1070000 рублей.

Таблица 4.

Смета первичных расходов

Дизайнер	150000 р.
Верстальщик	150000 р.
Видеограф	80000 р.
Фотограф	60000 р.
Одежда для съемки	10000 р.
Оборудование	200000 р.
Сырье	30000 р.
Аренда помещения для швей	200000 р.
Аренда помещения для хранения	40000 р.
Реклама	50000 р.

Также в ТЭО можно отразить основные риски проекта и методы их решения:

- Срочный ремонт производственных мощностей. Для решения данной проблемы у компании отложена конкретная сумма для управления данным риском.
- Риск некачественного выполнения работ. В данном случае, если есть возможность, то исправить проблему, если нет – утилизировать материал и вычесть его из з/п сотрудника, совершившего ошибку.
- Транспортные риски. Чтобы минимизировать данный риск, необходимо уделять внимание качеству работы транспортным организациям, с которыми сотрудничает компания.

- Риск снижения спроса. Возможность снижения спроса в кризисные периоды велика. Для минимизации данного риска, организация должна выпускать несколько видов продукции, чтобы при снижении спроса на определенную коллекцию делать на нее скидки [4].
- Риск увеличения издержек. Увеличение стоимости расходных материалов и коммунальные услуги, рост налогов влекут за собой дополнительные затраты. Частично закрыть подобные риски возможно оптимизацией и автоматизацией производства и удаленной работой персонала [4].
- Человеческий фактор. Репутацию компании может пошатнуть брак продукции, поэтому в производстве одежды качество швейных изделий играет важную роль. Для минимизации данного риска, компания должна уделять отдельное внимание обучению сотрудников, повышению их квалификации и контролю за качеством работы на всех ее этапах [4].

Данное технико-экономическое обоснование отражает основные элементы, которые должны содержаться в ТЭО организации на примере производителя спортивной одежды IRNBY. В результате, для увеличения вероятности успеха нового проекта необходимо начинать с разработки ТЭО или по крайней мере основного финансового расчета. Если планируется представить этот документ внешнему инвестору, банку или государственному учреждению, необходимо уточнить соответствующие стандарты форматирования.

Список литературы:

1. Дегтярев, А.Е. Технико-экономическое обоснование проекта: суть и структура / А.Е. Дегтярев, К.Ю. Дегтярева // StudNet. – 2020. – Т. 3, № 2. – С. 80-87.
2. Щербакова, Е.В. Перспективы развития спортивного ритейла в России / Е.В. Щербакова. – Текст : непосредственный // Молодой ученый. – 2019. – № 48 (286). – С. 433-438.
3. Спортивная одежда на маркетплейсах: что поменялось с января, топ-3 бренда по продажам и тренды [Электронный ресурс]. – RB.RU, 2022.
4. Бизнес-план швейного производства [Электронный ресурс]. – Бизнес.ру, Большой портал для малого бизнеса, 2020.

ОЦЕНКА УДОВЛЕТВОРЕННОСТИ РАБОТОЙ ОРГАНИЗАЦИИ КАК НАПРАВЛЕНИЕ МАРКЕТИНГОВОГО ИССЛЕДОВАНИЯ

Юркова Анна Алексеевна

студент,
кафедра маркетинга,
рекламы и связей с общественностью,
Новосибирский государственный
университет экономики и управления,
РФ, г. Новосибирск
E-mail: yurkova.4441@bk.ru

Шадрина Любовь Юрьевна

научный руководитель, канд. социол. наук, доц.,
Новосибирский государственный
университет экономики и управления,
РФ, г. Новосибирск

ASSESSMENT OF SATISFACTION WITH THE WORK OF THE ORGANIZATION AS A DIRECTION OF MARKETING RESEARCH

Anna Yurkova

Student,
Department of Marketing, Advertising and Public Relations,
Novosibirsk State University of Economics and Management,
Russia, Novosibirsk

Liubov Shadrina

Academic advisor, Candidate of Sciences in Sociol,
Novosibirsk State University of Economics and Management,
Russia, Novosibirsk

АННОТАЦИЯ

В данной статье рассматривается важность проведения исследований удовлетворенности работой организации. В статье анализируются методы и инструменты для сбора и анализа данных об удовлетворенности потребителей, включая опросы и фокус-группы. Результаты исследования могут использоваться для повышения эффективности работы организации и улучшения условий труда для сотрудников. Статья является актуальной и полезной для менеджеров и маркетологов, занимающихся управлением персоналом и организационным развитием.

ABSTRACT

This article discusses the importance of conducting surveys of satisfaction with the work of the organization. The article analyzes methods and tools for collecting and analyzing customer satisfaction data, including surveys and focus groups. The results of the study can be used to improve the efficiency of the organization and improve working conditions for employees. The article is relevant and useful for managers and marketers involved in personnel management and organizational development.

Ключевые слова: организация, продукт, потребитель, потребительская удовлетворенность.

Keywords: organization, product, consumer, consumer satisfaction.

Консьюмер бехейвиор (потребительское поведение) по отношению к продукту, будь то товар или услуга, не заканчивается одним лишь фактом его покупки. В процессе потребления продукта и после него потребитель может быть удовлетворен либо разочарован своим выбором. Если результат потребительского выбора соответствует ожиданиям потребителя, следует говорить о его удовлетворенности продуктом. Если получаемый потребителем результат выше его ожиданий, удовлетворенность повышается, если ниже – следует говорить о его неудовлетворенности.

В настоящее время в научной литературе не выработано единого подхода к определению данного термина, однако анализ различных его трактовок позволяет говорить о том, что удовлетворенность потребителей является субъективным суждением потребителей относительно товаров и услуг организации. При этом мнения разных потребителей относительно одного и того же продукта могут существенно отличаться.

Согласно классическому определению, предложенному Ф. Котлером, удовлетворенность потребителей представляет собой ощущение довольства либо чувство разочарования, которое возникает у индивидов, сравнивающих свои

предварительные ожидания с реальными качествами приобретенного товара или услуги.

Наличие и рост количества потребителей, удовлетворенных товарами и услугами организации, предоставляют последней целый ряд преимуществ. Основные из них представлены на рисунке 1.

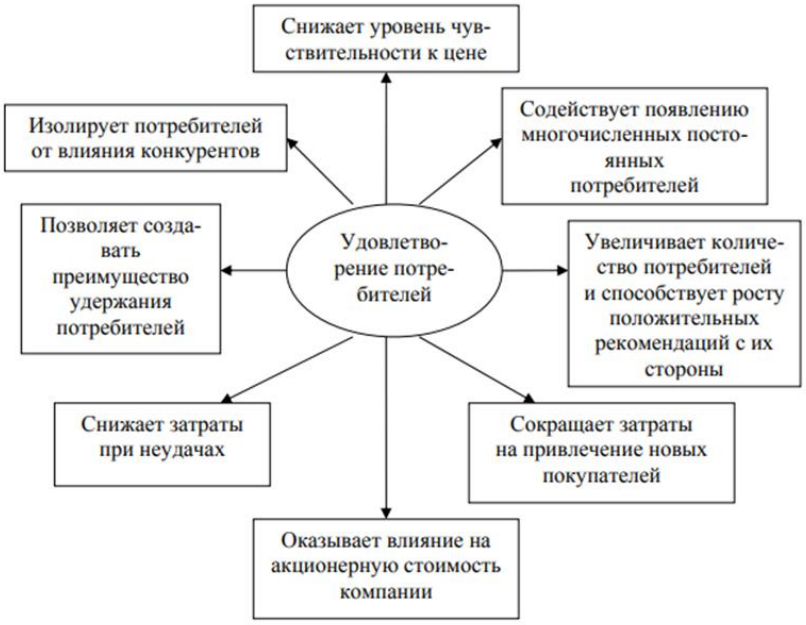

Рисунок 1. Ключевые преимущества, получаемые организацией вследствие удовлетворения потребительских запросов и ожиданий

Потребительская удовлетворенность становится все более важным критерием успешной работы коммерческих организаций. Измерение удовлетворенности потребителей является ключевым объектом исследований в маркетинге, так как оно позволяет понять, насколько продукт соответствует потребительским ожиданиям и насколько эффективно компания управляет качеством. Кроме того, оценка удовлетворенности потребителей позволяет понять, как они воспринимают деятельность организации, что им нравится, а что вызывает недовольство.

Неудовлетворенность потребителей является главной причиной утраты клиентов, в то время как их удовлетворенность является основой для формирования клиентской лояльности и повторных покупок. Знание уровня удовлетворенности потребителей позволяет организации повысить качество продукта и сервиса, что

в свою очередь способствует успешному развитию бизнеса в долгосрочной перспективе и увеличивает общую конкурентоспособность компании.

Проведение исследования по удовлетворенности потребителей является неотъемлемой частью успешной работы любой коммерческой организации. Это позволяет компании не только поддерживать удовлетворенность уже имеющихся клиентов, но и привлекать новых, повышать показатели их удержания и улучшать качество продукции и услуг. Однако преимущества проведения таких исследований не ограничиваются этими факторами. Они также позволяют установить ценности клиентов и определить, какие аспекты продукции и услуг бизнеса наиболее ценны для своих потребителей.

Основы проведения исследований по удовлетворенности потребителей заключаются в процедуре сбора, обработки и анализа информации, связанной с опытом использования продукции и услуг организации. Такое исследование должно проводиться с помощью специализированного маркетингового исследования, что позволяет получить максимально точную информацию. В результате анализа удовлетворенности клиентов, компания может сформировать эффективную коммуникацию с ними и наладить процесс постоянной обратной связи, что поможет улучшить качество продукции и услуг и удовлетворить потребности своих клиентов.

Существует несколько методов измерения потребительской удовлетворённости, которые могут быть использованы для изучения этого вопроса. Одним из них является сбор и анализ жалоб и предложений, который может существенно улучшить взаимоотношения компании с потребителями. Количество и содержание жалоб ясно показывают, насколько клиенты не удовлетворены работой компании, а также помогают выявить причины неудовлетворенности.

Другим методом является проведение опросов, которые позволяют оценить степень потребительской удовлетворенности и выявить причины неудовлетворенности клиентов. Опросы могут быть проведены как в форме поисковых, описательных или причинно-следственных маркетинговых исследований.

Также для изучения потребительской удовлетворённости могут использоваться таинственные покупатели, которые позволяют оценить качество обслуживания и работы компании изнутри, а также анализ причин сокращения клиентов. Все эти методы могут быть использованы для повышения удовлетворённости клиентов и улучшения работы компании в целом.

Для изучения уровня удовлетворенности потребителей существует несколько методов маркетинговых исследований, среди которых можно выделить поисковые, описательные и причинно-следственные. Одним из основных методов измерения удовлетворенности клиентов является сбор и анализ жалоб и предложений, которые позволяют улучшить взаимоотношения с потребителями и выявить проблемные моменты в работе компании.

Другим распространенным методом является проведение опросов среди клиентов, которые помогают не только оценить уровень удовлетворенности, но и выявить причины недовольства. Кроме того, можно использовать технологию тайных покупателей для оценки качества обслуживания и работы сотрудников компании с точки зрения потребителя.

Наконец, анализ причин сокращения клиентов и отказов от покупок также помогает выявить проблемы в работе компании и улучшить удовлетворенность клиентов. Важно учитывать, что чем выше уровень отказов, тем меньше способность компании удовлетворять потребителей. Все эти методы позволяют компаниям лучше понимать своих клиентов и улучшать качество своей продукции и сервиса.

Список литературы:

1. Беляевский И.К. Маркетинговое исследование: информация, анализ, прогноз: учебное пособие. – М.: НИЦ Инфра-М, 2013. – 392 с.
2. Божук С.Г. Маркетинговые исследования: учебное пособие. – М.: Юрайт, 2022. – 304 с.
3. Галицкий Е.Б. Маркетинговые исследования. Теория и практика: учебное пособие. – М.: Юрайт, 2019. – 570 с.

4. Жильцова О.Н. Маркетинговые исследования: учебное пособие. – М.: Юрайт, 2020. – 314 с.
5. Карасев, А.П. Маркетинговые исследования и ситуационный анализ: учебное пособие. – М.: Юрайт, 2022. – 315 с.
6. Кокшаров И.П. Определение маркетинговых исследований и их виды// Наука, техника и образование. – 2018. – №3. – с. 69-71
7. Котлер Ф. Основы Маркетинга: учебное пособие. К.: Вильямс, 2015. – 496 с.
8. Пиханова С.А. Маркетинговые исследования: учебное пособие. – Х.: ХГАЭП, 2012. – 174 с.

СЕКЦИЯ

«МЕДИЦИНА»

ОСОБЕННОСТИ СТРУКТУРЫ ПИТАНИЯ УЧАЩИХСЯ МУНИЦИПАЛЬНЫХ СЕЛЬСКИХ ОБРАЗОВАНИЙ

Багомедов Запир Багомедович
студент магистратуры 2 года обучения,
Институт экологии и устойчивого развития,
Дагестанский государственный университет
РФ, г. Махачкала

Бекшокова Амина Керимовна
студент,
Первый Московский государственный медицинский университет
имени И.М. Сеченова Министерства здравоохранения РФ,
РФ, Москва
E-mail: amina.bekshokova@mail.ru

Бекшокова Патимат Асадулламагомедовна
научный руководитель, канд. биол. наук, доц.,
Дагестанский государственный университет,
РФ, г. Махачкала
E-mail: patenka2009@mail.ru

FEATURES OF THE NUTRITION STRUCTURE OF STUDENTS OF MUNICIPAL RURAL FORMATIONS

Zapir Bagomedov
Master's student 2 years of study,
Institute of Ecology and Sustainable Development,
Dagestan State University,
Russia, Makhachkala

Amina Bekshokova
Student,
First Moscow state medical University
I.M. Sechenov Ministry of health
Russian Federation,
Russia, Moscow

Patimat A. Bekshokova
Scientific adviser,
Cand. Biol. Sciences, Assoc.,
Dagestan State University,
Russia, Makhachkala

АННОТАЦИЯ

В статье представлены результаты исследования современного состояния питания учащихся сельских муниципальных учреждений Республики Дагестан. Проведен анализ употребления школьниками некоторых пищевых продуктов, выявлены причины, препятствующие организации рационального питания.

ABSTRACT

The article presents the results of a study of the current state of nutrition of students of rural municipal institutions of the Republic of Dagestan. The analysis of the use of some food products by schoolchildren has been carried out, the reasons hindering the organization of rational nutrition have been identified.

Ключевые слова: рациональное питание, здоровье, школьники.

Keywords: rational nutrition, health, schoolchildren.

Сохранение и укрепление здоровья детей и подростков является одной из главных задач общества и государства. Одной из важнейших составляющих формирования здорового образа жизни является рациональное питание. Проблема питания сегодня актуальна для всех слоев населения, в том числе для учащихся всех уровней образования. Результаты состояния питания различных групп населения показывают, что структура питания подростков во многих регионах России характеризуется стойким снижением потребления наиболее полноценных в биологическом отношении пищевых продуктов [1, с. 93].

Неправильное питание становится серьезным фактором риска развития многих заболеваний. В последнее время многими российскими учеными отмечен рост числа хронических заболеваний среди молодых лиц, в том числе желудочно-кишечных расстройств [2, с. 134].

Особую актуальность проблема сбалансированности пищевого рациона приобретает в подростковый период. Именно на данном этапе онтогенеза человека завершается созревание всех морфологических и функциональных структур, происходят значительные изменения в физиологических потребностях организма в основных компонентах пищи. От здоровья в подростковом возрасте зависит здоровье человека во все последующие возрастные периоды [3, с. 113].

Правильное питание в этом возрасте способствует физическому и умственному развитию, повышению работоспособности и успеваемости, профилактике заболеваний, а также создает благоприятные условия адаптации подростков к окружающей среде. Напротив, физиологически неполноценное питание в подростковом возрасте может привести к развитию нарушений жизнедеятельности организма, возникновению заболеваний органов пищеварения, эндокринной, костно-мышечной систем организма.

Исследование проведено в 2021-2022 году среди учащихся сельских муниципальных образовательных учреждений Республики Дагестан. Всего в исследовании приняли участие 2 198 респондента: 917 (42%) юношей и 1281 (58%) девушек. Критериями включения респондентов в исследование являлись соответствующий возраст, факт проживания на территории региона, а также обучение в средних учебных заведениях республики.

Сбор данных проводился на платформе Googleformc (*По требованию Роскомнадзора информируем, что иностранное лицо, владеющее информационными ресурсами Google является нарушителем законодательства Российской Федерации* – прим. ред.) помощью специально разработанной анкеты, включающей в себя как авторские вопросы, так и вопросы, использованные при проведении аналогичных исследований.

Согласно полученным данным 94% опрошенных школьников считают правильное питание обязательным компонентом здорового образа жизни. Суммарные позиции респондентов, давших положительную оценку качеству своего питания, составили 78%. Таким образом, большинство учащихся, принявших участие в опросе, не только осознают значимость сбалансированности пищевого

рациона в формировании здоровья человека, но и стараются придерживаться данных принципов в повседневной жизни.

Одним из важнейших физиологических принципов сбалансированного питания является режим питания, связывающий частоту и периодичность приема пищи с физиологическими закономерностями деятельности желудочно-кишечного тракта и суточными ритмами труда и отдыха.

Нарушения питания у детской группы населения являются одной из причин высокой частоты заболеваний желудочно-кишечного тракта. Как показывают литературные данные, именно они занимают одно из ведущих мест (около 10 %) в структуре заболеваемости у школьников (Шеметова, Бойцова, 2017). Анализ своевременности приемов пищи учащихся показал, что чуть больше половины опрошенных – 52% всегда удается соблюдать правило приема пищи в определенное время. Вместе с тем, высока доля респондентов, которым удается это лишь 2-3 раза в неделю, либо не удается вообще – 22 и 6% соответственно.

При анализе употребления школьниками некоторых пищевых продуктов отмечено ограниченное использование отдельных продуктов. Так, ежедневное употребление круп и каш из круп отметило лишь 16% опрошенных. Более половины опрошенных ограничены в систематическом потреблении блюд из мяса и рыбы – 68 % и 66 % соответственно; 10% указало на полное отсутствие рыбных блюд в пищевом рационе.

В качестве положительного факта следует рассматривать систематическое употребление значительным количеством опрошенных учащихся свежих фруктов и овощей – 48% опрошенных отметили позицию «ежедневно». Как известно, потребление овощей и фруктов позволяет организму получать витамины, незаменимые пищевые вещества, прежде всего – бета-каротин, аскорбиновую и фолиевую кислоту, биофлавоноиды.

Проблема витаминной обеспеченности подростков приобретает особую актуальность, так как растущий организм особенно чувствителен к дисбалансу витаминов. Витамины – это низкомолекулярные органические соединения с высокой биологической активностью, синтез которых у организма данного вида

отсутствует или ограничен. Недостаточное потребление витаминов в детском и юношеском возрасте ведет к нарушению обмена веществ, снижению физической и умственной работоспособности, быстрой утомляемости, отрицательно сказывается на росте и развитии.

Анализ частоты встречаемости фаст-фуда в рационе учащихся муниципальных образовательных учреждений Республики Дагестан подтвердил высокую популярность подобного питания у респондентов, позволяющих употребление фаст-фуда раз в неделю, что может расцениваться как фактор риска для здоровья. Анализ регулярности потребления фаст-фуда в рационе учащихся муниципальных образовательных учреждений Республики Дагестан показал, что большинство респондентов при ответе на данный вопрос отметили позиции «раз в месяц» и «никогда» – 40 и 21% соответственно. Вместе с тем, 19% опрошенных, фактически пятая часть респондентов – это школьники, систематически употребляющие в пищевом рационе продукты фаст-фуда.

При выявлении причин, не позволяющих организовать рациональное питание, на первое место респонденты поставили недостаточное количество времени – 35,5%, затем следуют собственная неорганизованность и отсутствие в продаже полезных пищевых продуктов высокого качества – 23 и 14,4% соответственно.

Практическая значимость работы заключается в возможности разработки программы профилактических мероприятий, направленных на оптимизацию питания школьников.

Список литературы:

1. Климацкая Л.Г., Ивченко А.В. Особенности питания детей школьного возраста в сельской местности // Журнал ГрГМУ. 2009. №3 (27). С.93-97.
2. Васильева М.В., Либина И.И., Натарова А.А. Оценка рационального питания студентов как одна из важнейших составляющих здоровья // Международный научный журнал «Символ науки». Медицинские науки, 2017. – № 04-3. – С.134-135.
3. Шеметова Е.В., Бойцова Т.М. Питание школьников Приморского края: современное состояние, качество и мониторинг // Техника и технология пищевых производств. 2017. №2. С. 112-118.

РОЛЬ АЛЛЕРГИЧЕСКИХ РЕАКЦИЙ НА ФОРМИРОВАНИЕ ХРОНИЧЕСКИХ БОЛЕЗНЕЙ ДЫХАТЕЛЬНОЙ СИСТЕМЫ У ДЕТЕЙ

Зангионов Георгий Эдуардович
студент 4 курса специалитета,
факультет лечебное дело,
Северо-Осетинская Государственная
Медицинская Академия,
РФ, г. Владикавказ
E-mail: Dok.knigeria@gmail.com

Салагаева Виктория Славиковна
студентка 4 курса специалитета,
факультет лечебное дело,
Северо-Осетинская Государственная
Медицинская Академия,
РФ, г. Владикавказ
E-mail: vik.salagaeva@yandex.ru

Базрова Фатима Владимировна
научный руководитель, канд. мед. наук,
ассистент кафедры детских болезней № 1,
Северо-Осетинская Государственная
Медицинская Академия,
РФ, г. Владикавказ
E-mail: Fatima-bazrova@yandex.ru

THE ROLE OF ALLERGIC REACTIONS IN THE FORMATION OF CHRONIC DISEASES OF THE RESPIRATORY SYSTEM IN CHILDREN

Georgy Zangionov
3rd year student
of the specialty, Faculty of Medicine,
North Ossetian State Medical Academy,
Russia, Vladikavkaz

Victoria Salagaeva
3rd year student
of the specialty, Faculty of Medicine,
North Ossetian State Medical Academy,
Russia, Vladikavkaz

Fatima Bazrova
Supervisor,
Candidate of Medical Sciences,
Assistant of the Department
of Children's Diseases No. 1
North Ossetian State Medical Academy,
Russia, Vladikavkaz

АННОТАЦИЯ

В данной работе было проведено исследование влияния аллергических реакций на формирование хронических болезней дыхательной системы у детей. Были изучены механизмы возникновения и развития болезней дыхательной системы, связанных с аллергическими реакциями, а также роль различных факторов, таких как генетическая предрасположенность, окружающая среда и образ жизни, в их возникновении. Исследование показало, что аллергические реакции могут привести к развитию таких хронических заболеваний дыхательной системы, как бронхиальная астма и аллергический ринит. Результаты исследования могут быть использованы для разработки стратегий профилактики и лечения этих заболеваний у детей.

ABSTRACT

This study investigates the impact of allergic reactions on the development of chronic respiratory diseases in children. The mechanisms of respiratory diseases associated with allergic reactions and the role of various factors such as genetic predisposition, environment, and lifestyle in their development were studied. The study showed that allergic reactions can lead to the development of chronic respiratory diseases such as bronchial asthma and allergic rhinitis. The results of this study can be used to develop strategies for the prevention and treatment of these diseases in children.

Ключевые слова: аллергические реакции, хронические болезни дыхательной системы, бронхиальная астма, аллергический ринит, генетическая предрасположенность, окружающая среда, образ жизни.

Keywords: allergic reactions, chronic respiratory diseases, bronchial asthma, allergic rhinitis, genetic predisposition, environment, lifestyle.

Растущее число детей, страдающих хроническими заболеваниями органов дыхания, требует углубленного изучения факторов, влияющих на развитие этих заболеваний.

- Целью данного исследования было изучение роли аллергических реакций в развитии хронических респираторных заболеваний у детей и определение путей профилактики и лечения этих заболеваний. Для достижения этой цели были поставлены следующие задачи
- Изучить наиболее распространенные хронические респираторные заболевания у детей;
- Изучить механизмы, способствующие развитию аллергических реакций у детей, и их влияние на дыхательную систему;
- Изучить роль дыхательной системы в развитии аллергических реакций у детей.
- Проанализировать исследования взаимосвязи между аллергическими реакциями и развитием хронических респираторных заболеваний у детей;
- Изучить методы диагностики и лечения хронических респираторных заболеваний у детей в связи с аллергическими реакциями.

Были выявлены следующие факторы, которые могут способствовать развитию хронических респираторных заболеваний у детей:

1. Генетические факторы: Генетика может играть важную роль в развитии хронических респираторных заболеваний у детей. Если оба родителя страдают астмой или другими аллергическими заболеваниями, у ребенка повышается риск развития этих заболеваний.

2. Аллергены: Некоторые дети имеют повышенную чувствительность к аллергенам, таким как пыльца, пыль, плесень и животные. Постоянное воздействие аллергенов может привести к аллергическим реакциям и развитию хронических респираторных заболеваний.

3. Токсичные вещества: Дети, живущие в городах с высоким уровнем загрязнения воздуха, могут подвергаться повышенному риску развития хронических респираторных заболеваний. Дети, живущие в районах, где расположены заводы, также могут подвергаться воздействию вредных веществ.

4. Вирусы и бактерии: Инфекционные заболевания, такие как ОРЗ, могут ослабить дыхательную систему детей и повысить риск развития хронических заболеваний.

5. Определенные медицинские состояния, такие как иммунодефицит и сердечно-сосудистые заболевания, могут повысить риск развития у ребенка хронических респираторных заболеваний.

Следует отметить, что эти факторы не являются исчерпывающими, и многие другие факторы могут влиять на развитие хронических респираторных заболеваний у детей.

Специфические симптомы аллергических реакций на дыхательную систему включают аллергический ринит (насморк), атопический дерматит (кожная реакция), бронхиальную астму и аллергический кашель. Все эти симптомы вызваны реакцией иммунной системы на аллергены – вещества, вызывающие аллергические реакции.

Механизмы развития аллергических реакций включают генетические факторы, условия окружающей среды и воздействие аллергенов. Одним из важных факторов является наследственность, то есть предрасположенность к аллергическим реакциям может быть унаследована от обоих родителей. Определенные условия окружающей среды, такие как загрязнение воздуха, также могут увеличить частоту возникновения аллергических реакций.

Влияние аллергии на дыхательную систему ребенка может быть серьезным и опасным. Например, астма может привести к таким чрезвычайным ситуациям, как удушье. Аллергия также может привести к развитию других хронических заболеваний дыхательных путей, таких как хронический бронхит. Поэтому важно знать, какие аллергены вызывают аллергические реакции, особенно у детей, и принимать меры, чтобы избежать контакта с ними.

Исследования показывают, что вероятность развития хронических респираторных заболеваний у детей с аллергическими реакциями в несколько раз выше. Кроме того, дети, которые уже страдают хроническими заболеваниями дыхательных путей, также часто имеют аллергические реакции.

Роль аллергических реакций в развитии хронических респираторных заболеваний у детей может быть связана с несколькими факторами. Во-первых, аллергические реакции могут вызывать воспаление в дыхательной системе, что приводит к повреждению тканей и развитию хронического заболевания. Во-вторых, аллергические реакции могут усугублять уже существующие респираторные заболевания и способствовать обострению хронических заболеваний. Наконец, некоторые исследования показывают, что аллергические реакции могут вызывать изменения в иммунной системе, что может способствовать развитию хронических респираторных заболеваний. В результате этого обзора можно будет оценить вклад аллергических реакций в развитие хронических респираторных заболеваний у детей и понять важность учета аллергических реакций в диагностике и лечении этих заболеваний.

Диагностика и лечение аллергических реакций и хронических респираторных заболеваний у детей – важная тема в современной педиатрии. В этой главе представлен обзор основных методов, используемых в диагностике и лечении этих заболеваний.

1. Диагностика аллергических реакций у детей

- Аллергические кожные тесты
- Определение уровня IgE в крови
- Пищевые и фармацевтические пробы
- Тест на бактериальные аллергены
- Интерактивные реакции прямой гиперчувствительности 2.

2. Лечение аллергических реакций у детей

- Аллерген-специфическая иммунотерапия (SIT)
- Антигистаминные препараты
- Глюкокортикостероиды

- Препараты, уменьшающие отек и снижающие риск анафилактического шока.
- Эпинефрин

3. диагностика и лечение хронических респираторных заболеваний, связанных с аллергическими реакциями у детей:

- Оценка дыхательного объема и скорости дыхания
- Аллергопробы (там же)
- Рентген грудной клетки, компьютерная томография
- Бронхоскопия
- Ингаляционные кроцикостероиды
- Бета-агонисты (препараты, расширяющие бронхи)
- Антихолинергические препараты
- Очищение слизи и движение легких
- Реабилитационные меры (например, физиотерапия, психологическая поддержка)

Важно помнить, что диагностика и лечение этих состояний должны проводиться только квалифицированными специалистами здравоохранения во избежание ошибок и неблагоприятных последствий.

В заключение, основные выводы данного исследования можно суммировать следующим образом: аллергические реакции играют важную роль в развитии хронических респираторных заболеваний, таких как астма и бронхит у детей. Несколько факторов, таких как генетическая предрасположенность, условия окружающей среды и воздействие различных аллергенов, могут способствовать развитию аллергических реакций и, в конечном итоге, хронических респираторных заболеваний.

Однако для лучшего понимания механизмов, связывающих аллергические реакции и хронические респираторные заболевания, а также для разработки новых стратегий диагностики и лечения этих заболеваний у детей необходимы до-

полнительные исследования. Помимо фармакотерапии, важно также сосредоточиться на профилактике, включая управление качеством воздуха в помещении и пропаганду здорового образа жизни среди детей.

Список литературы:

1. Ричард Э.Берман, Роберт М.Клигман, Хол Б.Дженсон. Педиатрия по Нельсону. В 5 томах. Том 4. – М.: Рид Элсивер, 2009. – 1112 .
2. О.И. Король, М.Э. Лозовская, Ф.П. Пак. Фтизиатрия. Справочник (+ CD-ROM). – СПб.: Питер, 2010. – 272 с.
3. Станислав Николаевич Козарезов. Бронхолегочная дисплазия. – М.: LAP Lambert Academic Publishing, 2014. – 156 с.
4. Под редакцией И.И. Балаболкина. Лечение аллергических болезней у детей. – М.: Медицинское информационное агентство, 2008. – 356 с.

СЕКЦИЯ
«МЕНЕДЖМЕНТ»

КРИТЕРИИ ОЦЕНКИ ЭФФЕКТИВНОСТИ ОБУЧЕНИЯ ПЕРСОНАЛА

Даутова Олеся Андреевна
студент 5 курса,
кафедра менеджмента факультета заочного обучения,
Пермский государственный аграрно-технологический
университет имени академика Д.Н. Прянишникова
РФ, г. Пермь
E-mail: olesia18061990@gmail.ru

Миронова Наталия Алексеевна
научный руководитель, канд. экон. наук, доц.,
Пермский государственный аграрно-технологический
университет имени академика Д.Н. Прянишникова,
РФ, г. Пермь

Современные инструменты образования позволяют увидеть полную картину обучения специалистов и отследить его эффективность на любом этапе. На данный момент на практике по оценки эффективности обучения применяются несколько методов. Достаточно известная классическая – это четырехуровневая модель Дональда Киркпатрика (Рис. 1).

Реакция участников

- Измеряется первичная реакция на программу обучения, так называемый «фидбэк» или обратная связь: интерес, полезность и качество материала, оценивается тренер и его навыки, сложность или доступность подачи материала, организация обучающего мероприятия.
- Применяемые инструменты: Анкеты, Интервью, Фокус-группы.

Усвоение.

- Измеряется степень усвоения новых знаний/навыков участниками, а также, каким образом они планируют применять приобретенные навыки на рабочем месте.
- Применяемые инструменты: Экзамен, Тесты на усвоение материала, Тесты на проверку практических навыков, Составление плана, Обучение других сотрудников.

Поведение.

- Измеряется, каким образом изменилось общее поведение участников, и в какой мере участники тренинга используют новые знания и навыки на рабочих местах.
- Применяемые инструменты: Контрольный чек-лист оценки изменения рабочего поведения (обзор работы, проверка планов действия – разрабатывается по принципу оценки 3600), KPI, Сбалансированная счетная карта.

Результаты.

- Измеряется, в какой степени были достигнуты поставленные цели, то есть определяются и анализируются изменения в бизнес-показателях организации. Результаты должны оцениваться на протяжении хотя бы трех месяцев после окончания тренинга для того, чтобы можно было увидеть отложенные эффекты.
- Применяемые инструменты: KPI (показатели должны быть выбраны до начала обучающей программы)

Рисунок 1. Модель оценки эффективности обучения персонала Д. Киркпатрика

Эффективность обучения – это четкий показатель, который говорит, насколько обучение персонала помогло компании достичь поставленных целей.

Данная модель предложена в 1959 году и опубликована в книге «Четыре ступеньки к успешному тренингу» (Four Levels Evaluation Program) [1].

Однако при использовании всех уровней данной модели, процесс оценки эффекта обучения становится достаточно трудоемким и затратным, и не разумным по стоимости. Так же необходимо проанализировать динамику основных финансовых показателей компании.

Данную модель в 1991 году Джек Филипс, американский эксперт по работе с персоналом и директор института ROI, дополнил модель Киркпатрика пятым уровнем – ROI (Return on Investments – Возврат на инвестиции). ROI – это конкретный количественный показатель оценки обучения персонала, как расчет процентного соотношения прибыли от обучающего мероприятия к затратам на него.

Благодаря такому подходу стало возможным сделать обучение экономически эффективным: так как стало возможным показать прямую зависимость между увеличением продуктивности организации и системой обучения персонала (Рис. 2).

Рисунок 2. V-модель Дж. Филипса

Расчет ROI позволяет:

- количественно выразить улучшение результативности и качества работы в результате обучения сотрудников
- выразить в денежном эквиваленте ценность проведенного обучения
- определить возврат на инвестиции в обучающие мероприятия
- принимать обоснованные решения по выбору обучающих программ, сравнивая их эффективность.

Однако процедура вычисления ROI довольно трудоемка. Из-за трудности расчета ROI данный показатель рекомендуется измерять лишь в случае удовлетворения следующих показателей [3]:

- большая продолжительность программы
- важность программы для достижения корпоративных целей
- обозримость программы (этапы)
- большая целевая аудитория
- высокая степень заинтересованности лиц, принимающих решения.

Формула для расчета ROI выглядит следующим образом:

$$\mathrm{ROI} = \frac{\text{Доход от обучения} - \text{Затраты}}{\text{Затраты}} * 100\%, \qquad (1)$$

Затраты работодателя включают в себя:

- приобретение программ;
- создание условий для их изучения;
- последующую оценку качества полученных знаний персоналом.

Экономическая отдача от обучения становится тем более полной, чем более объективной является картина оценки обучения.

Основополагающие принципы расчета по модели Дж.Филипса:

- оценка-прогноз, то есть предварительная оценка ключевых показателей работы силами обучаемых.

- изоляция влияющих факторов – продолжение первого принципа и предполагает учет только тех факторов, которые непосредственно имеют связь с обучением. На этом этапе необходимо выявление влияния фактор в обучения среди прочих;
- корректировка – искусственное занижение вклада процесса обучения в совершенствование показателей деятельности компании. При подсчете ROI необходимо корректировать величину вклада, указанную сотрудниками.

Самый объективный показатель – результативность труда после обучения. Наряду с этим, на современном производстве применяются следующие критерии:

1. Общественно-социологические. К ним относится анкетирование и интервьюирование.

2. Статистические. Математический анализ полученных данных также позволит увидеть целесообразность проведенного обучения.

Простейшая математическая формула максимально объективно отражает картину состояния производства после обучения:

$$S = (P - C) - Q, \tag{2}$$

S – экономический эффект,

P – прирост продукции за определенную единицу времени;

C – цена единицы произведенной продукции за данный промежуток времени;

Q – затраты на обучение.

3. Оценочные. Сотруднику, прошедшему обучение, могут предложить выполнить контрольное задание, которое является итоговым тестом. По сути, это своеобразный экзамен на предмет усвоения новых сведений.

Также для экспертов в оценке обучения важные показатели, полученные после прохождения обучения такие как: увеличение прибыли, расширение новых сегментов рынка, оптимизация продаж, повышение качества продукции и услуг, сокращение брака [2].

Таким образом, систематическое проведение обучения персонала является неотъемлемой частью его управления и развития. Профессионально-квалификационный уровень персонала напрямую влияет на успех и возможности для развития компании. Сотрудники, обладающие необходимыми знаниями и опытом, рационально используют ресурсы организации в процессе работы, что способствует достижению стратегических целей компании.

Методы обучения можно определить как способы, при помощи которых достигается овладение обучающими знаниями, умениями, навыками и компетенциями. Выбор метода обучения зависит от конечных целей и задач обучения, от численности обучающихся, направления деятельности компании и от ее финансовых возможностей, возраста персонала и уровня его подготовки.

Эффективность обучения представляет собой отношение результатов или выгод от этого процесса к затраченным на него ресурсам. Оценка эффективности по соотношению затраты – результат является достаточно односторонней и не учитывает социальные, психологические и другие факторы. Однако именно такая оценка позволяет оправдать потраченные средства и выразить эффективность от процесса обучения в количественном эквиваленте.

Успешность обучения персонала часто измеряется увеличением ликвидности и рентабельности бизнеса либо же минимизацией штрафов. Но для каждого специалиста, в зависимости от программы обучения и специфики его работы, будут свои показатели. Если во всех этих случаях увеличилась прибыль и сократились издержки компании – обучение можно считать эффективным.

Список литературы:

1. Балынская Н.Р. Показатели оценки кадрового потенциала предприятия / Н.Р. Балынская // Кадры. – 2020. №2. – С.129.
2. Герасимов Б.Н. Методологические инструменты исследования и оценки эффективности процесса управления персоналом организации // Международный журнал гуманитарных и естественных наук. – 2018. – № 2. – С. 80.
3. Кононова Е.Н., Круносова Е.А. Управление персоналом / Е.Н. Кононова, Е.А. Курносова. – Самара: Самарский университет, 2016. – С.11.

РАЗРАБОТКА КОНКУРЕНТНОЙ СТРАТЕГИИ ОРГАНИЗАЦИИ (НА ПРИМЕРЕ ООО «ДОКТОР ВЕБ»)

Подус Даниил Евгеньевич
магистрант,
департамент магистратуры,
Тольяттинский государственный университет,
РФ, г. Тольятти
E-mail: rinokisho@gmail.com

DEVELOPMENT OF A COMPETITIVE STRATEGY OF THE ORGANIZATION (BY THE EXAMPLE OF "DOCTOR WEB" LLC)

Daniil Podus
Undergraduate,
department of magistracy,
Togliatti State University
Russia, Togliatti

АННОТАЦИЯ

В данной статье отражены основные тенденции в развитии рынка информационной безопасности, а также отражены основные элементы стратегии компании, которые могут помочь достигать вершин на высококонкурентном рынке. Также отражены основные компоненты конкурентной стратегии компании ООО «Доктор Веб».

ABSTRACT

This article reflects the main trends in the development of the information security market, and also reflects the main elements of the company's strategy that can help reach the top in a highly competitive market. The main components of the competitive strategy of the Doctor Web company are also reflected.

Ключевые слова: конкуренция, антивирусы, конкурентная стратегии, тенденции, антивирусные продукты, конкурентные рынки.

Keywords: competition, antiviruses, competitive strategies, trends, antivirus products, competitive markets.

В наше время использование компьютеров и интернета неотъемлемая часть жизни. Однако, вместе с возможностями и удобством приходят угрозы в виде компьютерных вирусов и других вредоносных программ. Производители антивирусных программ имеют важную роль в защите компьютерных систем. Однако, рынок антивирусных продуктов является очень конкурентным и требует разработки эффективной конкурентной стратегии для выживания на рынке и увеличения прибыли компании.

Ключевые тенденции рынка

1) Первая тенденция – это рост угроз и уязвимостей, связанных с развитием технологий.

2) Вторая тенденция – это развитие технологий машинного обучения и искусственного интеллекта;

3) Третья тенденция – это развитие мобильных устройств и облачных технологий.

4) Четвертая тенденция – это рост конкуренции на рынке антивирусных продуктов.

5) Пятая тенденция – потребители все больше ценят качество продукта.

Основные моменты создания успешной конкурентной стратегии

1. Исследование рынка и конкурентов. Прежде чем принимать какие-либо решения, компания должна провести исследование рынка и конкурентов. Это поможет определить потребности потребителей и понять, какие продукты предлагают конкуренты и какие цены они устанавливают [3].

2. Уникальное предложение. Чтобы привлечь клиентов и отличаться от конкурентов, компания должна разработать уникальное предложение, которое будет отличаться от других.

3. Фокус на потребностях потребителей. При разработке конкурентной стратегии компания должна сосредоточиться на потребностях своих потребителей. Это поможет создать продукты, которые будут наиболее полезными и удобными для клиентов.

4. Стратегия ценообразования. Компания должна разработать стратегию ценообразования, которая будет соответствовать ее конкурентным преимуществам и потребностям целевой аудитории. Цены должны быть конкурентоспособными, но при этом компания не должна жертвовать своей прибылью [2].

5. Маркетинговая стратегия. Компания должна разработать маркетинговую стратегию, которая будет привлекать целевую аудиторию и продвигать ее продукты на рынке.

6. Управление качеством. Компания должна обеспечить высокое качество своих продуктов и услуг, чтобы удовлетворять потребности своей целевой аудитории [1].

Для понимания важности создания и реализации конкурентных стратегий на сложных рынках можно привести в пример российскую компанию – лидера в сфере информационной безопасности и защиты от современных угроз.

Доктор Веб является одной из ведущих компаний в области антивирусных программ и представляет собой пример компании, имеющей успешную конкурентную стратегию.

Одним из ключевых элементов конкурентной стратегии Доктор Веб является акцент на качественном обслуживании клиентов. Компания предлагает широкий спектр услуг, включая техническую поддержку и консультации. Также Доктор Веб активно участвует в процессе обнаружения и анализа новых угроз, предоставляя своим клиентам быстрые и эффективные способы борьбы с ними. Остальными, но не менее важными элементами их конкурентной стратегии являются следующие элементы:

1. Инновации в области технологий безопасности – Доктор Веб постоянно работает над развитием новых технологий для борьбы с новыми видами угроз.

2. Фокус на корпоративном секторе – компания активно продвигает свои продукты для использования в корпоративной среде.

3. Глобальное присутствие – Доктор Веб продукты доступны для пользователей в разных странах мира.

4. Упор на защиту от новых видов угроз – Доктор Веб активно работает над обнаружением и предотвращением новых видов угроз, таких как атаки на базы данных, шифровальные вирусы и т.д.

Для успешной конкурентной стратегии компании Доктор Веб важно учитывать данные тенденции и осуществлять постоянную адаптацию к новым условиям рынка. Основными элементами конкурентной стратегии Доктор Веб являются дифференциация продукта, постоянное улучшение технологий защиты, активная маркетинговая политика, развитие партнерских отношений и построение высококачественной технической поддержки.

На примере Доктор Веб можно отметить, что успешная конкурентная стратегия компании основывается на ее способности быстро реагировать на изменения на рынке и предоставлять высококачественные продукты и услуги своим клиентам. Кроме того, активная маркетинговая политика компании и построение партнерских отношений позволяют ей удерживать позиции на рынке и привлекать новых клиентов.

В целом, успешная конкурентная стратегия в сфере разработки антивирусных продуктов должна основываться на постоянном развитии технологий защиты, адаптации к новым условиям рынка, стратегии дифференциации продукта, активной маркетинговой политике и развитии партнерских отношений. При этом необходимо учитывать особенности конкретного рынка и потребности клиентов.

Список литературы:

1. Виханский, О.С. Менеджмент: учебник / О.С. Виханский, А.И. Наумов. – 6-е изд., перераб. и доп. – Москва: Магистр Инфра-М, 2019.
2. Гуськов, Ю.В. Основы менеджмента : учебник / Ю.В. Гуськов. – Москва : ИНФРА-М, 2019. – 263 с.
3. Кнышова, Е.Н. Менеджмент: учебное пособие / Кнышова Е.Н. – Москва : ИД ФОРУМ, НИЦ ИНФРА-М, 2020.

СЕКЦИЯ

«МОДЕЛИРОВАНИЕ»

ГЕОМЕТРИЧЕСКИЕ ФОРМЫ ТВЕРДОТЕЛЬНЫХ МОДЕЛЕЙ НА 3D ПРИНТЕРЕ

Спиридонова Анна Алексеевна
студент группы ХТ-122; кафедра Химические технологии,
Институт архитектуры, строительства и энергетики,
Владимирский государственный университет
им. А.Г. и Н.Г. Столетовых,
РФ, г. Владимир
E-mail: nyura.spiridonowa131100@gmail.com

Ульченко Татьяна Владимировна
научный руководитель, канд. техн. наук, доц.,
кафедра Автоматизация, мехатроника и робототехника,
Институт машиностроения и автомобильного транспорта,
Владимирский государственный университет
им. А.Г. и Н.Г. Столетовых,
РФ, г. Владимир
E-mail: ulchenkotv@ya.ru

АННОТАЦИЯ

В статье разобран пример построения типовой геометрической модели вилки в системе Компас 3D с последующей печатью изделия на 3D-принтере с применением материала полиамид.

Ключевые слова: 3D-принтер, Компас 3D, твердая модель, объемная модель, 3D печать.

Ещё буквально недавно люди и поверить не могли в то, что появится технология, которая может обеспечить потребности людей в различных областях науки, например, изготовления обычных крепежных деталей, создания имплантов в медицине, возведение строительных элементов и применение данной технологии в индустрии. На сегодняшний день на рынке существует большое количество видов

устройств, позволяющих облегчить создание объёмных геометрических моделей по разработкам инженера. К таким устройствам относятся 3D принтеры. [1, 2] Данные принтеры используют трехмерную систему координат и имеют общую особенность, – создание трёхмерной модели по слоям.

Рассмотрим процесс создания модели вилки в 3D пространстве с применением Российского программного обеспечения «Компас 3D». Внешний вид этой детали и ее чертеж показаны на рис. 1-2.

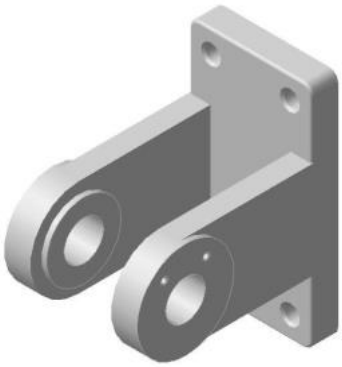

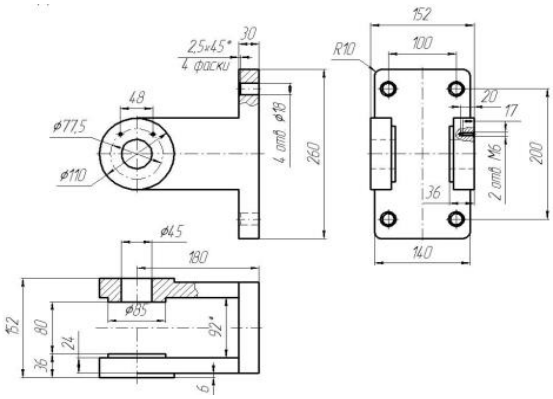

Рисунок 1. 3D модель вилки Рисунок 2. Чертеж вилки

Создание модели будем выполнять по шагам:

- Создадим новый файл детали.
- Сохраним его под именем Вилка.m3D.
- В дереве построения зайдём в свойства модели и выберем её цвет и обозначение.
- Создадим основание для элемента выдавливания – прямоугольник.
- Скругляем углы прямоугольника радиусом 10 мм (рис. 3).

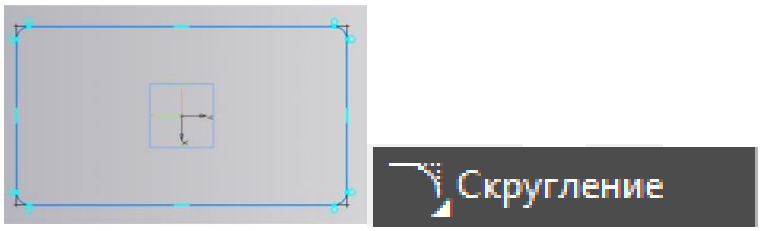

Рисунок 3. Скругление

Для этого на панели инструментов «геометрия» выбираем значок «скругление».

- Сквозные отверстия в основании будут построены заодно с самим основанием. Для этого их нужно нарисовать в эскизе. Щелкнем мышью на вертикальной стороне прямоугольника. На экране появится фантом прямой. Зафиксируем фантом, щелкнув на нем мышью. Аналогичным образом, указывая базовый отрезок и фиксируя фантом, строим прямые, параллельные остальным сторонам прямоугольника (рис. 4).

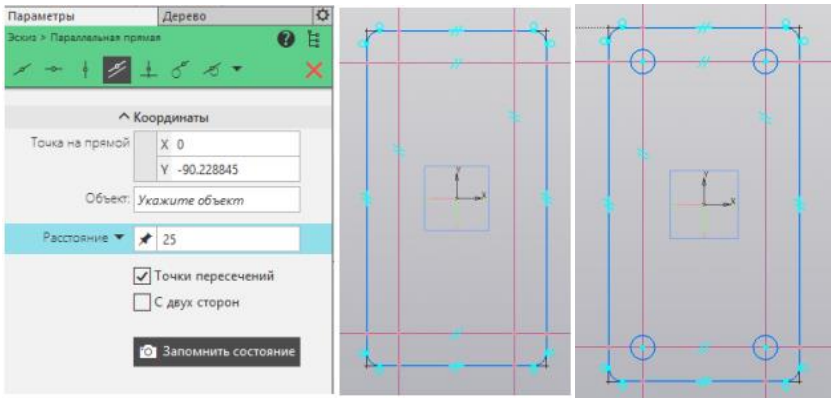

Рисунок 4. Построение отверстий

Теперь займёмся построением отверстий.

- Переходим к выполнению операции выдавливания.
- Устанавливаем ориентацию «Изометрия».
- Нажимаем кнопку «Элемент выдавливания» на панели инструментов «Элементы тела».
- Чтобы зафиксировать элемент выдавливания с заданными параметрами, нажимаем кнопку «Создать объект» на «Панели быстрого доступа». В окне детали появится полутоновое изображение получившегося элемента выдавливания (рис. 5).

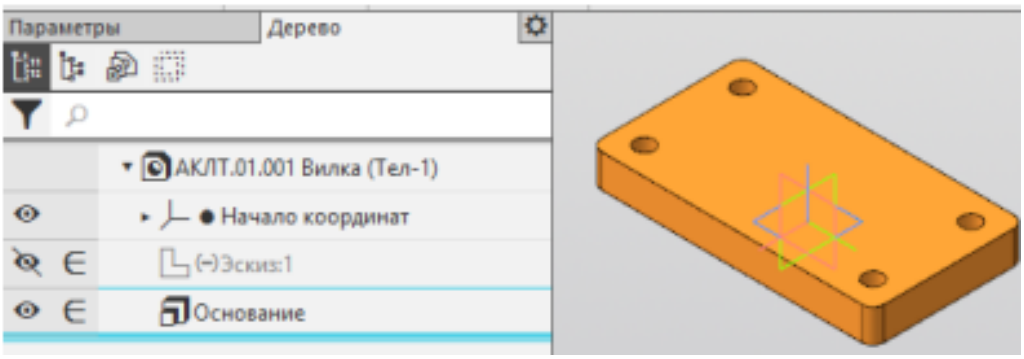

Рисунок 5. Элемент выдавливания

- При помощи операции «Приклеивание» фиксируем проушины (рис. 6).

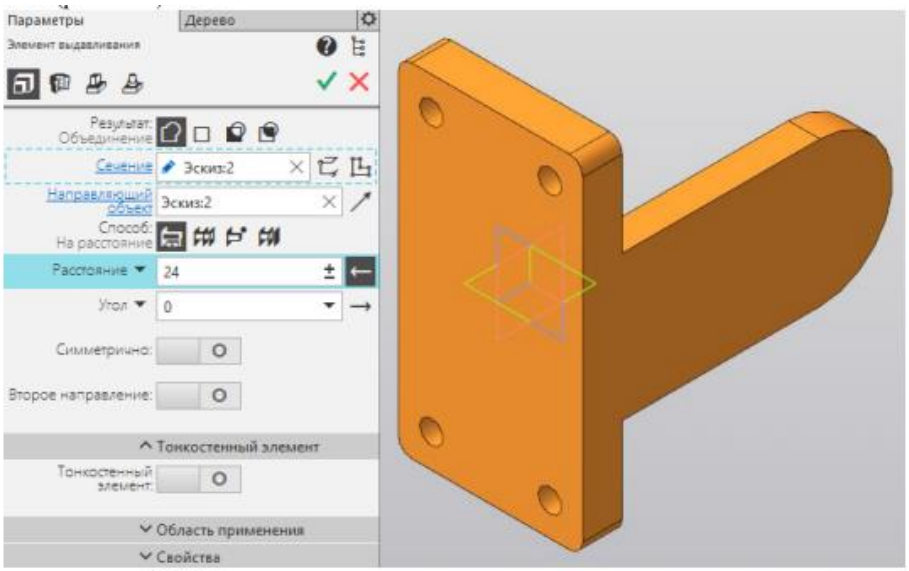

Рисунок 6. «Приклеивание» проушины

- Делаем отверстие в проушине по центру при помощи инструмента «Выдавливание».
- Создаём вторую проушину методом зеркального отражения (рис. 7). На этом построение эскиза проушины завершено.
- Выходим из режима редактирования эскиза.

Результат сборки распечатан на 3D принтере (рис. 8) и используется для наглядного пособия на уроках инженерной графики.

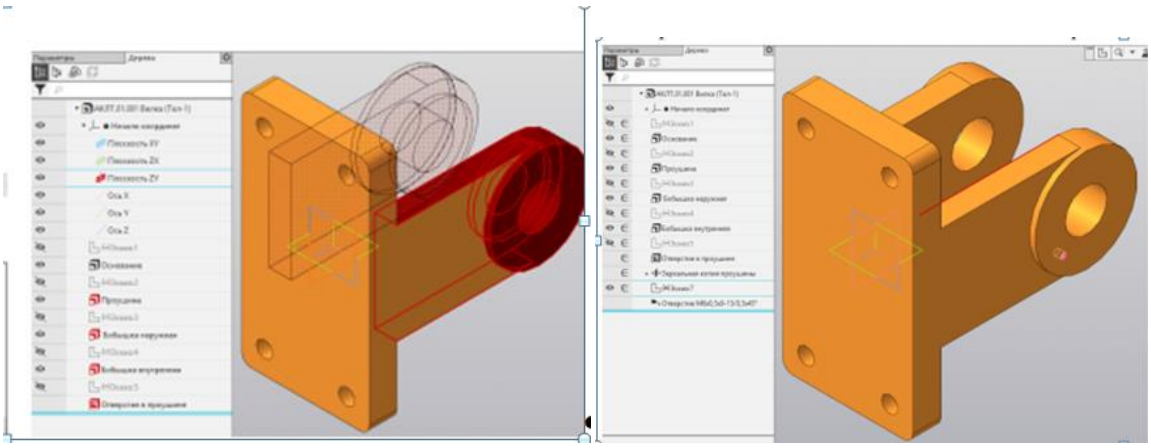

Рисунок 7. Создание второй проушины методом зеркального отражения

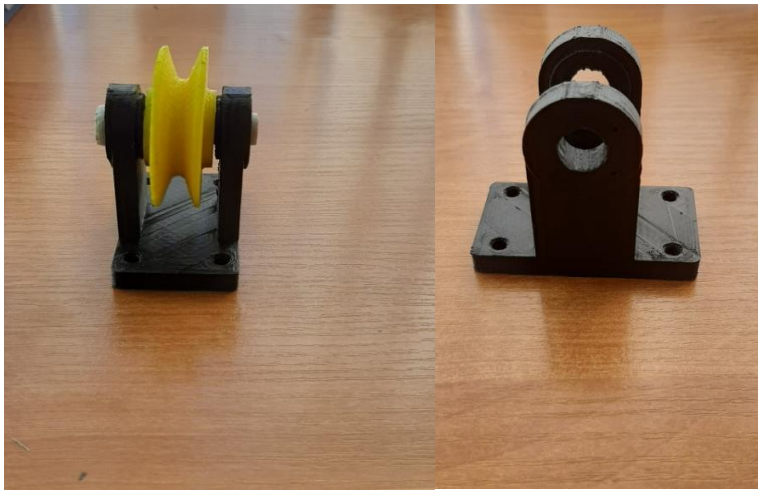

Рисунок 8. Результат 3D печати

Список литературы:

1. Абарихин Н.П. Чертежи деталей и приборов: учеб. пособие /Абарихин, Гавшин, Буравлева; Владим.гос.ун-т – Владимир: Изд-во Владим. Гос ун-т, 2011-135с.
2. Романенко И.И. Практикум по ИГ / И.И.Романенко, А.А.Иванов, Т.Е. Краева, Владим.гос. ун-т-Владимир: Изд-во Владим.гос.ун-та, 2006.-68.

СЕКЦИЯ

«ПЕДАГОГИКА»

РАБОЧИЕ ТЕТРАДИ ПО ИСТОРИИ КАК ЭФФЕКТИВНОЕ СРЕДСТВО ОРГАНИЗАЦИИ ПОЗНАВАТЕЛЬНОЙ ДЕЯТЕЛЬНОСТИ ОБУЧАЮЩИХСЯ

Бабушкина Анна Сергеевна
студент,
кафедра непрерывного педагогического
образования и методики обучения,
Сибирский государственный индустриальный университет,
РФ, г. Новокузнецк
E-mail: babuskinaana25@gmail.com

Ужан Ольга Юрьевна
научный руководитель, канд. пед. наук, доц.,
Сибирский государственный индустриальный университет,
РФ, г. Новокузнецк

WORKING WITH CONCEPTS AND TERMS IN THE PROCESS OF LEARNING HISTORY

Anna Babushkina
Student,
Department of Continuing Pedagogical
Education and Teaching Methods,
Siberian State Industrial University,
Russia, Novokuznetsk

Olga Uzhan
Scientific supervisor, candidate
of pedagogical sciences, associate professor,
Siberian State Industrial University,
Russia, Novokuznetsk

АННОТАЦИЯ

В данной статье рассматривается использование рабочих тетрадей по истории как эффективное средство организации познавательной деятельности в про-

цессе обучения истории. Также представлен ряд заданий и упражнений, способствующих наиболее эффективному усвоению материала при помощи рабочей тетради на уроке истории.

ABSTRACT

This article discusses the use of history workbooks as an effective means of organizing cognitive activity in the process of teaching history. There are also a number of tasks and exercises that contribute to the most effective assimilation of the material with the help of a workbook in a history lesson.

Ключевые слова: обучение истории, рабочие тетради по истории, формирование исторических знаний, уроки истории.

Keywords: history teaching, history workbooks, formation of historical knowledge, history lessons.

Актуальность данной темы состоит в том, что рабочие тетради по истории обладают универсальными дидактическими возможностями. Рабочие тетради различные типы заданий, при помощи которых можно и проверять уровень знаний обучающихся и использовать задания для проведения итогового контроля, а также для систематической самостоятельной работы учениками.

Первая попытка внедрения рабочих тетрадей по истории в образовательный процесс в отечественной методике преподавания приходится на 1960-е гг. На проектирование и создание рабочих тетрадей по истории влияли новые тенденции в развитии отечественной дидактики и методики преподавания. На рубеже веков появлялись тетради как традиционные, так и рабочие тетради по истории нового типа. Вторые отражали новые тенденции развития дидактики и истории. В рабочих тетрадях нового типа преобладали задания, направленные на творческую деятельность обучающихся, также авторами внедрялись новые типы заданий – это были задания где предполагалась работа с оценками и точками зрения, которые были сформулированы в различных исторических сочинениях; игровые задания, которые использовались в урочной деятельности и т.д. Осваивая новые

методы работы на уроках истории внимание обучающихся стало ориентироваться на работы с историческими источниками.

На проектирование и создание рабочих тетрадей по истории влияли новые тенденции в развитии отечественной дидактики и методики преподавания. Учебно – методический комплекс претерпевал изменения как качественные, так и количественные – качественные изменения были связаны с переоценкой необходимости тех или иных пособий [2].

Рабочая тетрадь по истории – это дидактический комплекс, предназначенный для самостоятельной работы учащихся в классе и дома непосредственно на ее страницах.

На данный момент рабочая тетрадь наиболее распространенный жанр учебной литературы после учебника. Использование рабочих тетрадей по истории улучшает качество понимания изучаемого материала и повышает эффективность учебного процесса. Задания, которые направленны на развитие познавательной деятельности дополняют содержание учебника, формируют способности обучающихся к самостоятельной деятельности, помогают развивать интерес к предмету, позволяют легче и эффективнее усваивать материал.

Также преимуществом рабочей тетради является то, что она направлена не в общем к обучающимся, а конкретно к личности. То есть, задания составлены таким образом, что каждый обучающийся может найти материал в тетради, который соответствует уровню его развития и направления интересов [1]. Рассмотрим более подробно некоторые упражнения и задания:

- «дать определение понятию» (дается понятие, которое обучающийся должен правильно сформулировать и записать)
- «заполнить таблицу» (в таблицы предоставлены пункты, учитываю которые ее надо заполнить)
- «прочитайте фрагмент» (дается отрывок из исторического документа, после прочтения которого нужно ответить на предоставленные вопросы)
- «составьте соотношения» (даются факты и объяснения, которые необходимо соотнести).

Важную роль рабочая тетрадь по истории играет при выполнении домашнего задания. Проверка домашнего задания происходит при помощи опроса, но зачастую для того, чтобы опросить всех обучающихся не хватает времени. При использовании рабочих тетрадей по истории процесс опроса происходит намного быстрее, обучающиеся самостоятельно выполняют задания и проверяют правильность его выполнения. Обучающиеся с большим интересом выполняют задания из рабочих тетрадей, так как задания, представленные в них разнообразны, соответствуют разному уровню познавательных способностей и направлены на индивидуализацию учебного процесса.

Рабочая тетрадь облегчает работу педагога при планировании урока, с ее помощью легче выделить задания для коллективного и индивидуального обучения, а также сочетать устную и письменную деятельность. При использовании рабочей тетради по истории педагог более эффективно организовывает познавательную деятельность обучающихся на уроке. Также использование рабочих тетрадей по истории способствует более качественной подготовки обучающегося по предмету.

Внедрение рабочей тетради по истории в образовательный процесс помогает развивать творческое мышление у обучающихся, более эффективному усвоению теоретического материала. Также при помощи рабочей тетради проще контролировать последовательность обучения. Обучающиеся приобретают практические умения и навыки решения различных типов исторических задач, а также происходит процесс формирования навыков самоконтроля при оценки выполненных заданий. Процесс мышления при использовании рабочих тетрадей по истории поделен на несколько этапов, при совершении ошибки на этапе она будет легко и быстро обнаружена и исправлена [4].

Таким образом, рабочие тетради по истории выполняют важную роль в организации учебного процесса. Содержание тетради отражает задания, которые дополняют учебно-методический комплекс, расширяют задания обучающихся, а также способсвуют более эффективному усвоению учебного материала. Выполняя задания в рабочей тетради обучающиеся овладевают умениями и навыками

самостоятельного достижения тех или иных результатов, освоению базовых знаний предмету История России.

Рабочие тетради по истории являются неотъемлемой частью процесса обучения, они служат одним их важных средств для ознакомления с курсом истории и способствуют эффективному развитию познавательного интереса обучающихся. Опыт применения рабочих тетрадей по истории показывает, что их использование способствует более эффективному усвоению материала на уроках.

Список литературы:

1. Крючкова Е.А. Дидактические возможности реализации воспитательных задач школьного исторического образования в старшей школе с учетом уровневой дифференциации // Преподавание истории и обществознания в школе. – 2016. – № 1. – С. 30-37.
2. Крючкова Е.А. Рабочие тетради как часть современного УМК по истории // Наука и школа. 2017. № 2. С. 191.
3. Куликова, А.В. Рабочие тетради как одно из эффективных средств организации самостоятельной работы обучающихся / А.В. Куликова – Саратов: Вольский строительный лицей, 2000.
4. Шапарина, О.Н. Современный учебно-методический комплекс по отечественной истории: структура и содержание // Преподавание истории в школе. – 2018. – № 5. – С. 5–18.
5. Хуторской А.В. Современная дидактика: Учебник для вузов – СПб.: Питер, 2001. – С. 536.

РАБОТА С ПОНЯТИЯМИ И ТЕРМИНАМИ В ПРОЦЕССЕ ОБУЧЕНИЯ ИСТОРИИ

Ивкова Влада Романовна
студент,
кафедра непрерывного педагогического образования и методики обучения,
Сибирский государственный индустриальный университет,
РФ, г. Новокузнецк
E-mail: vladaivkova03@gmail.com

Ужан Ольга Юрьевна
научный руководитель, канд. пед. наук, доц.,
Сибирский государственный индустриальный университет,
РФ, г. Новокузнецк

WORKING WITH CONCEPTS AND TERMS IN THE PROCESS OF LEARNING HISTORY

Vlada Ivkova
Student,
Department of Continuing Pedagogical Education and Teaching Methods,
Siberian State Industrial University,
Russia, Novokuznetsk

Olga Uzhan
Scientific supervisor, candidate of pedagogical sciences, associate professor,
Siberian State Industrial University,
Russia, Novokuznetsk

АННОТАЦИЯ

В данной статье рассматривается использование терминов и понятий как важных компонентов учебного материала в процессе обучения истории. Также представлен ряд конкретных заданий и упражнений, способствующих наиболее эффективному усвоению понятийного-терминологического аппарата на уроке истории.

ABSTRACT

This article discusses the use of terms and concepts as important components of educational material in the process of teaching history. A number of specific tasks and exercises are also presented that contribute to the most effective assimilation of the conceptual and terminological apparatus in the history lesson.

Ключевые слова: обучение истории, исторические термины, исторические понятия, формирование исторических понятий и терминов, уроки истории, терминология.

Keywords: teaching history, historical terms, historical concepts, formation of historical concepts and terms, history lessons, terminology.

На современном этапе образовательного процесса существует противоречие между необходимостью формирования исторических терминов и понятий у обучающихся в связи с закономерностями процесса освоения истории и требованиями нормативных документов, таких как ФГОС ООО и ИКС, и недостатком внимания к данному вопросу со стороны педагогов. Актуальность заключается в выявлении наиболее эффективных приемов и методов формирования исторических терминов и понятий на различных этапах образовательного процесса в школе.

Терминология является одним из основных средств передачи научных понятий и научного мышления, так как именно терминологию следует считать определяющей и дифференцирующей, главным показателем областей науки. Потому что свое знание и понимание от человека к человеку происходит через использование терминов и понятий. В результате научный обмен становится невозможным без использования терминологии. [2, с.23].

Однако следует различать «термин» и «понятие». Историческим понятием называют – отражение в сознании значимых, обобщенных систематизированных черт исторических фактов, раскрывающих их внутреннюю сущность, как правило, невидимую при первоначальном восприятии [7].

Исторический термин представляет собой слово или словосочетание, которое именует, обозначает историческое понятие и его соотношение с другими понятиями [6].

Работа с понятиями и терминами является одной из основных составляющих обучения предмету. Исторические понятия и термины являются ядром и смысловыми единицами учебных знаний по истории, а также объединяют все его структурные элементы. Понятийный аппарат – это структурный скелет знаний по истории.

При организации работы с понятиями и терминами важно соблюдать системность при ее планировании и реализации, так как результаты данной деятельности подлежат проверке на итоговой аттестации. Главным итогом должно стать усвоение обучающимися понятийного и терминологического аппарата истории.

В планировании работы по каждой теме определяются понятия и термины, которые должны понять и усвоить учащиеся. Понятийный аппарат служит основанием для формирования и понимания причинно-следственных связей, а также закономерностей исторического процесса. Также понятия и термины необходимы для объяснения и систематизации фактов при освоении темы.

Овладение историческими понятиями означает усвоение учащимися наиболее важных, специфических признаков исторических фактов, отражение в их сознании исторических событий и явлений в наиболее существенных связях и отношениях. Именно поэтому важным компонентом преподавания истории является работа над понятиями и терминами, поскольку их знание и осмысление способствует результативности учебного процесса [4].

Работа с терминами и понятиями начинается при изучении нового материала. Скакун В.А. в своем учебном пособии выделяет два основных способа формирования понятий и терминов: индуктивный и дедуктивный [5].

Суть индуктивного метода состоит в том, что понятие вводится после объяснения материала и выявления основных признаков явления, учитель идет от фактов или простых понятий к более сложным и обобщенным.

При использовании дедуктивного метода понятие вводится сразу, данный способ применяется тогда, когда новое понятие полностью подготовлено изучением предыдущих понятий, в том числе изучением ближайшего родового понятия. Также учителю необходимо убедиться в достаточном уровне знаний у обучающихся для понимания новой темы [5, с.132].

При формировании понятийно-терминологического аппарата на уроках истории целесообразным является применение индуктивного способа изложения материала, который позволяет осуществлять его поэтапное формирование на уроках, так как включает в себя:

- создание целостной картины исторического события, выявление признаков исторического факта и определение понятия;
- упражнения по использования новых понятий и терминов;
- проверочные и контрольные задания [3].

Каждое понятие и термин имеет свое содержание, которое состоит из связи существенных и несущественных признаков, объем которых заключает в себе единичные и общие категории [4].

Именно поэтому в ходе изучения истории каждый новый термин или понятие нуждается в раскрытии его содержания. Если термин обозначает предмет, то можно раскрыть его сущность через демонстрацию изображений. Однако, данный прием не является универсальным и поэтому при освоении терминов и понятий в курсе истории целесообразно использовать ряд методических упражнений. Рассмотрим более подробно некоторые упражнения и задания:

- «убери лишнее» (исключить одно слово из четырех, самостоятельно определить основание, по которому связаны остальные три);
- «продолжи ряд» (самостоятельно определить основание, по которому подобраны слова и продолжить ряд, демонстрируя свое понимание подбором подходящего слова);

- «составь предложение или рассказ» (составить небольшое описание о конкретном событии, явлении, эпохе, с использованием определенного количества понятий и терминов, такое задание проверяет соответствие употребления слова, понимание контекста);
- «найди ошибку» (среди списка фраз с изучаемыми терминами и понятиями найти неверные, зачеркнуть их);
- составление кроссворда из понятий и терминов;
- «заполни пропуски» (на карточке текст с пропусками, ниже список понятий и терминов, которые необходимо вставить согласно логике текста);
- «восстанови иерархию» (среди предложенных терминов и понятий выбрать наиболее значимые для данной темы, а также объяснить свой выбор);
- «восстанови изначальный вид текста» (на карточке с текстом изучаемые понятия и термины написаны через свои определения, учащимся необходимо заменить их терминами или понятиями).

Упражнения, представленные выше способствуют развитию критического мышления. Среди заданий, направленных на формирование навыков выделения свойств, умений классифицировать по признакам, можно использовать следующие упражнения:

- «распределение» – обучающимся прилагается список понятий и терминов, также можно включить имена исторических личностей и названия, которые необходимо распределить по группам однородных слов. Учитель демонстрирует образец выполнения задания – выписывает по одному слову в каждой колонке, далее обучающиеся самостоятельно определяют принцип распределения и выписывают слова по определенным ими колонкам;
- «поиск аналогов» – учитель называет термины и понятия, а учащимся необходимо найти аналогичные, ранее изученные и обосновать свой вариант ответа. Данные упражнения дисциплинируют и способствуют углублению мышления.

Также важную роль для закрепления исторических понятий и терминов играют проверочные и контрольные задания. Такие задания могут включать специальные приемы, направленные на работу с понятиями и терминами, которые

способствуют уточнению конкретизации, закреплению в памяти основных понятий урока и терминов их обозначающих [4].

В школьном курсе истории достаточно большое количество терминов и понятий, которые необходимо изучить, именно поэтому работу по их усвоению необходимо сделать яркой, увлекательной. В арсенале учителя истории существует большое разнообразие методов, приемов, форм закрепления понятий, а также проверки усвоения понятийного аппарата. Их можно классифицировать по следующим основаниям:

- традиционные формы (терминологический диктант, работа со словарем терминов, задания с пропусками в определениях, задания на соотнесение понятия с определением, тесты, расстановка в хронологической последовательности, составление схем, таблиц и ментальных карт из понятий, составление определений из слов и многие другие);
- нетрадиционные формы, как активные, так и интерактивные (разгадывание или взаимное составление ребусов и кроссвордов, составление синквейна, викторины, исторические путешествия, исторический аукцион, историческое лото, аналоги игр «Что? Где? Когда?», «Умницы и умники»).

Важно отметить, что изучение нового материала и контроль знаний в форме игры позволяет разнообразить учебный процесс, мотивирует и активизирует обучающихся на уроке, а также позволяет создать комфортную психологическую обстановку, так как ученик воспринимают это не как контрольную работу, а как игру.

Также при организации работы с терминами и понятиями на уроках важно знать особенности формирования понятийного аппарата. Во-первых, создание ассоциаций, так как в процессе визуализации срабатывает непроизвольное запоминание, используется и развивается творческое нестандартное мышление. Во-вторых, соответствие возрасту. В-третьих, постоянное повторение. В-четвертых, использование всех видов памяти (слуховая, зрительная, двигательная и др.) [1].

Таким образом, использование преподавателем разнообразных упражнений и заданий, направленных на формирование исторических понятий и терминов,

учет индивидуальных способностей обучающихся и регулярное закрепление полученных знаний в системе всего процесса обучения истории, позволит создать прочную основу для понимания и изучения предмета в целом.

Список литературы:

1. Веселова А.М. Методика формирования понятий в ходе изучения истории / А.М. Веселова // Евразийский научный журнал. – 2017. – №1 – С.243–244.
2. Гендерная экспертиза российского законодательства / Отв. ред. и рук. авт. коллектива Л.Н. Завадская. – Москва: БЕК, 2001. – 325с.
3. Крапивенцев А.А. Методические условия формирования исторических понятий у учащихся 5 класса // Время науки – The Times of Science. – 2016. – № 8. – С. 79-85.
4. Равшанов Ж.Ф. Некоторые методы работы с понятиями и терминами на уроках истории // Science and Education. – 2020. – №Special Issue 4. – С.249–256.
5. Скакун В.А. Основы педагогического мастерства: учебное пособие / В.А. Скакун. – Санкт-Петербург: Инфра-М: Форум, 2012. – 208 с.
6. Теория и методология исторической науки. Терминологический словарь / Отв. ред. А.О. Чубарьян – М.: Аквилон, 2014. – 576 с.
7. Шефер О.Р. Подготовка педагогических кадров к организации проектной деятельности школьников при обучении физике / О.Р. Шефер, Т.Н. Лебедева, Д.С. Мокляк; Южно-Уральский государственный гуманитарно-педагогический университет. – Челябинск: Южно-Уральский научный центр РАО, 2020. – 248 с.

ГАРМОНИЧНОЕ РАЗВИТИЕ ДЕТЕЙ 7-10 ЛЕТ В ТРЕНИРОВОЧНОМ ПРОЦЕССЕ СОВРЕМЕННОГО СПОРТИВНОГО ТАНЦА

Миронова Антонина Юрьевна
студент,
кафедра музыкального и хореографического образования,
Башкирский государственный педагогический
университет им. М. Акмуллы,
РФ, г. Уфа
E-mail: mironova.antonina00@list.ru

Кашапова Ляля Мухаметдиновна
научный руководитель, д-р пед. наук, проф.,
Башкирский государственный педагогический
университет им. М. Акмуллы,
РФ, г. Уфа

HARMONIOUS DEVELOPMENT OF CHILDREN 7-10 YEARS IN THE TRAINING PROCESS OF MODERN SPORT DANCE

Antonina Mironova
Student,
Department of Musical and Choreographic Education,
Bashkir State Pedagogical University
named after M. Akmulla,
Russia, Ufa

Lyalya Kashapova
Scientific adviser,
doctor of pedagogical sciences, professor,
Bashkir State Pedagogical University
named after M. Akmulla,
Russia, Ufa

АННОТАЦИЯ

В данной статье рассматривается гармоничное развитие детей младшего школьного возраста в тренировочном процессе современного спортивного танца.

При разработке комплекса гармоничного развития основой являлись знания о физическом и психологическом состоянии детей; социальных способностей.

ABSTRACT

This article discusses the harmonious development of children of primary school age in the training process of modern sports dance.

When developing a complex of harmonious development, the basis was knowledge about the physical and psychological state of children; social abilities.

Ключевые слова: гармоничное развитие; комплекс; многосторонний процесс; физическое развитие; психологическое развитие; социальное развитие; культура; современный спортивный танец; развитие детей; гармония; спорт.

Keywords: harmonious development; complex; multilateral process; physical development; psychological development; social development; culture; modern sports dance; child development; harmony; sport.

Развитие личности происходит на протяжении всей жизни. Особенное значение развития происходит в детстве. В младшем школьном возрасте у детей складывается фундамент здоровья. Этот возраст наиболее благоприятен для развития физических способностей – скоростных и координационных, а также способностей длительно выполнять циклические действия в режимах умеренной и большой интенсивности. В данном возрасте у детей начинают формироваться интересы и склонности к определенным видам физической активности, выявляется специфика индивидуальных моторных проявлений, предрасположенность к тем или иным видам спорта. [1, с. 1]

Так же в этот период осуществляется развитие таких психических функций, как память, мышление, восприятие, речь. Дети в этом возрасте начинают активно познавать себя и окружающих, формируют своё социальное поведение, нравственный выбор. Их поведение заметно меняется, ребёнок может самостоятельно доводить дела до конца, которые кажутся ему привлекательными, те появляется саморегуляция поведения.

Так же дети в младшем школьном возрасте начинают различать музыку, приобретают способность петь и танцевать. Наблюдается развитие памяти и внимания. В общем, происходит развитие личности, его качеств, особенностей.

Все виды танца чрезвычайно полезны для ребенка, они способствуют его физическому, нравственному, эстетическому развитию. Занимаясь хореографическим искусством, дети раскрывают для себя традиции, нравы, обряды, характер различных народов, их образ жизни, культуру [8, с. 175 – 176].

Работая с детьми 7-10 лет, нужно понимать, что тренировка должна быть разнообразной по содержанию (разучивание разных танцев и сложных гимнастических элементов, прослушивание разнообразной музыки от современной до классической, история возникновения спорта, танца и музыки). Это так же может быть и самостоятельный разбор упражнений и музыки, беседа с учениками, их мнение и видение. Такая разнообразная система тренировочного процесса гармонично влияет на развитие детей.

Огромный вклад в разработку теории гармоничного воспитания личности посредством хореографии и воплощение этой теории в жизнь внесли А.В. Луначарский, С.Т. Шацкий, А.С. Макаренко, Н.К. Крупская. Одной из важнейших задач они считали приобщение человека к прекрасному в жизни и искусстве. Дальнейшее развитие идеи гармонически развитой личности получили в трудах и практической деятельности В.А. Сухомлинского, П.Р. Атутова, С.С. Рубинштейна, М.Н. Скаткина и др. Всестороннее развитие личности школьника, как отмечает П.Р. Атутов, предусматривает расцвет всех духовных сил и способностей человека (интеллектуальных, волевых, творческих, этических), его гармоничное физическое развитие, формирование нравственности, творческого отношения к любому делу, развитие эстетических понятий.

Система гармоничного развития детей – это долгий и сложный процесс, который происходит благодаря многим факторам. Одним из этих факторов является применение эффективной методики в тренировочном процессе современного спортивного танца, которая будет производить одновременно физическое, психологическое, социальное развитие ребенка.

Комплекс элементов, в тренировочном процессе современного спортивного танца направлено на гармоничное развития ребёнка.

Современный спортивный танец – это новый вид танца, который сочетает в себе искусство танца, оригинальный жанр, элементы спортивной гимнастики, художественной гимнастики, акробатики, спортивной аэробики, сложность трюков. Данный вид танца направлен на гармоничное развитие младших школьников, требующий трудолюбия, выносливости и терпения.

Для того, чтобы понять эффективность данной методики, мы проведем диагностику детей, которые занимаются современным спортивным танцем уже 1-2 года и проверим тех, которые занимаются данным видом танца до 2 месяцев.

Экспериментальное исследование проведем в студии современного спортивного танца «Elegance». В репертуаре данной студии акробатика, элементы спортивной и художественной гимнастики, сложность трюков, прослушивание различной музыки. Методом исследования стала беседа с учениками, а также небольшие физические упражнения.

На первом этапе исследования проводились наблюдения за детьми во время занятий, а именно выясняли как они себя ведут и взаимодействуют друг с другом, так же проводили беседы с детьми, где мы интересовались их хобби. Собрав данную информацию, мы выяснили, что дети, которые занимаются современным спортивным танцев 1-2 года имеют дополнительные хобби, у них много интересов, связанные с музыкой, а дети, которые занимаются до 2 месяцев мало заинтересованы дополнительными занятиями. А также было замечено, что дети, занимающиеся 1-2 года на занятиях сохраняют строгую дисциплину и организованно взаимодействуют друг с другом, что дети, занимающиеся до 2 месяцев, не смогли так выдержать дисциплину и так же организованно взаимодействовать.

На втором этапе исследования нами было предложено выполнить небольшие физические упражнения на выносливость: прыжки на скакалке, бег; на развитие гибкости спины: различные подъемы туловища, лежа на животе; на гибкость ног: различные шпагаты. В ходе данного этапа, мы выяснили, что дети, занимающиеся больше времени современным спортивным танцем, физическая подготовка лучше, чем у тех, кто занимается совсем недавно.

Мы предложили в данном эксперименте использовать методику тренировочного процесса современного спортивного танца, которая гармонично влияет на развитие ребенка на протяжении 2-3 месяцев. В этой методике содержится различные упражнения общей физической подготовки, разучивание различных гимнастических элементов – физическое развитие; прослушивание классической и современной музыки – содействие развитию чувств ритма, музыкального слуха; воспитание эмоционального выражения, раскрепощенности, уверенности в себе – совершенствование психологических способностей; развитие инициативы, творческой активности, умение работать в коллективе – развитие социальных способностей.

Спустя 3 месяца мы вновь провели аналогичную диагностику и проверили результаты исследования. На первом этапе мы также наблюдали за детьми и выявили, что дети гармонично и тесно взаимодействуют друг с другом, умеют понимать друг друга, т.е. происходит развитие социальных и психологических способностей. Так же было выявлено, что дети активно проводят свободное время и занимаются дополнительными хобби. Таким образом, у детей развивается память, мышление, кругозор. На втором этапе диагностики мы выявили, что дети отлично справились с физическими упражнениями и с легкостью выполнили задания. Исходя из этого, можно сделать вывод о том, что у детей произошло совершенствование мышечной силы, гибкости, выносливости, координации, силовых способностей, а значит развитие физических данных.

Поводя итог исследования, можно сделать вывод о том, что эффективность данной методики доказана. Тренировочный процесс современного спортивного танца целенаправленно гармонично воздействует на личность ребенка. Данный вид танца является одним из средств всестороннего развития личности.

Детство – это период жизни, в котором человек легко поддается воспитательным воздействиям и влияниям. Именно в этот период закладывается основа, на которой базируется не только последующее обучение и воспитание, но практически вся последующая жизнь. И это является одной из причин занятий в современным спортивным танцем с раннего возраста.

Таким образом, хочется подчеркнуть, что современный спортивный танец может и должен изучаться детьми, расширяя возможности всестороннего и сбалансированного развития личности.

Список литературы:

1. Арсионова Н.Г. Методическая разработка особенности развития физических качеств у детей младшего школьного возраста, занимающихся в различных двигательных режимах в условиях реализации – 336 с.
2. Мижериков В.А., Юзефавичус Т.А. Введение в информационные технологии: учеб. пособие. М.: Информатика, 2005. – 352 с.
3. Пуртова Т.В., Беликова А.Н., Кветная О.В. Учите детей танцевать: Учебное пособие для студентов учреждений среднего профессионального образования. – М.: Владос, 2003г.
4. Развитие творческой активности школьников / Под ред. А.М. Матюшкина. – М.: Педагогика, 1991г.
5. Уфимцева Т.И. Воспитание ребенка. – М.: Наука. 2000г.
6. Янковская О.Н. Учить ребенка танцам необходимо // Начальная школа. – 2000г. №2.
7. Петров И.С. Формирование музыкальной культуры у учащихся, – Чебоксары, 1987.
8. Эстетическое воспитание школьников, – М., Просвещение, 1994.
9. Захаров Р.В. Записки балетмейстера / Р.В. Захаров. – М. : Искусство, 2004. – 351 с.

ОПЫТ РАБОТЫ ПСИХОЛОГО-МЕДИКО-ПЕДАГОГИЧЕСКОЙ КОМИССИИ С ДЕТЬМИ С ОВЗ

Рачкова Анастасия Сергеевна
студент,
кафедра социальной психологии и социальной работы,
Рязанский государственный университет
имени С.А. Есенина,
РФ, г. Рязань
E-mail: nastena.rachkova.00@bk.ru

Корчагина Лариса Михайловна
научный руководитель, канд. психол. наук,
доц. кафедры социальной психологии и социальной работы,
Рязанский государственный университет
имени С.А. Есенина,
РФ, г. Рязань

АННОТАЦИЯ

В статье содержится информация о детях с ОВЗ и необходимости прохождении ими психолого-медико-педагогической комиссии. Рассмотрены специфика деятельности ПМПК, необходимые документы, в каких случаях детей направляют на обследование. Специфика деятельности социального педагога.

Ключевые слова: дети с ОВЗ, психолого-медико-педагогическая комиссия, нарушение моторики рук, ТНР и ОНР, ЗПР.

Дети с ограниченными возможностями здоровья – это дети-инвалиды, либо другие дети в возрасте от 0 до 18 лет, не признанные в установленном порядке детьми-инвалидами, но имеющие временные или постоянные отклонения в физическом и (или) психическом развитии и нуждающиеся в создании специальных условий обучения и воспитания.

Общая характеристика детей с ограниченными возможностями здоровья

К основным категориям детей с ограниченными возможностями здоровья относятся:

1. Дети с нарушением слуха (глухие, слабослышащие, позднооглохшие);

2. Дети с нарушением зрения (слепые, слабовидящие);

3. Дети с нарушением речи (логопаты);

4. Дети с нарушением опорно-двигательного аппарата;

5. Дети с умственной отсталостью;

6. Дети с задержкой психического развития;

7. Дети с нарушением поведения и общения;

8. Дети с комплексными нарушениями психофизического развития, с так называемым сложными дефектами (слепоглухонемые, глухие или слепые дети с умственной отсталостью) [1, с. 9].

Детей с подобными нарушениями направляют на обследование в психолого-медико-педагогическую комиссию. С целью определения адаптированной программы обучения.

ПМПК – психолого-медико-педагогическая комиссия. Ее целью является определение нуждается ли ребенок в адаптированной программе обучения или в дополнительных занятиях с психологом, логопедом и другими специалистами.

У обследования на ПМПК есть несколько целей:

1. Обследования будущих первоклассников на необходимость определения в специальные коррекционные школы;

2. Обследование школьников на определение специальной адаптированной программы по неуспеваемости или соответствующей болезни.

3. Проведение обследования необходимо для установления инвалидности.

Педагоги образовательного учреждения направляют ребенка на комиссию, если замечают, что ребенку присущи такие особенности:

- Нарушение моторики рук. Школьники с подобной проблемой часто имеет трудности в письме, рисовании, а также на уроках технологии. В детских садах дети с таким нарушением не могут освоить навыки лепки из пластилина, рисовании, конструировании.

- Нарушение двигательной активности. Ребенок имеет трудности на уроках физкультуры. Ему сложно переключить с одного упражнение на другое. Так же присутствуют проблемы с координацией.

- Обследование в ПМПК назначают детям с общим недоразвитием речи и с тяжелым нарушением речи.
- Одной из причин также может стать неспособность освоить общеобразовательную программу. Ребенок не успевает по основным предметам: русский язык и математика.

Причиной ПМПК может стать ЗПР. Задержка психического развития может проявляться в поведении, не соответствующем возрасту, низкой работоспособности ребенка, гиперактивности, заторможенности.

ПМПК назначают детям с ОВЗ. Дети с подтвержденными комиссией ограниченными возможностями здоровья могут учиться в общеобразовательной школе по адаптированной программе.

В Рязанской центральной психолого-медико-педагогической комиссии обследование проходит следующим образом.

Первичный прием документов осуществляют социальные педагоги. При личном обращении родителей. Специалисты проверяют пакет документов, узнают причину обращения. После чего записывают на обследование.

В пакет документов входит:

- заявление, где родители указывают форму, в которой будет проходить обследование будет проходить обследование (очно или дистанционно;
- согласие на обработку персональных данных;
- социально-педагогический статус, где указывается уровень образование родителей, материальное положение и условия проживания семьи;
- характеристика из учебного заведения;
- направление, однако, оно необходимо только в том случае, если на обследование ребенка отправляет школа или детский сад. В случае если направляем медицинские и иные учреждения, направление не требуется.
- заключение психолого-педагогического консилиума.
- выписка из истории развития ребенка.

После приема документов социальный педагог оформляет личное дело и заполняет протокол обследования. В нем фиксируются основные данные о ребенке: имя, дата рождения, адрес, учебное заведение. А также сведения о родителях.

В назначенный день родители вместе с ребёнком являются на ПМПК. Социальный педагог ведет журнал учета прошедших комиссию детей.

На само обследование выделяется 30 минут. В комиссии сидят 5 человек: врач (терапевт или психиатр), психолог, дефектолог, логопед, социальный педагог. Ребенку задают вопросы из школьной программы, а также даются задания на логику. Например, из ряда слов выбрать лишние, посчитать количество животных по числу лап и другие. Для маленьких детей используются игрушки.

После обследования каждый специалист пишет заключение. Социальный педагог пишет безопасная ли среда для ребенка, адекватны ли родители.

После комиссии родителям выдают заключение. Там фиксируется программа обучения и специалисты, с которыми рекомендовано заниматься ребенку. Заключение носит лишь рекомендательный характер. В том случае, если родители не согласны, они могут отказаться от адаптированной программы.

Обследование можно пройти повторно в случае, если ребенок не справляется с адаптированной программой. Повторно комиссию проходят при переде из 4 в 5 класс, перед экзаменами в 9 классе.

Таким образом ПМПК играет очень весомую роль с сфере образования. Позволяет определить необходимую образовательную программу и условия, которые помогут ребенку справиться с трудностями в усвоении учебного материала.

Список литературы:

1. Егорова Т.В. Социальная интеграция детей с ограниченными возможностями: учеб. пособие.: Балашов: Николаев, 2002. – 80с.

ПРИЕМЫ МОДЕЛИРОВАНИЯ И ТЕАТРАЛИЗАЦИЙ КАК ЭФФЕКТИВНЫЕ МЕТОДЫ РАЗВИТИЯ СВЯЗНОЙ РЕЧИ У ДЕТЕЙ С ОНР

Саламатова Екатерина Михайловна
студент 5 курса,
кафедра специального (дефектологического) образования,
факультет психологии и педагогического образования,
Крымский инженерно-педагогический университет
им. Ф.Якубова,
РФ, г. Симферополь
E-mail: Salamatova_ekaterina@mail.ru

MODELING AND THEATRICALIZATION TECHNIQUES AS EFFECTIVE METHODS FOR THE DEVELOPMENT OF COHERENT SPEECH IN CHILDREN WITH ONR

Ekaterina Salamatova
5th year student,
Department of Special (Defectological) Education,
Faculty of Psychology and Pedagogical Education,
Crimean Engineering and Pedagogical University
named after F. Yakubov,
Russia, Simferopol

АННОТАЦИЯ

В данной статье рассматриваются вопросы о характерных особенностях методов моделирования и театрализованной деятельности, их приемах и техниках, применяемых для преодоления трудностей овладения навыками связной речи детьми дошкольного возраста с общим недоразвитием речи.

ABSTRACT

This article discusses the issues of the characteristic features of modeling methods and theatrical activities, their techniques and techniques used to overcome the difficulties of mastering the skills of coherent speech by preschool children with general speech underdevelopment.

Ключевые слова: общее недоразвитие речи, связная речь, моделирование, театрализованная деятельность.

Keywords: general underdevelopment of speech, coherent speech, modeling, theatrical activity.

В настоящее время актуальна тема выбора методических разработок для эффективного преодоления речевых нарушений, систематизации приемов и техник, подбор средств и наглядных пособий на этапе формирования и развития связной речи дошкольников, имеющих общее недоразвитие речи.

Основные формы монологической связной речи – рассказ и пересказ, которым обучают детей в дошкольном учреждении. Рассказ – детальное изложение индивидуально составленного события. В отличие от пересказа, рассказ более сложная форма монолога. Пересказ – это осмысленное устное воспроизведение текста. В этом процессе активно задействованы высшие психические функции (память, мышление, воображение и др.) [2].

Авторы Е.И. Тихеева, А.М. Леушина, Л.А. Пеньевская, Р.И. Габовая, А.М. Бородич в своих работах раскрывают вопросы обучения пересказыванию дошкольников и отмечают влияние пересказа на умственное, нравственное и эстетическое воспитание, и на развитие речи. Для обучения детей пересказу, необходимо сначала научить детей прослушать текст, понять смысл текста, запомнить последовательность, авторские обороты речи, связно и логично воспроизвести произведение [1].

Для повышения познавательной активности и вовлечения детей в процесс коррекции, продуктивно использовать методы наглядного моделирования и театрализаций. Так как эти два метода используют многоаспектный подход и позволяют эффективно формировать лексико-грамматические средства языка, связность речи и развивать все сферы жизни ребенка.

Моделирование – создание модели для дальнейшего использования в формировании представлений об объектах и их взаимосвязи с составляющими. В основе моделирования лежит принцип замещения [3].

Модель – это изображение или схема какого-либо явления или процесса в природе и обществе [9].

Наглядные модели – это средства обучения метода наглядного моделирования, использующиеся в логопедической работе [5].

Модели выражаются в предметных и предметно-схематических формах.

Приемы наглядного моделирования направлены на обогащение лексического запаса, на приобретение умений пересказывать и составлять рассказы, учить стихи.

Элементы модели выражаются в виде символов, знаков (геометрических фигур, условных изображений, контуров, силуэтов, пиктограмм и т.д.)

Символо-знаковые средства метода наглядного моделирования используются в обучении пересказу и составлению творческий рассказов для развития связной и последовательной речи. Символы-заместители – предметные картинки, изображения силуэтов и геометрические фигуры.

Для развития навыков пересказа необходимо усвоить принцип замещения, воспроизведения событий с использованием заместителей и передачи последовательности событий и действий при помощи предметного моделирования.

Для обучения детей с ОНР навыкам пересказа рекомендуется прослушать текст, составить модель и пересказать текст по модели. Данный прием повышает эффективность коррекционной работы с дошкольниками, имеющими общее недоразвитие речи, а также может вводиться в учебный процесс детей с нормой речевого развития для рационализации и стимуляции обучения, повышения заинтересованности и активности. Приобретение навыков связного высказывания посредством наглядного моделирования, позволяет дошкольникам развивать планирующую функцию своей речи.

Еще один творческий метод, который активно используется в педагогическом и коррекционном процессе – театрализованные игры.

В основе театральной педагогики положены театральные технологии, первоочередно направлены на познание мира, развитие воображения, фантазии и творчества [7].

Театр становится источником радости для детей и учит их быть зрителями, воспитывает эстетическую, нравственную и эмоциональную отзывчивость. При

помощи театра и игры можно погрузить и увлечь детей в мир, созданный автором и режиссером постановки, развивать воображение и творческое мышление [8].

М.Д. Маханева отмечает несколько важных функций театрализованной игры: познавательную, воспитательную и развивающую.

Е.А. Казанцева считает, основной функцией театрализаций выступает формирование эмоциональных чувств и способность к эмпатии у детей.

Цели театрализованных занятий [6]: развитие речи, развитие навыков театрально-исполнительной деятельности, воссоздание творческой среды, развитие социальных навыков, эмоциональное развитие детей.

На театрализованных занятиях используется приемы разыгрывания сказок по ролям, рассказов, инсценировок.

Театрализованные игры подразделяются на две группы [4]: режиссерские игры и игры-драматизации. Рисунок 1.

Рисунок 1. Классификация театрализованных игр

Театрализация оказывает значительное влияние на всестороннее развитие и становление личности ребенка, знакомство с окружающим миром и явлениями, приобретение новых знаний, развитие памяти, мышления, воображения, восприятия, внимания, обогащение словарного запаса, совершенствование звукопроизношения, выразительности и эмоциональности речи, развитие навыков связной и последовательной речи.

Напоследок хочется отметить, рассмотренные методики эффективно применять для развития речи как с детьми имеющие общее речевое недоразвитие, так и с детьми с нормальным речевым развитием. Многонаправленность коррекционных методик выражается в социально-коммуникативном, познавательном, речевом, художественно-эстетическом и физическом развитии.

Список литературы:

1. Алексеева М.М., Яшина В.И. Методика развития речи и обучения родному языку дошкольников: Учеб. пособие для студ. высш. и сред, пед. учеб. Заведений. – 3-е изд., стереотип. – М.: Издательский центр «Академия», 2000. – 400 с.
2. Бородич А.М. Методика развития речи детей. – М.: Просвещение, 1981. – 256 с.
3. Епифанцева Т.Б. Настольная книга педагога-дефектолога/ Под ред. Епифанцева Т.О.; 2-е изд. – Ростов н/Д: Феникс, 2007. – 486с.
4. Казанцева Е.А. Игровые технологии в образовании : учебное пособие / Е.А. Казанцева. – Курган : КГУ, 2021. – 112 с. – Текст: электронный// Лань : электронно-библиотечная система. – URL: https://e.lanbook.com/book/177936 (дата обращения: 28.04.2023).
5. Козина Е.Ф. Методика ознакомления с окружающим миром в предшкольном возрасте : учебное пособие / Е.Ф. Козина. – Москва : Прометей, 2011. – 488 с Текст: электронный// Лань : электронно-библиотечная система. – URL: https://e.lanbook.com/book/3825 (дата обращения: 25.04.2023)
6. Маханева М.Д. Занятия по театрализованной деятельности в детском саду // М.: ТЦ Сфера. – 2009. – С. 128.
7. Опарина Н.А. Театрализация детского досуга : учебно-методическое пособие для вузов / Н.А. Опарина. – Санкт-Петербург : Планета музыки, 2023. – 264 с. – Текст: электронный// Лань : электронно-библиотечная система. – URL: https://e.lanbook.com/book/278801 (дата обращения: 28.04.2023)
8. Педагогика: курс лекций по актуальным проблемам общего и дошкольного образования : учебное пособие / Е.В. Клюева, Т.В. Наумова, Е.В. Губанихина, М.Н. Корешкова ; под общей редакцией Е.В. Клюевой., Т.В. Наумовой. – Нижний Новгород : ННГУ им. Н.И. Лобачевского, 2013. – 254 с. – Текст: электронный// Лань : электронно-библиотечная система. – URL: https://e.lanbook.com/book/153265 (дата обращения: 28.04.2023)
9. Поваляева М.А. Справочник логопеда – Ростов-на-Дону: «Феникс», 2002. – 448 с.

СЕКЦИЯ
«ПСИХОЛОГИЯ»

ОПЫТ ПСИХОСОЦИАЛЬНОЙ РАБОТЫ С ПОЖИЛЫМИ ЛЮДЬМИ

Клиншова Оксана
магистрант,
кафедра социальной психологии и социальной работы,
Рязанский государственный университет
имени С.А. Есенина,
РФ, г. Рязань
E-mail: oxana.sockolovskaya@yandex.ru

Корчагина Лариса Михайловна
научный руководитель, канд. пед. наук, доц.,
Рязанский государственный университет
имени С.А. Есенина,
РФ, г. Рязань

EXPERIENCE OF PSYCHOSOCIAL WORK WITH THE ELDERLY

Oksana Klinshova
Master's student,
Department of Social Psychology and Social Work,
Ryazan State University named after S.A. Yesenin,
Russia, Ryazan

Korchagina Larisa Mikhailovna
Scientific supervisor,
Candidate of Pedagogical Sciences, Assoc.,
Ryazan State University named after S.A. Yesenin,
Russia, Ryazan

АННОТАЦИЯ

В данной статье описывается опыт организации психосоциальной работы с пожилыми людьми в государственном бюджетном учреждении Рязанской области «Клепиковский комплексный центр социального обслуживания населения». Рассматриваются формы и технологии, направленные на профилактику одиночества в изменившихся условиях жизни пожилых людей.

ABSTRACT

This article describes the experience of organizing psychosocial work with the elderly in the state budgetary institution of the Ryazan region "Klepikov Comprehensive Center for Social Services of the population". The forms and technologies aimed at preventing loneliness in the changed living conditions of the elderly are considered.

Ключевые слова: пожилые люди, одиночество, психоэмоциональное здоровье, мини-клубы, арт-терапия, безопасность.

Keywords: elderly people, loneliness, psycho-emotional health, mini-clubs, art therapy, safety.

Пожилые люди – наиболее социально незащищенная категория общества. С выходом на пенсию у людей пожилого возраста полностью меняется привычный для них уклад жизни: прекращается трудовая деятельность, сужается круг общения, становится больше свободного времени, которое нужно чем-то занять. В связи с этим возникают сложности в социально-бытовой и психологической адаптации к новому образу жизни, к новым условиям [1]. Столкнувшись с такими переменами, пожилые люди начинают ощущать внутреннюю тревогу, беспокойство, боязнь остаться наедине с самим собой.

Одиночество как социально-психологическая проблема широко распространено среди данной категории населения. Исследователи рассматривают одиночество с двух позиций: физическое и психологическое. Физическое одиночество – это проживание отдельно от родных и близких либо отсутствие таковых. Психологическое одиночество пожилой человек может ощущать, даже проживая в семье, когда отсутствует взаимопонимание с членами семьи [2].

Чтобы помочь пожилым людям адаптироваться на новой ступени жизни и не потерять свою личность, ощущать себя востребованным и нужным для более молодого поколения, необходимо профессионально осуществлять социальную работу, внедряя новые методы и технологии. Большая роль здесь отводится центрам социального обслуживания населения.

На базе ГБУ РО «Клепиковский комплексный центр социального обслуживания населения» (далее – ГБУ РО «Клепиковский КЦСОН») в работе с пожилыми гражданами широко используется досуговая деятельность – организация клубной деятельности. Созданы мини-клубы на дому для граждан пожилого возраста и инвалидов.

Мини-клубы выполняют задачу по обеспечению содержательного досуга и общения людей пожилого возраста и инвалидов Клепиковского района. Руководители мини-клубов, которыми являются заведующие отделениями, создают необходимые условия для деятельности клубов, свою работу строят в соответствии с тематическим планированием.

Деятельность 12 мини-клубов, среди которых мини-клуб «Цветущий сад», мини-клуб «Рукодельница», мини-клуб «Золотые ручки», мини-клуб «Кружевница», мини-клуб «Соседушки», мини-клуб «Веселушки», мини-клуб «Ивушка», мини-клуб «Деревенские посиделки», мини-клуб «За чашкой чая» и др., направлена на развитие активности пожилого человека, соответствующей его здоровью, интересам, трудовым навыкам.

В пожилом возрасте происходят изменения в физическом и психологическом состоянии. При этом наиболее страдает память. Для того, чтобы прожить долгую жизнь в трезвом уме и памяти, необходимо поддерживать ее в активном состоянии. В рамках мини-клуба «Эрудит» пожилые люди разгадывают кроссворды, решают различные математические задачки, головоломки, шарады.

Занятия в мини-клубе «Я познаю мир» способствуют расширению кругозора и сферы общения, сохранению, улучшению и укреплению психоэмоционального здоровья. Проводятся экскурсы в историю, воспоминания исторических событий. Занятия способствуют повышению информационного и образовательного уровня пожилых людей.

В рамках данных мини-клубов для пожилых людей организовываются занятия рукоделием на дому, разгадывание кроссвордов, чтение газет, художественной литературы. Также участники мини-клуба обмениваются опытом по сбору лечебных трав, различных видов консервации. Проводятся вечера воспоминаний

за просмотром фотографий, обсуждение ярких событий, произошедших в их жизни. Проводятся зимние и летние прогулки в лес, организовываются выезды на митинги ко Дню Победы.

Пожилой возраст – это такое время, когда организм человека достаточно изношен, проявляются хронические болезни, усталость, мышцы теряют свой тонус. Укрепить свой организм и предотвратить развитие хронических заболеваний очень хорошо помогает плавание.

В рамках мини-клуба «ЗОЖ» пожилые люди посещают бассейн, где для них проводятся индивидуальные и групповые занятия с тренером. Данные занятия стимулируют активное кровообращение, улучшают когнитивные процессы, укрепляют память и внимание, мышцы, сосуды, сохраняют подвижность суставов. Мини-клуб способствуют здоровому образу жизни, максимальной реализации физического потенциала пожилого человека, приобщению к активному образу жизни и культурно-оздоровительному отдыху, улучшению и укреплению физического здоровья.

Помимо созданных мини-клубов, в ГБУ РО «Клепиковский КЦСОН» проводятся индивидуальные занятия с применением таких видов арт-терапии, как цветотерапия, музыкотерапия, кинотерапия, игротерапия, гарденотерапия, изотерапия, крупотерапия, эко-арт-терапия.

Цветотерапия – технология, с помощью которой можно воздействовать цветом на человека с целью восстановления его положительного психоэмоционального состояния. Музыка снижает негатив, стрессовые состояния, депрессию у пожилого человека. В рамках данной терапии пожилые люди изучают значение каждого цвета, как он влияет на человека. Подбирают цвета, которые им близки.

Суть музыкотерапии заключается в улучшении физического и психологического здоровья с помощью прослушивания игры на различных инструментах, звуков и песен. Музыка вселяет оптимизм в пожилых людей, способствует бодрому настроению, повышению жизненного тонуса, отвлекает от негативных мыслей. Люди пожилого возраста часто испытывают проблему со сном. Хоро-

шая спокойная музыка помогает расслабиться и быстрее заснуть. Некоторые пожилые люди страдают психическими расстройствами. Музыка способствуют подавлению данных расстройств. Она отлично борется с депрессивными состояниями, которым часто подвержены пожилые люди.

Кинотерапия – это просмотр любимых фильмов и дальнейшее их обсуждение. Фильмы пожилым людям необходимы в качестве психологической поддержки. В рамках данной терапии проводятся показы фильмов определенной тематики, исходя из интересов пожилых людей. Подбираются такие фильмы, которые напоминают им о молодости, о приятных событиях. После просмотра пожилые люди обсуждают сюжеты фильмов, делятся радостными эмоциями, забывают о тревогах и проблемах.

Игротерапия – это способ воздействия на пожилых людей посредством игры. В рамках данной терапии пожилые люди играют в различные настольные игры, в хорошую погоду в игры на свежем воздухе, не требующие сильных физических нагрузок. Данная терапия помогает восстановлению коммуникативных навыков, расширяет кругозор, выводит из депрессий.

Гарденотерапия основана на приобщении пожилых людей к работе с растениями и предоставляет дополнительные возможности пожилому человеку через его взаимодействие с растительным миром. В рамках гарденотерапии пожилые люди выращивают рассаду, домашние цветы, занимаются озеленением придомовой территории, делятся опытом друг с другом.

Изотерапия направлена на улучшение психологического состояния пожилых людей. С ее помощью пожилые люди выражают свои эмоции и чувства через нарисованные ими рисунки, освобождаются от психологической зажатости, агрессивности, нервозности.

Крупотерапия – это нетрадиционная форма работы с различными видами круп, которая направлена на развитие мелкой моторики, памяти, внимания, усидчивости, восстановление творческих процессов и эмоционального состояния пожилых людей.

Эко-арт-терапия направлена на взаимодействие пожилых людей с миром природы. В рамках данной терапии проводятся прогулки с пожилыми людьми на свежем воздухе, занятия по изучению природных материалов. Эко-арт-терапия помогает увидеть красоту природы, развивает экологическое мировоззрение пожилых людей.

Также в ГБУ РО «Клепиковский КЦСОН» создан для пожилых людей «университет третьего возраста», который предусматривает получение образовательных услуг, способствующих раскрытию внутренних возможностей и потребностей граждан пожилого возраста с целью их активизации и самореализации, а также успешной адаптации в обществе.

В рамках данного направления широким спросом пользуются групповые занятия по повышению компьютерной грамотности: по изучению использования компьютера, умению работать в различных текстовых редакторах, фоторедакторах, пользованию приложений и т.д.

В настоящее время случаи пожаров, мошенничества и других чрезвычайных ситуаций обуславливают необходимость поиска новых форм оказания помощи, подготовку лиц пожилого возраста к оперативному реагированию в экстремальных ситуациях. С целью повышения уровня безопасности, качества жизни, преодоления кризиса пожилого возраста и страхов в социально-бытовой деятельности на базе ГБУ РО «Клепиковский КЦСОН» создана «Школа безопасности граждан пожилого возраста и инвалидов». Слушатели школы обучаются юридической грамотности, способам противодействия мошенничеству, а также основам оказания психологической помощи тем, кто пострадал от преступных и халатных действий. Изменение социального статуса пожилого человека, дефицит общения, предупреждение трудных ситуаций, основы здорового образа жизни – те вопросы, которым уделяют внимание специалисты. Правила пожарной и электробезопасности также в программе школы.

Основные направления Школы:

- психологическая безопасность (психическое развитие и состояние пожилых людей, умение адекватно отражать внутренние и внешние угрозы);

- дорожная безопасность (комплекс мероприятий, направленных на обеспечение безопасности пожилых граждан);
- пожарная безопасность (состояние защищенности личности, имущества, общества и государства от пожаров);
- пищевая безопасность (ситуация, при которой все в каждый момент времени имеют физический и экономический доступ к достаточной в количественном отношении безопасной пище, необходимой для ведения активной и здоровой жизни);
- валеология (совокупность знаний о здоровом образе жизни человека);
- юридическая безопасность (выработка системы мер по организованному противодействию, которые опираются на соответствующие научные основы);
- электробезопасность (система организационных мероприятий и технических средств, предотвращающих вредное и опасное воздействие на работающих от электрического тока электрической дуги, включающая в себя правовые, социально-экономические, организационно-технические, санитарно-гигиенические, лечебно-профилактические, реабилитационные и иные мероприятия).

Применение данных методов и технологий специалистами Комплексного центра социального обслуживания населения помогает пожилым людям и инвалидам преодолеть социальную изоляцию, снизить уровень одиночества. Возвращение пожилым людям полноценной жизни в обществе и забота о них помогают повысить их самооценку и преодолеть одиночество.

Список литературы:

1. Корчагина Л.М. Социальная работа с пожилыми людьми: учебно-методич. пособие/ Л.М. Корчагина; Гос. образ. учр-е проф. образ-я "Ряз. ин-т развития образования". – Рязань, 2011.
2. Фокин В.А. Концептуальные подходы к теоретическим и технологическим основам социального обслуживания граждан пожилого возраста в контексте новых социальных реалий современной России // Отечественный журнал социальной работы – 2019 г. – № 3. – С. 105-118.

ПСИХОСОЦИАЛЬНЫЕ ТЕХНОЛОГИИ РАЗВИТИЯ ДОВЕРИЯ КЛИЕНТОВ К СОЦИАЛЬНЫМ РАБОТНИКАМ

Потапова Маргарита
студент,
кафедра социальной психологии и социальной работы,
Рязанский государственный университет
имени С.А. Есенина,
РФ, г. Рязань
E-mail: margopotapova33@gmail.com

Корчагина Лариса Михайловна
научный руководитель, канд. пед. наук, доц.,
Рязанский государственный университет
имени С.А. Есенина,
РФ, г. Рязань

PSYCHOSOCIAL TECHNOLOGIES FOR DEVELOPING CUSTOMER TRUST IN SOCIAL WORKERS

Potapova Margarita
Student,
Department of Social Psychology and Social Work,
Ryazan State University named after S.A. Yesenin,
Russia, Ryazan

Larisa Korchagina
Scientific supervisor,
Candidate of Pedagogical Sciences, Assoc.,
Ryazan State University named after S.A. Yesenin,
Russia, Ryazan

АННОТАЦИЯ

В данной работе рассматривается тема развития доверия клиентов к социальным работникам. Описывается необходимость установления доверительных отношений с клиентом, рассматривается структура доверия, профессионально-важные качества, способствующие расположению клиента к социальному работнику, а также раскрывается алгоритм технологии профессионального общения, влияющий на развитие доверия клиента.

ABSTRACT

In this paper, the topic of developing customer trust in social workers is considered. The necessity of establishing a trusting relationship with the client is described, the structure of trust, professionally important qualities that contribute to the client's location to the social worker are considered, and the algorithm of the technology of professional communication that affects the development of the client's trust is revealed.

Ключевые слова: доверие, доверительные отношения, структура доверия, профессионально-важные качества, профессиональное общение.

Keywords: trust, trusting relationships, the structure of trust, professionally important qualities, professional communication

Доверие клиента к социальному работнику является ключевым аспектом, в котором заключается успешность оказания помощи нуждающемуся в ней человеку. Именно оно способствует доверительным отношениям, которые могут сыграть свою роль как в планировании, так и в реализации последующих действий, направленных на поддержку клиента и его окружения.

В своей работе М.В. Фирсов указывает, что в процессе первичного контакта необходимо устанавливать доверительные отношения, которые помогут в дальнейшем эффективно провести оценку ситуации клиента, а также позволят клиенту раскрыться и более полно рассказать свою историю. Вместе с этим отмечается, что позитивный первичный контакт связан с определённым эмоциональным фоном, который должен выстраиваться в процессе коммуникации [1; с. 145].

Дж. Холмс и Дж. Ремпел утверждают, что в структуре доверия можно выделить три основные компонента [2; с. 142]:

1) партнер воспринимается как надежный и предсказуемый;

2) партнер воспринимается как заинтересованный в благосостоянии и удовлетворении потребностей;

3) отношения с партнером воспринимаются как устойчивые и постоянные.

Чтобы развить доверие клиента к специалисту по социальной работе, тот должен восприниматься как надёжное и предсказуемое лицо, заинтересованное в благосостоянии и удовлетворении его потребностей на то время, которое будет необходимо для оказания помощи.

Однако, чтобы сформировать доверие у клиента к специалисту, социальному работнику необходимо обладать профессионально-важными качествами, характерными для специалиста социальной сферы.

Один из перечней подобных качеств был выделен Р.В. Овчаровой. Первым качеством была представлена доброжелательность, как способность демонстрировать своё отношение приязни, положительного отношения, симпатии, готовности поддержать другого человека. Следующей была описана эмпатия как способность понимать эмоциональное состояние другого человека и демонстрировать понимание, способность собрать информацию о мыслях и чувствах клиента, дать понять клиенту, что его слушают и поощрить к более полному выражению чувств. Далее была обозначена деликатность, как вежливость, мягкость в обращении с другими людьми. После чего упоминается аутентичность в виде способности быть естественным в отношениях с людьми, быть самим собой в контактах с окружающими. Следующим качеством описывается открытость как готовность открыть другим свой внутренний мир, быть искренним, уметь говорить о своих чувствах и мыслях, транслировать их собеседнику. Также указывается конкретность, что предполагает отказ от общих рассуждений, умение конкретно отвечать на вопросы. Последним упоминается такое качество, как непосредственность, что обозначается автором как умение говорить и действовать в обстановке «здесь и теперь», иметь чёткое представление о человеке и его ситуации и демонстрировать это. [3; с. 245]

Д. Макнайт и Н. Шервани выделяют следующие важные качества, влияющие на формирование межличностного доверия [4; с. 345]:

1. Компетентность – уверенность, что конкретное лицо будет качественно исполнять свои ролевые предписания;

2. Доброжелательность – демонстрация интереса к потребностям других;

3. Предсказуемость – уверенность, что поведение контрагента будет соответствовать существующим нормам.

Помимо всего вышеперечисленного, специалист по социальной работе должен обладать коммуникативными навыками, поскольку всё начинается с беседы между ним и клиентом.

Н.Н. Еговцева в своей работе описала алгоритм технологии профессионального общения, который включает в себя следующие этапы [5; с. 170]: планирование; установление контакта; взаимодействие; выход из контакта; интерпретация результатов общения. Рассмотрим специфику коммуникативных задач на каждом из этапов.

Этап планирования определяется как проектирование специалистом по социальной работе процесса общения с учетом условий коммуникативной ситуации, задача планирования – определение коммуникативной цели.

Этап установления контакта заключается в решении следующих коммуникативных задач: установление доверительных отношений с собеседником; оценка проблемы клиента; переключение внимания на собеседника.

Этап взаимодействия является основным в содержательном плане технологии общения, подразумевает реализацию специалистом коммуникативных задач, среди которых: стимулирование коммуникативной активности собеседника; обмен информацией; предупреждение конфликтов; использование системы гибких пристроек в общении.

Этап выход из контакта рассматривается как завершение совместной деятельности и представляет собой совокупность коммуникативных действий, направленных на конструктивное завершение процесса общения.

Интерпретация результатов общения предполагает рефлексию, в ходе которой специалист анализирует результаты общения, степень достижения поставленных целей. Интерпретация результатов общения предполагает решение следующих коммуникативных задач: диагностика результативности общения (анализ достижения цели, задач общения), оценка стратегии и тактики речевого

поведения специалиста и собеседника; постановка социального диагноза, проектирование дальнейших действий.

Для эффективной реализации рассмотренной технологии будущему специалисту необходимы коммуникативные умения.

Таким образом, мы можем сделать вывод, что для установления доверительных отношений и развитие доверия необходимо обладать профессионально-важными качествами и коммуникативным умением, чтобы клиент смог довериться специалисту по социальной работе.

Список литературы:

1. Фирсов М.В. Технология социальной работы: учебник и практикум для прикладного бакалавриата / М.В. Фирсов, Е.Г. Студёнова. –3-е изд., перераб. и доп. –М.: Издательство Юрайт, 2015. –557 с. – ISBN 978-5-9916-4909-4. – Текст: непосредственный.
2. Астанина Надежда Борисовна Развитие представлений о доверии как о психологическом феномене в зарубежной науке // Вестник Костромского государственного университета. Серия: Педагогика. Психология. Социокинетика. 2010. №1. URL: https://cyberleninka.ru/article/n/razvitie-predstavleniy-o-doverii-kak-o-psihologicheskom-fenomene-v-zarubezhnoy-nauke (дата обращения: 05.03.2023).
3. Психология социальной работы: Учебник для бакалавров / И.Н. Галасюк, О.В. Краснова, Т.В. Шинина; под ред. докт. психол. наук О.В. Красновой. – М.: Издательско-торговая корпорация «Дашков и К», 2013. – 304 с. – ISBN 978-5-394-02025-4. – Текст: непосредственный.
4. Социология : учебник для вузов / А.Е. Хренов [и др.] ; под общей редакцией А.С. Тургаева. – 2-е изд., испр. и доп. – Москва : Издательство Юрайт, 2023. – 425 с. – (Высшее образование). – ISBN 978-5-534-15922-6. – Текст : электронный // Образовательная платформа Юрайт [сайт]. – URL: https://urait.ru/bcode/510286
5. Еговцева Надежда Николаевна Профессиональное общение специалиста по социальной работе: категориальные признаки // Преподаватель XXI век. 2007. №1. URL: https://cyberleninka.ru/article/n/professionalnoe-obschenie-spetsialista-po-sotsialnoy-rabote-kategorialnye-priznaki

СЕКЦИЯ
«РЕКЛАМА И PR»

СЕМИОТИЧЕСКИЙ АНАЛИЗ БАННЕРНОЙ РЕКЛАМЫ ГОРОДА СУРГУТА

Закирова Регина Маллановна
студент,
Институт гуманитарного образования и спорта,
Сургутский государственный университет,
РФ, г. Сургут
E-mail: zakirova_rm@edu.surgu.ru

Кулагина Ирина Владимировна
научный руководитель, канд. филос. наук,
доц. кафедры философии и права,
Институт государства и права,
Сургутский государственный университет,
РФ, г. Сургут

Рекламный текст представляет собой комбинации различного рода знаков и символов. Если рассматривать рекламное сообщение, как знаковую систему, то на основе семиотического анализа можно сделать выводы о прочтении готовой рекламы, а также определить рекомендации для составления грамотного сообщения. Для студента направления PR формирование навыков анализа рекламы при помощи семиотического анализа является весомым условием профессионального развития.

Целью нашего прикладного исследования стало изучение баннерной рекламы города для развития профессиональных компетенций. Объект исследования – баннер наружной рекламы, расположенный в г. Сургуте. Предметом исследования являются знаки, используемые для передачи рекламного сообщения.

В процессе семиотического анализа основное внимание сосредотачивается на системе знаков, составляющих рекламный текст. Под знаком в семиотике понимают любой объект, из которого могут быть генерированы значения. В рабо-

тах Чарльза Пирса знак подразделен на три типа: иконы, индексы и символы [3, с. 218]. Знак-икона – вид знака, который имеет внешнее сходство с изображаемым предметом. Изображение товара в рекламе является его иконическим знаком. Индекс, представляет собой знак, имеющий непосредственную связь со своим объектом. «Дым является индексом огня, насморк – индексом простуды» [3, с. 219]. Знак-символ – это такой вид знака, между означаемым и означающим которого существует некий договор. Символы невозможно понять без погружения в культурный контекст. Как, например, нельзя прочитать слово без знания букв.

В качестве предмета для анализа выступила случайным образом отобранная реклама «Сургутнефтегазбанка» (См. Рис.1).

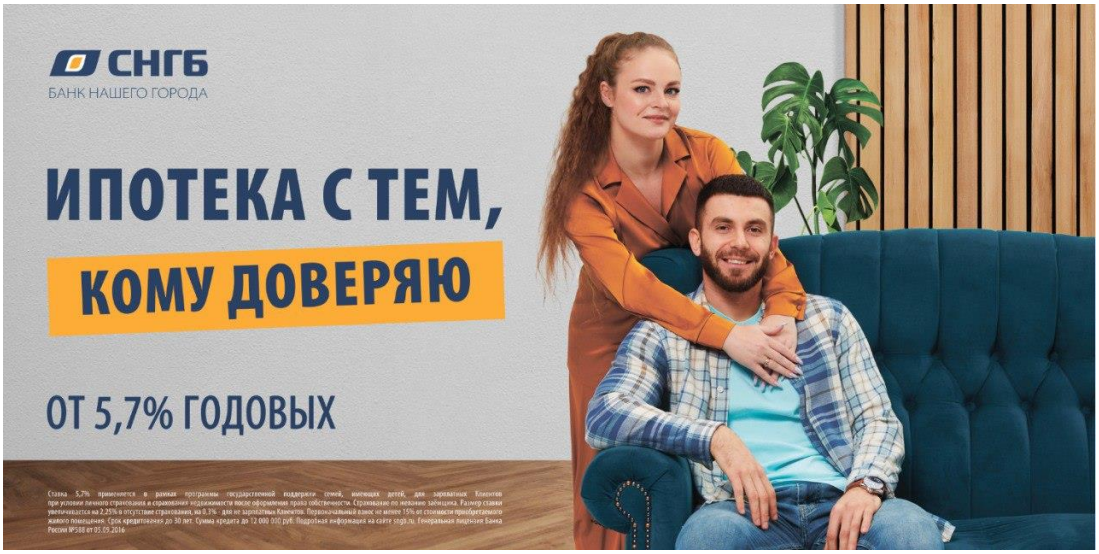

Рисунок 1. Реклама ипотеки от «Сургутнефтегазбанка»

Реклама представляет изображение двух улыбающихся молодых людей. Мужчина сидит на диване, за его спиной девушка, которая положила руки ему на плечи. Выделим знаки и разделим их по видам в соответствии с классификацией Ч. Пирса.

Иконические знаки: девушка, мужчина, диван, наручные часы, обручальное кольцо.

Индексные знаки: открытая улыбка, закрытая улыбка, семья (понимаем в контексте наличия обручального кольца и ипотеки), синий и желтый цвета. Символические знаки: надпись на русском языке «Ипотека с тем, кому доверяю». Сама фраза носит двойной смысл: «ипотека с любимым человеком, которому доверяю» и «ипотека в банке, которому доверяю».

На следующем этапе работы производился подбор парадигмы значений к выделенным знакам, интерпретаций, которые могут возникать в нашей культурной среде в связи с изображенными на рекламе знаками. Например:

- девушка: нежность; красота; женственность; молодость; возлюбленная; студентка; цветы; чувства; девочка; блондинка; брюнетка; духи; платье; ранимость; леди; логика; романтика; дура; соперница; стерва; свидание; свадьба; косметика; ум; доброта и т.д.
- мужчина: мужественность; мускулы; глава; брутальность; энергия; сила; работа; альфонс; война; автомобиль; воля; тестостерон; казанова; защитник; маскулинность; смелость; ответственность; грубость; солдат; голова; агрессия; поступок; алименты; козел; муж и т.д.
- диван: мебель; телевизор; кожа; ткань; подушка; удобство; папа; гости; обивка; кошка; комфорт; сон; отдых; пиво; магазин; лень; еда; прокрастинация; футбол; клоп; лежебока; вечер; офис; химчистка и т.д.
- часы: циферблат; престиж; успех; аксессуар; украшение; ремешок; дороговизна; механизм; мода; ритм; стрелки; бриллианты; опоздание; мужчина; активность; тиканье; руководитель; нетерпение; срок и т.д.
- обручальное кольцо: украшение; символ; обряд; аксессуар; церемония; оковы; радость; признание; свадьба; магазин; обязательства; муж; золото; любовь; клятва; развод; жена; замужество; брак; чувства; ломбард; измена; семья и т.д.
- открытая улыбка: радость; счастье; жизнерадостность; смех; беззаботность; уверенность; дружелюбность; оскал; зубы; мимика; зубная паста; брекеты и т.д.
- закрытая улыбка: мимика; дружелюбность; приветливость; загадочность; позирование; ложь; фальшь; неискренность; натянутость и т.д.

- ипотека: квартира; покупка; ключи; строительство; банк; проценты; срок; материнский капитал; семья; кабала; платеж; груз; долг; жилье; рабство; коллекторы; новостройка; плата; переезд; ремонт.
- «доверяю»: доверие; вера; друг; тайна; секрет; любовь; чувства; семья; понимание; честность; надежность; наивность; предательство; измена; банк; деньги; страховка; близость; спокойствие; стабильность.

Британский социолог Стюарт Холл рассматривал процесс декодирования, то есть дешифровки информации, в сообщениях массмедиа. По теории Холла существует 3 типа декодирования сообщений. Доминирующее – есть самое очевидное и понятное большинству значение. Аудитория полностью понимает вложенный смысл. Оппозиционное – противовес доминирующему, такое значение, которое аудитория создает сама, отвергая очевидное. Переговорное (согласованное) – не отрицание доминирующего декодирования, но добавление к нему смыслов субъективной оценки и личного опыта. Полученные ассоциации представляют собой парадигмы, которые можно объединить по степени смысловой схожести.

Например, парадигмы знаков «любовь+брак+ипотека+счастье» объединяем в «Возьми квартиру в ипотеку сейчас – обеспечь стабильное будущее своей семье». Происходит снятие негативного восприятия ипотеки. Ипотека с любимым человеком – на приобретение квартиры своей мечты. Это про надежность, про серьезность отношений и общее будущее, как минимум до выплаты ипотеки. Это и будет доминирующей расшифровкой рекламы. Парадигмы «доверие+стабильность+надежность+выгода» объединяются в смысловую синтагму: «СНГБ – банк, которому доверяют свою ипотеку». Обратим внимание на то, что обручальное кольцо на этой рекламе есть только у девушки. По какой-то причине она также стоит за спиной у мужчины, как бы «повиснув» у него на шее, а не занимает место на диване рядом. Можно ли считать их семьей, если у мужчины отсутствует маркер брака? Таким образом, оппозиционное декодирование: «Партнер без обручального кольца – повод сомневаться в доверии», – отвлекает от доминирующего прочтения рекламы.

Мы пришли к заключению, что каждый потребитель интерпретирует полученное сообщение в соответствии с концепцией С. Холла. Полученный опыт позволил прийти к двум практическим выводам:

1. не стоит использовать символы, имеющие двойной смысл в культуре целевой аудитории.

2. соблюдать смысловое единство, потому что эклектичность рекламы мешает целостному восприятию, а еще мешает запомнить бренд.

Обеспечение узнаваемости продукта или бренда – одна из целей современной рекламы в условиях развитой конкуренции. Работа над рекламой требует внимательного анализа используемых в ней знаков, чтобы минимизировать разночтения и риск того, что реклама будет не понята. Рассматриваемый баннер является креативным рекламным продуктом, однако при его создании допущены ошибки, уводящие от доминирующего прочтения.

Список литературы:

1. Дьякова Е.Г. «Семантическая герилья» в Рунете как способ политической борьбы // ПОЛИТЭКС. 2006. №2. URL: https://cyberleninka.ru/article/n/semanticheskaya-gerilya-v-runete-kak-sposob-politicheskoy-borby (дата обращения: 24.04.2023).
2. Мустафин А.А. К вопросу о ключевых понятиях теории знаков Чарльза Пирса и Чарльза Морриса // Вестник БГУ. 2022. №3. URL: https://cyberleninka.ru/article/n/k-voprosu-o-klyuchevyh-ponyatiyah-teorii-znakov-charlza-pirsa-i-charlza-morrisa (дата обращения: 24.04.2023).
3. Пирс Ч.С. Избранные философские произведения. – М.: Логос, 2000. – 448 с.

СЕКЦИЯ

«СЕЛЬСКОХОЗЯЙСТВЕННЫЕ НАУКИ»

ПРОБЛЕМА ЗАГРЯЗНЕНИЯ ПОЧВ ПРИ ИСПОЛЬЗОВАНИИ МЕДЬСОДЕРЖАЩИХ ПРЕПАРАТОВ В МНОГОЛЕТНИХ ПЛОДОВЫХ НАСАЖДЕНИЯХ

Крицкий Кирилл Андреевич
студент,
факультет агрохимии и защиты растений,
Кубанский государственный аграрный
университет имени И.Т. Трубилина,
РФ, г. Краснодар
E-mail: k.kritsky@yandex.ru

THE PROBLEM OF SOIL POLLUTION WHEN USING COPPER-CONTAINING PREPARATIONS IN PERENNIAL FRUIT PLANTATIONS

Kirill Kritsky
Student,
Faculty of Agrochemistry and Plant Protection,
Kuban State Agrarian University
named after I.T. Trubilin,
Russia, Krasnodar

АННОТАЦИЯ

Медьсодержащие препараты уже долгое время используются для защиты многолетних плодовых насаждений, а также овощей, от комплекса заболеваний, приводящих к большим потерям урожая. Но систематическое применение данных препаратов приводит к загрязнению почв участков, на которых произрастают растения, соединениями меди, в свою очередь, медь как один из тяжелых металлов отрицательно воздействует на организм человека. Движение меди лежит по пути: почва-растение-урожай-человек. Так как избавиться от соединений меди в защите растений на данный момент очень сложно, и следуя по пути передвижения меди от почвы к человеку, необходимо в первую очередь регулировать содержание подвижных, а значит доступных для растений форм меди в почве,

для того чтобы уменьшить её содержание в конечных продуктах растительного питания человека.

ABSTRACT

Copper-containing preparations have been used for a long time to protect perennial fruit plantations, as well as vegetables, from a complex of diseases that lead to large crop losses. But the systematic use of these drugs leads to contamination of the soils of the areas where plants grow with copper compounds, in turn, copper, as one of the heavy metals, adversely affects the human body. The movement of copper lies along the path: soil-plant-crop-man. Since it is currently very difficult to get rid of copper compounds in plant protection, and following the path of copper movement from soil to humans, it is necessary first of all to regulate the content of mobile, and therefore plant-available forms of copper in the soil in order to reduce its content in the end products of human plant nutrition.

Ключевые слова: медь, тяжелые металлы (ТМ), многолетние плодовые насаждения, почва, медьсодержащие препараты, защита растений, пестициды.

Keywords: copper, heavy metals (HM), perennial fruit plantations, soil, copper-containing preparations, plant protection, pesticides.

На протяжении большого количества времени и по сей день наиболее распространенными пестицидами, применяемыми для защиты многолетних плодовых насаждений (сады семечковых и косточковых культур, виноградники, ягодники и др.) остаются препараты на основе соединений меди. Их применение связано с некоторыми особенностями, которые необходимо учитывать при их использовании и ряд недостатков, но при этом они до сих пор используются повсеместно, а процент использования других пестицидов, направленных на защиту плодовых насаждений, в некоторых случаях остаётся не высоким. Применение медьсодержащих препаратов также связано с большим количеством экологических проблем, связи с тем, что медь относится к группе тяжёлых металлов (ТМ), которые отрицательно влияют на состояние живых организмов в

том числе и человека. Медь, как и другие ТМ, имеет способность к аккумуляции в почве и растениях, а в последующим может накапливаться в организме животных и человека при использовании в пищу ими растительной продукции, содержащей высокие концентрации ТМ. Мы считаем, что наиболее целесообразно в первую очередь урегулирование содержания доступных для растений форм меди в почве, так как движение меди происходит, в частности, по пути: почва-растение-урожай-человек, именно поэтому контролем содержания меди в почве в концентрациях, не превышающих допустимые нормы будет способствовать уменьшению её в продуктах питания, а в следствии уменьшения токсического действия на человека.

Препараты на основе соединений меди по классификации относятся к группе неорганических контактных фунгицидов [6, с. 203], в основном используемых для профилактических обраток против грибных болезней, в частности, вызываемых ложномучнисторосяными грибами: заболевания винограда как ложная мучнистая роса (мильдью) и антракноз [2, с. 73]; а также заболеваний семечковых и косточковых садов – монилиоз, коккомикоз, гнили плодов [3, с. 42]. Наибольшие масштабы применения для защиты плодовых насаждений имеют бордоская смесь и хлорокись меди.

Бордоская смесь – это основная сернокислая соль меди. Бордоскую смесь получают путем смешивания раствора сульфата меди с суспензией негашеной извести. Качество препарата зависит от качества негашеной извести, соотношения компонентов и процедуры приготовления [4, с. 86]. Используется чаще чем хлорокись меди, так как имеет большую прилипаемость на целевой объект, но при этом имеет большую фитотоксичность. Бордоская смесь неэффективна против настоящих мучнистых рос, а также пероноспороза табака и махорки. Бордоская смесь занимает первое место среди защитных фунгицидов. Однако в связи с большим расходом медного купороса, трудностью приготовления, а также с возможным повреждением растений этот фунгицид часто заменяют органическими препаратами [1, с. 155]. Сама по себе бордоская смесь является ма-

лотоксичной для человека и теплокровных животных. Минимальный допустимый уровень (МДУ) во фруктах и овощах составляет около 5 мг/кг, в мясе – 2 мг/кг, в ягодной продукции остаточные количества не допускаются и требуют тщательно контроля.

Хлорокись меди [CuCl2×3Cu(OH)2], основная соль хлорной меди – действующее вещество многих препаратов, применяют их против тех же заболеваний, что и бордоскую смесь [1, с. 156]. При этом она намного хуже удерживается на растениях, но является менее фитотоксичной для растений. Хлорокись меди среднетоксична для человека и теплокровных животных (СД50 для мышей – 470 мг/кг). При попадании внутрь организма может вызвать воспаление желудочно-кишечного тракта [1, с. 156].

Как уже было отмечено бордоская смесь и хлорокись меди имеют разную способность к удержанию на растении, но при этом все равно большая часть смывается с осадками в почву, некоторая часть поглощается растениями и накапливается в одревесневших частях на протяжении долгого времени, поэтому необходима утилизация по всем действующим регламентам части стволов (пней) и корневой системы при раскорчёвки старых садов во избежание попадании меди в почву, накопленной в древесине за долгое время существования сада.

Медь в почве

Медь в почве может находиться в различных формах, которые в той или иной степени доступны для поглощения и дальнейшего использования растениями. В минеральном питании растений медь занимает роль микроэлемента (содержание в растениях менее 0,001 %), поэтому растениям она необходима в очень малых количествах и на почвах, обеспеченных ею, медные удобрения вносятся редко или не вносятся вовсе. Основными формами меди в почве являются: 1) медь, входящая в кристаллическую решетку первичных и вторичных минералов почвы; 2) медь, находящаяся в соединениях с органическим веществом почвы; 3) медь, находящаяся в поглощенном состоянии на поверхности коллоидных частиц почвы (обменная медь); 4) водорастворимые формы

меди [5, с. 454]. Первые две формы малодоступны растениям, последние две являются основными формами меди доступными для питания растениями. По тем или иным причинам малодоступные формы могут переходить в доступные и наоборот. Так на подвижность меди могут влиять следующие факторы: 1) повышение концентрации водородных ионов в почве, т. е. подкисление; 2) внесение физиологически кислых азотных и калийных минеральных удобрений; 3) минерализация органического вещества микроорганизмами; 4) накопление в почве нитратов и аммиака [5, с. 456].

Пути урегулирования содержания подвижной меди в почве

На данный момент полностью отказаться от медьсодержащих препаратов невозможно, но из вариантов уменьшения их использования является чередования их с препаратами из других групп пестицидов. Для уменьшения токсического действия меди, уже попавшей почву, является контроль подвижных форм в почве или мониторинг подвижности меди в почве. Так для этого необходимо:

1. Контроль кислотности почвы, так как в кислой среде подвижность меди возрастает;

2. Необходимо учитывать химические и физико-химические показатели почвы под многолетними плодовыми насаждениями при внесении удобрений;

3. Уменьшение минерализации органического вещества путем уменьшения обработок почвы междурядий;

4. Мониторинг содержания нитратов в почве, внесение нитратных удобрений в рекомендованные сроки (в период усиленного роста растений);

5. Эффективным приёмом уменьшения подвижности меди, находящийся в большом количестве в почве и уменьшения её токсического действия на растения, является известкование, то есть внесение извести (карбоната кальция) в необходимых количествах в почву, вследствие чего большая часть меди переходит в малодоступные и недоступные соединения.

Вывод

Медьсодержащие препараты является необходимыми для защиты многолетних плодовых насаждений, но при этом медь в их составе относится к группе тяжёлых металлов, поэтому её большие количества в растительной продукции может отрицательно сказываться на состоянии человеческого организма. Для того чтобы уменьшить количество меди в продукции растениеводства и плодоводства необходимо в первую очередь отслеживать содержание её доступных форм в почве.

Список литературы:

1. Зинченко В.А. Химическая защита растений: средства, технология и экологическая безопасность. М.: КолосС, 2012. – 247 с.
2. Лактионов К.С. Частное плодоводство. Виноград: учебное пособие для СПО. Санкт-Петербург: Лань, 2021. – 84 с.
3. Лактионов К.С. Частное плодоводство. Косточковые культуры: учебное пособие для СПО. Санкт-Петербург: Лань, 2021. – 124 с.
4. Попов С.Я., Дорожкина Л.А., Калинин В.А. Основы химической защиты растений. М.: Арт-Лион, 2003. – 208 с.
5. Шеуджен, А.Х. Агрохимия. Ч. 4. Фундаментальная агрохимия: учеб. Пособие. Краснодар: КубГАУ, 2016. – 529 с.
6. Щербакова JI.Н., Карпун Н.Н. Защита растений: учеб. пособие для студ. учреждений сред, проф. Образования. М.: Издательский центр «Академия», 2008. – 272 с.

СЕКЦИЯ
«ТЕХНОЛОГИИ»

НОВЫЕ СПОСОБЫ ИЗВЛЕЧЕНИЯ ЗВУКА НА ГИТАРЕ

Леденёва Зоя Андреевна
ученица 8-в класса,
МБОУ СОШ №41,
РФ, г. Новосибирск
E-mail: sova-mudraja@mail.ru

Мельникова Раиса Алексеевна
учитель технологии,
МБОУ СОШ №41,
РФ, г. Новосибирск

АННОТАЦИЯ

В процессе улучшения качества звукоизвлечения гитары не стоит зацикливаться на отдельных новшествах, важно учитывать цели и задачи гитариста, а также его личные предпочтения и опыт. Новшества могут быть полезным инструментом для достижения более высоких результатов, но их использование не является главным критерием качественного звучания гитары.

Ключевые слова: звук, гитара, звукоизвлечение, микрофонирование.

В современном мире гитара является одним из самых распространенных музыкальных инструментов, используемых во многих жанрах музыки. Производство гитары и ее версии, такие как классическая, акустическая и электрическая, являются многоступенчатым процессом, который включает в себя выбор качественных материалов и технику изготовления инструмента. Но наиболее важным аспектом любой гитары является ее звук.

Существует несколько способов, которыми можно извлечь звук из гитары, в зависимости от типа инструмента и его параметров. Некоторые методы требуют большой технической подготовки или специального оборудования, а другие можно выполнить даже без предварительной подготовки [1, с. 52].

Один из способов извлечения звука из гитары – это активное и пассивное микрофонирование. Пассивное микрофонирование использует конденсаторные микрофоны, которые установлены рядом с гитарным резонансным блоком, а активное микрофонирование использует динамические микрофоны вместо конденсаторных. Оба типа микрофонирования используются для создания высококачественного звука из гитары, однако микрофонирование может вызвать негативное воздействие на звук из-за шумов и искажений, вызванных сопряжением микрофона и инструмента.

Еще одним популярным методом получения звука из гитары является использование датчиков, установленных внутри гитарного корпуса. Эти датчики называются пьезо-электрическими и позволяют извлекать звук из гитары без необходимости микрофонирования. В отличие от микрофонирования, использование датчиков не вызывает шумов и искажений, что делает его более эффективным в некоторых ситуациях.

Некоторые гитаристы предпочитают использовать способ звукового оформления, который позволяет превратить звук гитары в настраиваемый звук при помощи использования различных эффектов, таких как овердрайв, задержка, эквалайзер и другие. Эти эффекты могут добавлять глубину звуку гитары, а также изменять ее тембр в соответствии с потребностями.

Однако, для того чтобы использовать эти эффекты, необходимо специальное оборудование, что делает этот метод несколько менее доступным, чем другие способы.

Некоторые гитаристы также используют гитарные процессоры, которые позволяют программируемые эффекты и звуковое оформление. Гитарный процессор является многоканальным преобразователем аналогового звука в цифро-

вой сигнал, который может быть изменен в соответствии с потребностями музыканта. Эта технология позволяет гитаристам не только создавать уникальный звук, но и сохранять его для будущего использования в живых выступлениях или записях [2, с. 29].

Наконец, некоторые гитаристы используют усилители для усиления звука гитары. Усилители могут использоваться для создания большего объема звука или для того, чтобы изменить тембр звука. Обычно гитаристы используют электрический усилитель или комбинированный усилитель для улучшения качества звука гитары.

Таким образом, способы извлечения звука из гитары зависят от желаемых звуковых характеристик и доступного оборудования. От пассивного микрофонирования до использования гитарных процессоров и усилителей, существует множество способов, которые можно использовать для получения высококачественного звука из гитары. Однако, при выборе способа, необходимо учитывать реалии использования и требования качества звука в зависимости от сценических условий и жанра музыки [3, с. 10].

Ниже приведена инструкция по использованию цифрового устройства для более качественного извлечения звука у гитары:

Шаг 1. Подключить гитару к цифровому устройству с помощью гитарного кабеля.

Шаг 2. Включить цифровое устройство и выбрать желаемый звуковой эффект. Некоторые устройства могут иметь предустановленные режимы, в то время как другие будут требовать настройки звука вручную. Если вам нужно изменить тембр звука, у вас может быть возможность изменить высокие и низкие частоты, а также уровень громкости.

Шаг 3. Настроить уровень громкости. Поскольку цифровое устройство может усиливать звук, вы должны создавать оптимальное балансировку, которое позволит достичь желаемый звуковой эффект без искажений. Кроме того, настроив уровень громкости, вы сможете контролировать объем звука гитары.

Шаг 4. Настроить звуковой эффект. Если вы используете предустановленные звуковые режимы, то в этом случае вам скорее всего не потребуется проводить дополнительную настройку. Однако, если вы создаете свой собственный звуковой эффект, то вам потребуется временный опыт для настройки звуковых параметров [4, с. 22]. Настройка эффектов может включать регулировку эквалайзера, задержки/эхо, овердрайва и других параметров.

Шаг 5. Использовать цифровое устройство. После настройки звуковых параметров вы можете приступить к игре на гитаре с использованием цифрового устройства. Контролировать звук можно с помощью элементов управления устройства и регуляторов на гитаре.

Шаг 6. Настройка звука на большее выступление. Если вы готовитесь к большему мероприятию, то вам может потребоваться настроить звук гитары, а также звуковую систему. Это может включать настройку уровня звука и балансировку звуковых эффектов, а также использование дополнительных устройств, таких как усилитель или микшер.

Это базовая инструкция по использованию цифрового устройства для более качественного извлечения звука у гитары. Помните, что опыт и регулярная практика помогут вам стать более уверенным и научатся использовать функции устройства более эффективно.

В дополнение к инструкции по использованию цифрового устройства для более качественного звукоизвлечения у гитары, можно предложить следующие новшества:

1. Использование высококачественных компонентов. Для достижения более высокого качества звука можно использовать качественно изготовленные компоненты (например, высококачественные кабели, коннекторы, динамики и т.д.), которые обеспечат более натуральное и отчетливое звучание гитары.

2. Использование инновационных технологий. Сегодня существует много новых технологий, которые позволяют извлекать звук из гитары более каче-

ственно и без искажений. Например, можно использовать технологию моделирования усилителей, которая позволяет имитировать звуковые эффекты и тембры реальных усилителей на основе математических моделей [5, с. 45].

3. Программное обеспечение для обработки звука. Можно использовать различные программы для обработки звука, которые позволяют улучшить качество звука, а также добавить различные звуковые эффекты и настройки.

4. Модификация гитары. Гитаристы могут модифицировать свои гитары, чтобы достичь определенных звуковых характеристик.

Это может включать установку новых датчиков, замену деталей, таких как мостик и камбалы, и другие изменения, которые позволяют получить уникальный звук инструмента.

5. Экспериментирование с настройками гитары и устройством обработки звука. Часто улучшение качества звука может быть достигнуто путем экспериментирования с настройками гитары и устройством обработки звука.

Эти новшества помогут достичь более качественного звукоизвлечения у гитары. Важно понимать, что результат зависит не только от использованных компонентов и технологий, но и от индивидуальных предпочтений и умений гитариста.

Список литературы:

1. Галкин А.В. Разнообразие способов извлечения звука на гитаре // Музыкальный мир. – 2022. – №2(24). – С. 52-60.
2. Касаткин С.Д. Эксперименты с звуком на гитаре с помощью специальных устройств // Гитарист-новичок. – 2021. – №3(15). – С. 29-33.
3. Соловьев В.И. Современные методы обработки звука на гитаре // Журнал музыкальных технологий. – 2021. – №4(12). – С. 10-18.
4. Щербаков А.С. Изучение технологий звукозаписи на гитаре // Музыкальное образование. – 2022. – №1(21). – С. 22-31.
5. Шляхов Л.М. Гитара: способы извлечения звука при помощи эффект-педалей // Музыка и наука. – 2020. – №1(7). – С. 45-53.

СЕКЦИЯ
«ЭКОНОМИКА»

СОВРЕМЕННЫЕ ЭКОНОМИЧЕСКИЕ ПРЕСТУПЛЕНИЯ

Дмитриева Варвара Юрьевна
студент,
Северо-Западный институт управления –
филиал Российской академии народного хозяйства
и государственной службы при Президенте
Российской Федерации,
РФ, г. Санкт-Петербург
E-mail: varya_kuzya@inbox.ru

MODERN ECONOMIC CRIMES

Varvara Dmitrieva
Student,
North-Western Institute of Management –
branch of the RANEPA,
Russia, St. Petersburg

АННОТАЦИЯ

В статье указывается на рост киберпреступлений в связи с ростом числа онлайн-услуг и объема электронных данных, которые обрабатываются в государственных информационных системах и банковской среде. Так же отмечается, что цифровизация общества при увеличении показателей преступности определяет необходимость совершенствования средств и методов, используемых государственной политикой страны для выявления и расследования преступлений.

ABSTRACT

The article points to the growth of cybercrimes due to the increase in the number of online services and the volume of electronic data that are processed in government information systems and the banking environment. It is also noted that the digitalization of society with an increase in crime rates determines the need to improve the means and methods used by the state policy of the country to identify and investigate crimes.

Ключевые слова: Цифровые технологии, киберпреступления, экономические правонарушения, цифровая экономика.

Keywords: digital technologies, cybercrimes, economic offenses, digital economy.

Мы живем уже несколько десятилетий в условиях рыночной экономики. И в этих условиях появились новые виды преступлений, по поводу которых с прошлого века и по настоящее время не уменьшается полемика по методам выявления таких преступлений.

Ни для кого не секрет, что в современном мире экономические преступления являются серьезной угрозой для экономической безопасности любого государства. Они сдерживают поток инвестиций, тем самым влияют на развитие производственной сферы, не редко «закрывают» малый бизнес, мешают функционированию банковских структур, под их действия попадает население страны.

И, самое главное, в настоящее время с развитием цифровых технологий преступления в цифровой сфере становятся все более распространенными. Увеличение масштабов и количества воздействий и вмешательств в информационно-телекоммуникационную инфраструктуру вызывает большие опасения. Повсеместная цифровизация общества увеличивает рост преступности, и существует острая необходимость в совершенствовании средств и методов, используемых государственной политикой страны для выявления и расследования преступлений.

Ситуация, которая возникла в период Коронавируса, понудила коммерческие организации, обычно предоставлявшие свои услуги в режиме оффлайн, приспособить собственные сервисы под обстоятельства новой действительности. Популярность цифровой экономики до пандемии была не очень высокой. С ростом популярности появились и серьёзные проблемы. События начала весны 2022 г. увеличили количество киберпреступлений против России, при этом свыше 90 % преступлений совершаются умышленно, что указывает на их повышенную общественную опасность. Конечно очевидно, что компьютерная преступность наносит огромный экономический вред нашей стране, что характерно и для ряда зарубежных стран.

По данным статистики цифровые преступления в сфере экономики нанесли экономический ущерб России в 2021 г. в сумме 641,9 млрд. рублей.

Данной проблемой заинтересовались и различные научные направления. Противодействию экономической преступности в рамках обеспечения безопасности Российской Федерации посвящены труды таких специалистов как В.А. Бодрова, Ю.В. Быковской, П.А. Кривенцова, С.С. Маиляна, М.А. Ефремовой, А.А. Чеботаревой и Е.Ю. Фроловой и др.

Само понятие «экономическое правонарушение» неоднозначно, сущность его менялась вместе с развитием общества, а в настоящее время с развитием цифровизации в этот термин включают такое понятия как киберпреступления.

С точки зрения истории, понятие экономической преступности возникло в 1810 г. и представлялось как ответственность за мошенничество, растрату. В период наполеоновской эпохи нормы Уголовного кодекса защищали частные и имущественные права, а не экономические интересы страны. В этот период экономическое преступление понималось как «преступность бедных слоев населения, включавшая кражи и прочие посягательства на собственность, влияющие на экономические отношения».

Экономическое развитие мира сильно повлияло на имущественные отношения, появились новые виды преступлений, которые уже нельзя квалифицировать как просто «воровство». И в середине XX в. формируется другой подход, в соответствии с которым правонарушениями в экономике становятся преступления «белых воротничков» Чуть позже в это понятие включили и другие деяний, связанные со злоупотреблением служебным положением.

В 1940 г. феномен «беловоротничковой преступности» разработал американский социолог Э. Сатерленда. Он описал «преступника в белом во-ротничке» как респектабельного и обладающего высоким статусом сотруд-ника. Согласно его теории, «белые воротнички» – бизнесмены, политики, чиновники, совершающие преступления, наносящие гораздо больший общественный вред, чем обычные преступники. Более того, по его мнению, преступления такой категории лиц

чаще всего остаются безнаказанными. Похожее определение дал в 1940 г. американец Г. Кайзер. Он определил экономическую преступность как правонарушения, совершенные лицами с высоким социальным статусом в рамках своих профессиональных обязанностей.

В годы второй мировой войны проблемы черного рынка в США изучал М. Клайнард и проводя свое расследование сделал вывод о том, что «симптом социальной дезорганизации, проявляющийся в том, что общество начинает по-разному воспринимать основные ценности. Человеческие отношения персонифицируются, жизненные цели и устремления сводятся только к финансовой выгоде. «Дельцов черного рынка» оправдывают, а их действия не рассматривают как преступные». Проанализировав в 1980 г. преступность в хозяйственной деятельности на 582 крупных предприятиях, в которых устанавливали высокие цены в отсутствии конкурентов, он сделал вывод о том, что жертвами таких преступней являлись обычные люди, не подозревающие о своем положении [9].

На данный момент не существует общепринятых видов экономических преступлений в цифровой экономике. В докладе «Всестороннее исследование проблемы кибер-преступности» в г. Вене, 2020 г., выделили следующие виды экономических преступлений, совершенных с применением цифровых технологий:

1. Преступления против конфиденциальности, целостности и доступности компьютерных данных.

2. Компьютерное мошенничество или подлог. Компьютерный подлог включает в себя персональные элементы, когда преступники маскируются под законных лиц, органы власти, учреждения и другие юридические лица в интернете для совершения мошенничества.

3. Компьютерные преступления, касающиеся авторских прав или товарных знаков.

4. Деяния, предполагающие использования компьютера в целях причинения личного вреда.

В последние годы в России отмечается высокий уровень экономической преступности. Несмотря на все усилия органов государственной власти и правоохранительных органов, направленные на противодействие этому опасному виду преступности, наблюдается масштабность этого явления.

По данным международной службы Symantec Security в области кибербезопасности каждую секунду в мире подвергаются кибератаке 12 чел., а ежегодно в мире совершается около 556 млн киберпреступлений, ущерб от которых составляет более 100 млрд долл. Чаще всего киберпреступники воз-действуют на малый и средний бизнес, это связанно с низкой способностью компаний к обеспечению экономической безопасности в цифровой среде.

Президент РФ Владимир Путин во время трансляции Совета безопасности РФ 20 мая 2022 г. сказал, что страна находится под постоянными кибератаками, которые скоординированы и наносятся из разных стран. По его словам, это делают не хакеры-одиночки, а государственные структуры. Он напомнил, что в состав армий отдельных стран входят кибервойска.

Следует еще раз подчеркнуть, что данный вид преступности является одним из наиболее опасных пороков общества. Отсутствие безопасности в информационной среде очень влияет на принятие различных решений людьми и имеет серьезные последствия для их благосостояния.

Учитывая наиболее часто встречающиеся способы совершения противоправных деяний в информационной среде, можем сделать вывод, что конечный потребитель финансовых продуктов является самым уязвимым участником финансового рынка и, как следствие, потенциальной жертвой киберпреступников.

В настоящее время имеются новые технологии, связанные с использованием криптовалют и технологии блокчейн. С одной стороны, появляются возможности для инвестирования, изменения отдельных государственных алгоритмов, с другой стороны, возникают широкие возможности для киберпреступлений. Например, торговля оружием, наркотиками или финансовые схемы ухода от налогов.

Таким образом, криптовалютная преступность (криптопреступность) – это новый вид преступности, которая совершается с использованием продуктов блок-чейн-технологий (криптовалюты). Такие правонарушения могут быть как общеэкономическими, так и личными, индивидуальными. В любом случае, они нарушают установленный экономический и финансовый порядок.

В настоящее время Россия выбрала для себя путь развития информационного общества до 2030 г., установив цель повышения цифровой грамотности населения.

Процесс глобализации технологий, интегрирование инновационных достижений во все сферы жизнедеятельности общества – это новый этап развития человечества. Цифровая экономика – «это качественно новая медицина и образование, это комфортные условия для проживания в городах, удобные цифровые сервисы и госуслуги. Однако вместе с позитивными моментами, повсеместная цифровизация может влиять и на увеличение числа преступлений». Внедрение инновационных технологий во все сферы нашей жизни с одной стороны, упростили жизнь современного человека, с другой стороны создали для злоумышленников новые инструменты для незаконного способа обогащения.

Российская Федерация принимает активное участие в формировании системы международной информационной безопасности в рамках реализации стратегических задач, сформулированных в Стратегии развития информационного общества в Российской Федерации на 2017–2030 гг.

В заключении сделаем вывод о том, что совершенствование расследования преступлений в сфере цифровой экономики в настоящее время и на перспективу невозможно без развития положений электронной криминалистики, разработки теории электронных доказательств, повышения цифровой грамотности населения и улучшения экономических и социальных показателей в стране, внесения изменений в законодательную базу.

Список литературы:

1. Стратегия развития информационного общества в Российской Федерации на 2017–2030 годы: Указ Президента РФ от 09.05.2017 г. № 203 // СПС «КонсультантПлюс».
2. Стратегия экономической безопасности Российской Федерации на период до 2030 года: Указ Президента РФ от 13.05.2017 г. № 208 // СПС «КонсультантПлюс».
3. О национальных целях и стратегических задачах развития Российской Федерации на период до 2024 г.: Указ Президента РФ от 07.05.2018 г. № 204 (ред. от 21.07.2020) // СПС «КонсультантПлюс».
4. Основы государственной политики Российской Федерации в области международной информационной безопасности: Указ Президента РФ от 12.04.2021 г. № 213 // СПС «КонсультантПлюс».
5. О мерах по обеспечению ускоренного развития отрасли информационных технологий в Российской Федерации: Указ Президента РФ от 02.03.2022 г. № 83 // СПС «КонсультантПлюс».
6. Воронин Ю.А. Преступления в сфере обращения цифровой информации и их детерминанты / Ю.А. Воронин // Виктимология. – 2020. – № 1 (23). – С. 74–83.
7. Ображиев К.В. Преступные посягательства на цифровые финансовые активы и цифровую валюту: проблемы квалификации и законодательной регламентации / К.В. Ображиев. – DOI 10.12737/jrl.2022.018 // Журнал российского права. – 2022. – № 2. – С. 71–87.
8. Санина Л.В. Деструктивная социальная инженерия как угроза экономической безопасности: масштабы явления и меры предотвращения / Л.В. Санина, О.А. Чепинога, Э.А. Ржепка, О.Ю. Палкин. – DOI 10.17150/2411–6262.2021.12(2).14 // Baikal Research Journal. – 2021. – Т. 12, № 2.
9. Учебник «Криминология» – Долговой А.И., глава 19.

ГОСУДАРСТВЕННОЕ РЕГУЛИРОВАНИЕ МИГРАЦИОННЫХ ПРОЦЕССОВ В РФ НА СОВРЕМЕННОМ ЭТАПЕ: ПРОБЛЕМЫ И ПЕРСПЕКТИВЫ

Мартиросян Гаянэ Арсеновна
студент,
кафедра экономической теории и предпринимательства,
Южно-Российский институт управления –
филиал Российской академии народного хозяйства
и государственной службы при Президенте
Российской Федерации,
РФ, г. Ростов-на-Дону
E-mail: gayane1411@mail.ru

Мартыненко Татьяна Васильевна
научный руководитель, д-р экон. наук, проф.
кафедры экономической теории и предпринимательства,
Южно-Российский институт управления –
филиал Российской академии народного хозяйства
и государственной службы при Президенте
Российской Федерации,
РФ, г. Ростов-на-Дону

АННОТАЦИЯ

Миграционные потоки в России представляют собой сложное явление с множеством экономических, социальных и политических аспектов. Интенсивность миграционных процессов в России в последние годы вызвала необходимость серьезного государственного регулирования. В данной статье рассмотрим проблемы и перспективы государственного регулирования миграционных процессов в РФ.

ABSTRACT

Migration flows in Russia are a complex phenomenon with many economic, social and political aspects. The intensity of migration processes in Russia in recent years has caused the need for serious state regulation. In this article we will consider the problems and prospects of state regulation of migration processes in the Russian Federation.

Ключевые слова: миграция, миграционные процессы, миграционная политика, проблемы регулирования, разрешение на работу.

Keywords: migration, migration processes, migration policy, regulation problems, work permits.

Миграционные процессы являются неотъемлемой частью существования любого государства. Они включают в себя большое число разнообразных событий, которые приводят к смене места жительства определённого числа людей, желающих перемещаться между государствами и регионами. Миграционные процессы можно определить как «объединение законодательных, организационных и других инструментов, направленных на регулирование миграционных потоков в национальных интересах». [1, с. 116] Понятием "миграционный процесс" охватываются все действия, связанные с въездом и выездом, получением разрешения на работу, получением гражданства и др.

Во многом благодаря миграции происходит изменение структуры населения и трудового потенциала территориальных образований. Мигрант – это любое лицо, которое перемещается или перемещалось через международную границу или внутри государства и покинувший свое обычное место жительства. [2, с. 240] Все миграционные процессы в Российской Федерации могут прямо или косвенно могут воздействовать на социальные и экономические аспекты функционирования государства. Для того, чтобы управлять ими, используется единая государственная миграционная политика.

В настоящее время государственное регулирование миграционных процессов является одним из наиболее актуальных вопросов для России. Актуальность темы определяется тем, что роль миграции в последние годы значительно возросла; мы сами ежедневно сталкиваемся с демографическим потоком иммигрантов или оттоком эмигрантов. В первой половине 2022 года на фоне обвала рубля был зафиксирован отток трудоспособных иностранцев из России. Однако уже во II квартале 2022 года в Российскую Федерацию въехало 3,12 миллионов иностранцев. Именно столько человек указали в качестве цели приезда работу. Всего

же зарегистрировались по месту пребывания 4,16 миллионов человек. Это на ⅓ выше показателей 2021 года. Данная цифра – самая высокая за последние 6 лет.

Всего с января по ноябрь прошлого года, по данным МВД РФ, на миграционный учет было поставлено 15,5 миллионов человек – это на 30% больше, чем за тот же период 2021 года. Рост числа данных связан не только с приездом новых иностранцев в страну, но также с тем, что у выходцев из стран СНГ закончилось льготное пребывание, связанное с окончанием пандемии, а значит они смогли оформить документы для легализации. [3]

В связи со сложностью объекта управления сфера государственного регулирования миграционных потоков в России имеет ряд проблемных зон. На наш взгляд, к таковым относятся:

Одной из основных проблем государственного регулирования миграционных процессов в РФ является сложность контроля перемещения людей через государственные границы. По итогам прошлого года в России выявили на 17% больше фактов незаконной миграции по сравнению с 2021 г. Об этом во время ежегодного расширенного заседания коллегии МВД России заявил министр внутренних дел Владимир Колокольцев. [4] Незаконные мигранты используют различные способы обхода законодательства, включая подделку документов и нарушение правил въезда и выезда. К сожалению, многие из них остаются незамеченными и официально не зарегистрированы.

Другой проблемой государственного регулирования миграционных процессов является отсутствие единой системы учета и контроля над миграционными процессами, находящимися в России. Нередко мигранты не регистрируются в течение установленных законом сроков, что осложняет контроль за их пребыванием и усложняет выявление нелегальных работников.

Третьей проблемой государственного регулирования миграционных процессов в РФ является отсутствие механизмов, позволяющих интегрировать мигрантов в российское общество и уберечь их от социальной изоляции. На практике многие мигранты остаются за пределами официального общественного

пространства, не получают доступа к услугам здравоохранения, образованию и культурно-массовым мероприятиям.

Для устранения существующих проблем необходимо использовать разнообразные меры. В современной России используется ряд мер государственного регулирования миграционных процессов, которые направлены на обеспечение безопасности государства и защиту прав мигрантов.

1. Контроль за пропуском на границе и легализация мигрантов. Для этого были созданы специализированные структуры – Федеральная миграционная служба и Управление ФМС по субъектам РФ. Они следят за выполнением мигрантами всех необходимых процедур и требований законодательства, осуществляют регистрацию и выдачу разрешений на проживание в России. По данным МВД, только за II кв. 2022 года на миграционный учет в России встали свыше 4 млн иностранцев, при этом только 3 млн. из них приехали с целью заработка, о чем прямо написали в миграционной карточке. Это рекордный квартальный показатель за все время учета. Однако особое опасение у правоохранителей вызывают те, кто приехал в качестве туриста. По задумке законотворцев, особый контроль такой категории граждан – важное звено в обеспечении безопасности внутри страны. [5] Мигранты, приезжающие как туристы, могут вызывать опасения у властей по нескольким причинам:

- Незаконная миграция. Многие мигранты приезжают как туристы, но на самом деле планируют остаться в стране нелегально. Это может создавать проблемы для властей, так как нелегальные мигранты могут стать источником преступности и нарушений закона.

- Экономические проблемы. Если большое количество мигрантов приезжает как туристы, это может привести к экономическим проблемам для страны. Например, они могут перегружать туристическую инфраструктуру или конкурировать с местными жителями за рабочие места.

- Безопасность. Власти могут опасаться того, что мигранты, приезжающие как туристы, могут представлять угрозу для безопасности страны. Например, они

могут быть связаны с террористическими группировками или преступными организациями.

2. Квотирование и разрешение на трудоустройство. Каждый год Минтруд РФ определяет квоту на прием иностранных работников, которая включает в себя граждан как стран СНГ, так и других государств мира. Для работы в России должно быть получено разрешение на трудоустройство.

3. Проведение интеграционных мероприятий. Государство активно поддерживает процессы интеграции мигрантов в российское общество, обеспечивая им доступ к образованию, медицинскому обслуживанию, культурной жизни и т. д. Организуются курсы русского языка и культурной адаптации.

4. Борьба с нелегальной миграцией. Ведется систематическая работа по выявлению и пресечению незаконной трудовой деятельности и нелегального проживания иностранных граждан в России. Нарушители закона подлежат депортации и могут быть запрещен въезд в страну.

5. Защита прав мигрантов. В России действует законодательство, защищающее права и интересы мигрантов. Мигранты имеют право на обращение в суд, получение юридической помощи, социальную защиту и медицинское обслуживание. Также создаются организации и ассоциации, защищающие права мигрантов и предоставляющие им социальную помощь и поддержку.

Перспективы государственного регулирования миграционных процессов в России на современном этапе заключаются в следующем:

1) Оптимизация системы контроля за границей и внутри страны может стать одним из основных направлений государственного регулирования миграционных процессов в РФ. Будет разработана интеллектуальная система обнаружения и пресечения незаконного перемещения через границу и будет улучшен механизм контроля официального пребывания мигрантов в России.

2) Создание механизмов интеграции мигрантов в российское общество. Для этого необходимо развивать программы профессиональной подготовки и адаптации мигрантов, а также предоставлять им доступ к социальным услугам, здра-

воохранению и образованию, возможно в дальнейшем формирование адаптационных центров. Государственное регулирование миграционных процессов должно направляться на создание системы социальной поддержки мигрантов в период их адаптации и интеграции в общество. Это должно помочь им успешно адаптироваться и стать полноценными членами общества.

3) Развитие экономических механизмов, способствующих привлечению квалифицированных специалистов из других стран и удержанию их в России. Это может включать сокращение налогов для иностранных компаний, налоговые льготы для мигрантов, работающих в качестве квалифицированных специалистов, упрощение процедур выдачи вида на жительство.

4) Повышение квалификации и профессионализма государственных служащих, занятых в области миграции. Необходимо создать эффективную систему обучения и повышения квалификации государственных служащих, работающих в сфере миграционных процессов.

Таким образом, современное государственное регулирование миграционных процессов в РФ является сложной задачей, которая требует комплексного подхода. Необходимо развивать системы мониторинга и контроля, стимулировать интеграцию мигрантов и разрабатывать экономические механизмы, которые будут способствовать привлечению квалифицированных специалистов и инвестиций в Россию. Только так смогут быть решены существующие проблемы и обеспечен устойчивый рост экономики страны. В целом, перспективы государственного регулирования миграционных процессов в России связаны с созданием эффективной системы управления миграционными потоками и социальной поддержкой мигрантов. Это расширит также и социальные возможности страны, и содействует укреплению ее международного статуса.

Список литературы:

1. Несмеянова, И.А. Миграционные процессы и их влияние на экономические и социальные процессы в российском обществе / И.А. Несмеянова // . – 2020. – № 5-6(105-106). – С. 116

2. Нетягова, В.А. Влияние миграционных процессов из стран СНГ на российское общество / В.А. Нетягова, А.В. Колосова // История. Культура. Язык : Сборник статей по материалам студенческих научных семинаров, Москва, 11–19 декабря 2021 года. – Москва: Российский государственный гуманитарный университет, 2021. – С. 240
3. Электронный ресурс – https://www.vedomosti.ru/society/news/2023/03/20/967286-v-proshlom-godu-viyavili – (Дата обращения 30.03.2023 г.)
4. Электронный ресурс – https://kontur.ru/articles/3026 – (Дата обращения 30.03.2023 г.)
5. Миграционная статистика за 2022 г. – Электронный ресурс https://zam.me/zam_journal/migracionnye-itogi-za-2022-god/ – (Дата обращения: 28.04.2023 г.)

УЧЕТ ВЛИЯНИЯ ФУНДАМЕНТАЛЬНЫХ ФАКТОРОВ ПРИ ПРОГНОЗИРОВАНИИ ЦЕН НА РОССИЙСКОМ ФОНДОВОМ РЫНКЕ

Новиков Артем Михайлович
магистрант,
Тольяттинский государственный университет,
РФ, г. Тольятти
E-mail: artemnovikovworkmail@mail.ru

TAKING INTO ACCOUNT THE INFLUENCE OF FUNDAMENTAL FACTORS IN FORECASTING PRICES ON THE RUSSIAN STOCK MARKET

Artem Novikov
Master's student,
Togliatti State University,
Russia, Togliatti

АННОТАЦИЯ

В статье представлен метод учета влияния фундаментальных факторов на прогнозирование цен на активы на российском финансовом рынке.

ABSTRACT

The article presents a method for taking into account the influence of fundamental factors on forecasting asset prices in the Russian financial market.

Ключевые слова: прогнозирование цен, фундаментальные факторы, валютный курс, драгоценные металлы, российский финансовый рынок.

Keywords: price forecasting, fundamental factors, exchange rate, precious metals, Russian financial market.

На финансовом рынке успешность деятельности, связанной с операциями с активами, включая драгоценные металлы и валюту, очень сильно зависит от точности прогноза. При этом выделяют 2 подхода для анализа динамики цен на финансовые активы – технический и фундаментальный.

Технический анализ связан с использованием экономико-статистических методов прогнозирования, включая регрессный анализ и модели ARIMA [1].

Однако если сначала разработанные математические модели довольно точно описывают динамику цен и обладают высокой предсказательной силой, то через некоторое время их прогнозная способность снижается, чтоб объясняется изменением фундаментальный причин, действующих на финансовый рынок.

Для оценки изменения фундаментальных факторов предлагается использовать изменение объемов торгов, которое, по нашему мнению, точно указывает, что спрос или предложение со стороны трейдеров на финансовые активы изменилось, что и вызвало рост или падение объемов продаж.

В качестве проверки данной гипотезы рассмотрим динамику курса золота GLD/RUB за период с 01.07.2021г. по 30.06.2022г. на Московской бирже (рисунок 1) [2].

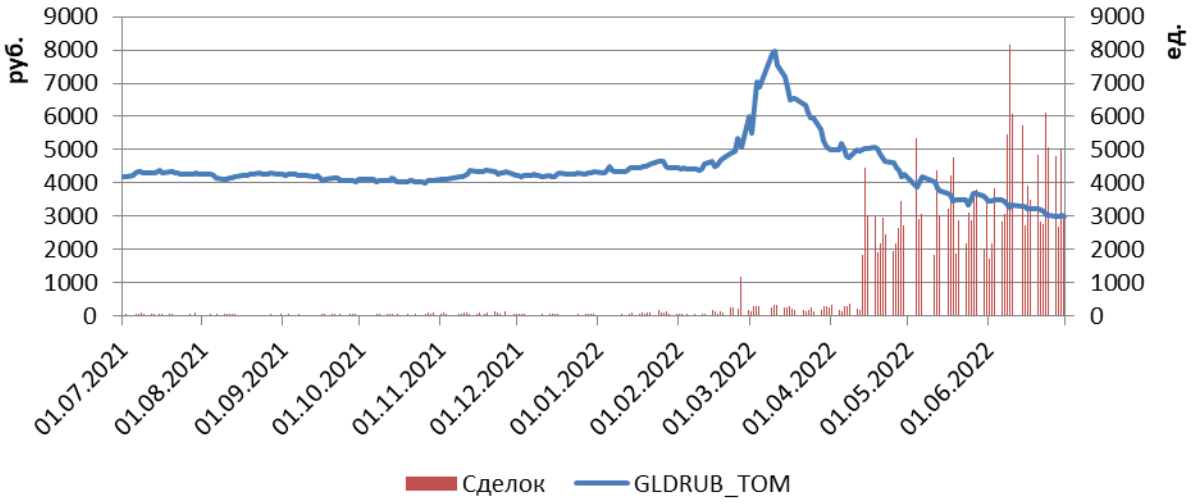

Рисунок 1. Временной ряд курса золота GLD/RUB за 01.07.21-30.06.22г.

Анализ динамики GLD/RUB показывает, что в рассматриваемом периоде тенденция изменения курса этого драгметалла значительно изменилась в конце февраля 2022г. – если до этого момента практически не наблюдался тренд, то начиная с марта 2022г. валютная пара USD/RUB характеризуется нисходящим трендовым движением.

При этом анализ доходности по данному финансовому активу показал, что в период с 24.02.2022г. по 11.02.2022г. наблюдался также значительный размах колебаний доходности GLD, что говорит нестационарном ряде доходности золота в период с 01.07.21г. по 30.06.2022г. (рисунок 2).

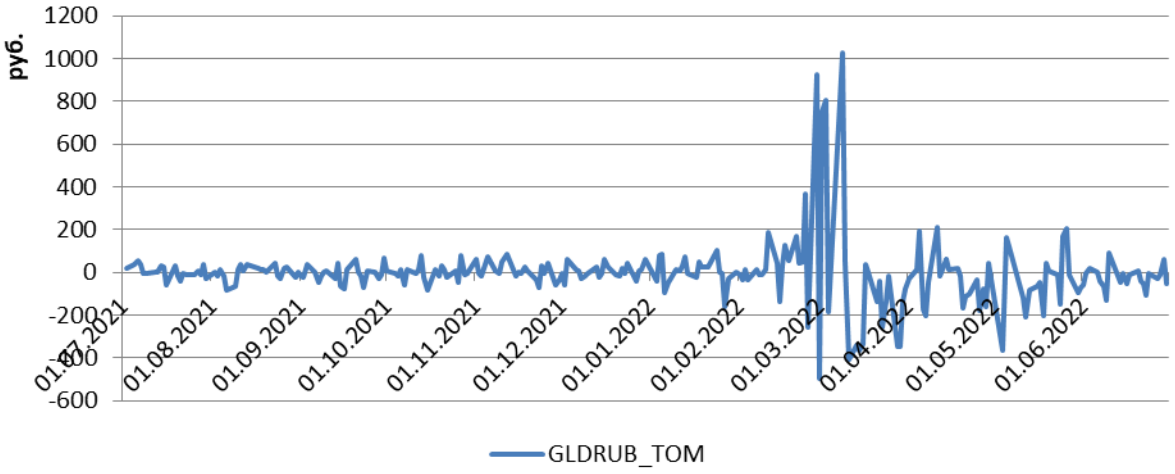

Рисунок 2. Динамика доходности курса GLD/RUB за 01.07.21-30.06.22г.

Поэтому для учета изменения фундаментальных факторов и приведения ряда GLD/RUB к стационарному виду изменим период анализа данных – с 11.03.2022г. по 30.06.2022г. (рисунок 3).

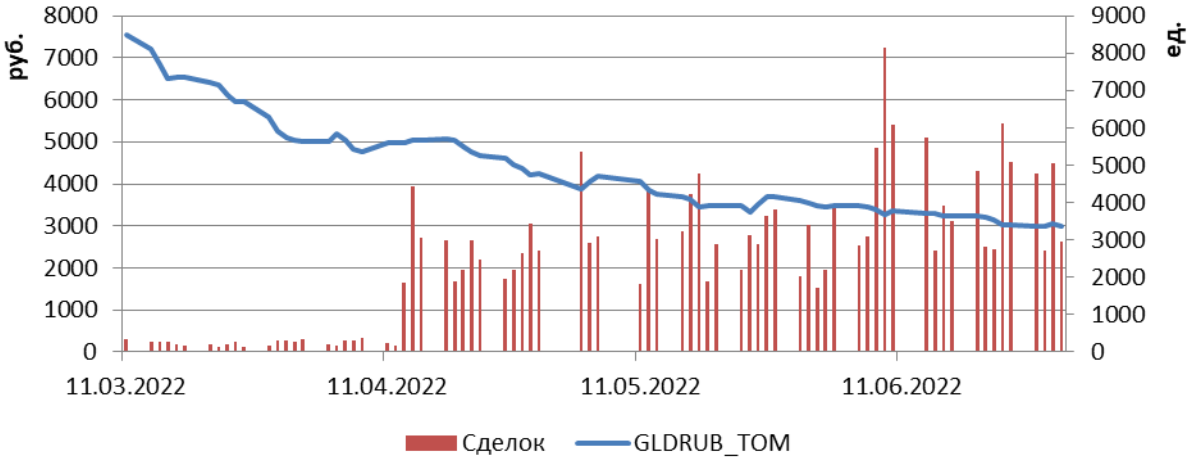

Рисунок 3. Временной ряд курса золота GLD/RUB за 11.03.22-30.06.22г.

Регрессионный анализ данного ряда (таблица 1) показал, что наиболее приемлемой для прогнозирования является модель 2ей степени, поскольку коэффициент детерминации с увеличением степени в данных моделях увеличиваются незначительно, а F-критрий снижается.

Таблица 1.

Регрессионный анализ временного ряда GLD/RUB

Степень модели	**Уравнение регрессии**	**Скорректированный коэффициент детерминации**	**F-критерий расчетный**
1	GLD = 6176,4461-49,0386* time	0,902491	676,6456
2	**GLD = 6796,4982-97,9901* time +0,6527* time^2**	**0,961171**	**904,5073**
3	GLD = 6972,0961-125,1776* time+1,5529* time^2-0,008* time^3	0,963833	649,4773
4	GLD = 7145,1921-168,7117* time+4,1242* time^2-0,0611* time^3+0,0004* time^4	0,965523	512,0896
5	GLD = 7552,7134-317,7021* time+17,6589* time^2-0,5374* time^3+0,0075* time^4 - - 3,7972E-5* time^5	0,973914	546,0924

Оценка модели ARIMA по временному ряду курса золота GLD/RUB показала, что достаточно адекватно описывает это ряд модель ARIMA (4,1,2) (таблица 2).

Таблица 2.

Оценка параметров моделей ARIMA для временного ряда GLD

Параметр	**ARIMA (1, 1, 2)**		**ARIMA (4, 1, 1)**		**ARIMA (4,1,2)**	
	Значение	**Значимость (+,-)**	**Значение**	**Значимость (+,-)**	**Значение**	**Значимость (+,-)**
p(1)	0,982150	+	-0,535809	+	0,037759	-
p(2)			0,210782	-	0,571111	+
p(3)			0,067655		-0,120036	-
p(4)			0,283943	+	0,305908	+
q(1)	0,718298	+	-0,904133	+	-0,261220	-
q(2)	0,192302	-			0,620522	+
Средний квадрат остатков MS Residual	16552		16115		15817	

Исходя из этой модели размах между максимальным прогнозным значением и минимальным прогнозным значением в конечном прогнозном периоде составил 2 594,444 руб. (рисунок 4).

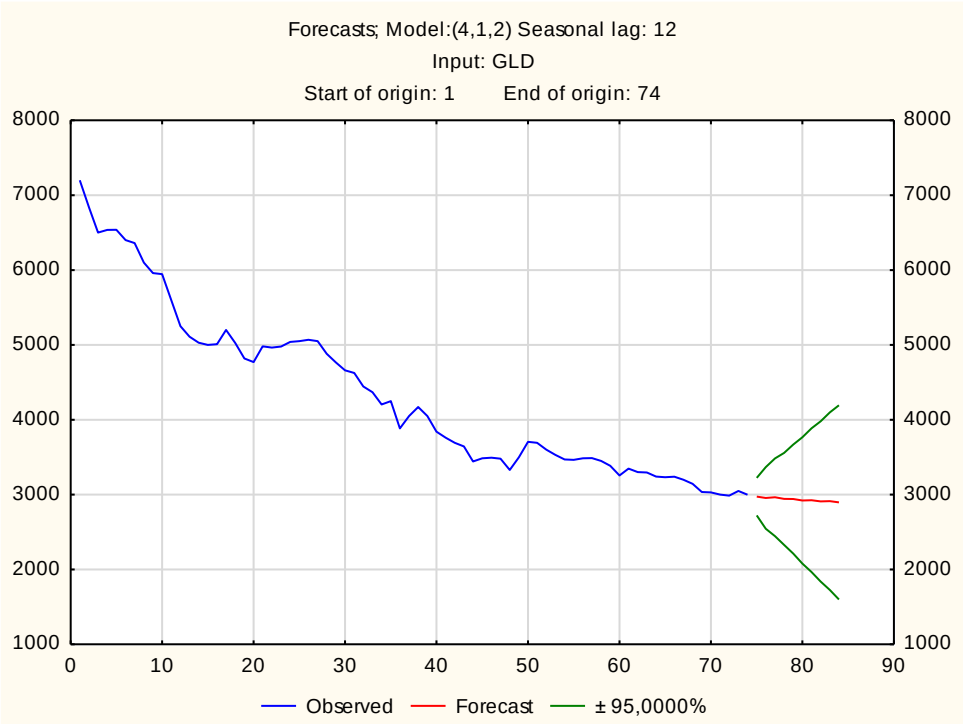

Рисунок 4. Прогноз временного ряда GLD по модели ARIMA (4,1,2)

Следует отметить, что данный прогноз сбылся – фактический курс золота GLD в прогнозном периоде находился в пределах прогнозного коридора. Следовательно, гипотеза о учете объема торгов при прогнозировании курса финансовых активов на российском рынке подтверждена.

Результаты выше представленного исследования могут использоваться трейдерами для построения прогнозных моделей.

Список литературы:

1. Напалков, Д.А. Анализ подходов к прогнозированию динамики фондового рынка / Д.А. Напалков // Экономика и бизнес: теория и практика. – 2021. – № 7(77). – С. 100-103.
2. Данные Московской биржи. – URL: www.moex.com

СЕКЦИЯ

«ЭНЕРГЕТИКА»

ПРИМЕНЕНИЕ ПАССИВНЫХ, АКТИВНЫХ, ГИБРИДНЫХ ФИЛЬТРОВ ДЛЯ УМЕНЬШЕНИЯ УРОВНЯ ВЫСШИХ ГАРМОНИК В СИСТЕМАХ ЭЛЕКТРОСНАБЖЕНИЯ

Салимгараев Нурислам Каримович
магистрант,
кафедра электроснабжение промышленных предприятий,
Казанский государственный энергетический университет,
РФ, г. Казань
E-mail: sal.nurislam2016@yandex.ru

USE OF PASSIVE, ACTIVE, HYBRID FILTERS TO REDUCE THE LEVEL OF HIGHER HARMONICS IN POWER SUPPLY SYSTEMS

Salimgarayev Nurislam
Graduate student,
Department of power supply of industrial enterprises,
Kazan State Power Engineering University,
Russia, Kazan

АННОТАЦИЯ

Высшие гармоники являются одной из основных проблем в системах электроснабжения, поскольку они могут вызывать искажение сигнала, негативное влияние на оборудование и снижение эффективности системы. В данной статье рассматривается применение пассивных, активных и гибридных фильтров для уменьшения уровня высших гармоник в системах электроснабжения. Описаны принципы работы и преимущества каждого типа фильтров, а также проведено сравнение их эффективности.

ABSTRACT

High harmonics are one of the major problems in electricity supply systems because they can cause signal distortion, negative effects on equipment and reduced system efficiency. This paper discusses the use of passive, active and hybrid filters to

reduce harmonics in power supply systems. The operating principles and advantages of each type of filter are described and their efficiency is compared.

Ключевые слова: высшие гармоники, пассивные фильтры, активные фильтры, гибридные фильтры, системы электроснабжения, фильтрация гармоник, качество электроэнергии, реактивная мощность, силовая электроника, энергетическая эффективность.

Keywords: higher harmonics, passive filters, active filters, hybrid filters, power supply systems, harmonic filtering, power quality, reactive power, power electronics, energy efficiency.

Высшие гармоники – это компоненты электрического сигнала, частота которых кратна основной частоте сети. Они возникают из-за нелинейных нагрузок, таких как преобразователи частоты, выпрямители и диоды. Высшие гармоники могут вызывать различные проблемы, такие как перегрев оборудования, искажение сигнала и увеличение потерь в системе. В связи с этим разработка и применение эффективных методов фильтрации высших гармоник является актуальной задачей.

Пассивные фильтры состоят из комбинации индуктивных и емкостных элементов, подключенных к сети параллельно или последовательно. Они обеспечивают эффективное подавление гармоник за счет резонансного эффекта. Однако, пассивные фильтры имеют некоторые недостатки, такие как ограниченный диапазон фильтрации, возможность самовозбуждения и большие габариты.

Помимо ранее упомянутых преимуществ и недостатков пассивных фильтров, стоит отметить, что они обладают простотой в эксплуатации и низкой стоимостью. Также, пассивные фильтры не требуют дополнительного источника питания, что может быть полезным в условиях ограниченных ресурсов. Однако недостатком является необходимость настройки фильтра на определенные частоты, что ограничивает его универсальность.

Активные фильтры представляют собой силовые электронные устройства, которые генерируют компенсирующий ток для устранения гармоник. Они обладают высокой степенью адаптивности и способны фильтровать широкий спектр гармоник. Однако активные фильтры также имеют недостатки, включая высокую стоимость и сложность установки и настройки.

Активные фильтры также способны компенсировать не только гармоники, но и реактивную мощность, что улучшает качество электрической энергии и эффективность системы электроснабжения. Важным достоинством активных фильтров является их способность адаптироваться к изменениям нагрузки и гармоническому спектру. Однако, активные фильтры требуют сложных алгоритмов управления и могут создавать дополнительные потери энергии из-за конверсии электроэнергии.

Гибридные фильтры сочетают в себе преимущества пассивных и активных фильтров. Они состоят из пассивного фильтра, подключенного параллельно с активным фильтром. Гибридные фильтры обеспечивают более эффективное подавление гармоник, так как активный фильтр компенсирует динамические и непредсказуемые гармонические компоненты, а пассивный фильтр снижает стационарные гармоники. Однако стоимость гибридных фильтров может быть выше, чем у других типов фильтров.

Гибридные фильтры также могут быть разнообразными по своей конфигурации и применению, что позволяет инженерам выбирать наиболее подходящий тип фильтра в зависимости от специфических требований системы электроснабжения. Так, в некоторых случаях может использоваться комбинация нескольких пассивных и активных фильтров, обеспечивая оптимальную компенсацию гармонических составляющих.

Проводя сравнение стоит отметить, что выбор оптимального типа фильтра должен основываться на конкретных требованиях и условиях системы электроснабжения. Для сравнения эффективности различных типов фильтров параметрами могут включаться энергетическая эффективность, стабильность работы,

возможность адаптации к изменениям нагрузки и условий сети, а также совместимость с другими компонентами системы электроснабжения. Таким образом, при сравнении различных типов фильтров стоит учитывать множество параметров, что позволит сделать более обоснованный выбор оптимального решения для конкретной системы электроснабжения.

В результате сравнения эффективности различных типов фильтров можно сделать следующие выводы:

- Пассивные фильтры предлагают простое и недорогое решение для устранения определенных гармонических составляющих, однако их применение ограничено из-за необходимости настройки на конкретные частоты и возможности самовозбуждения.
- Активные фильтры обеспечивают высокую степень адаптивности и эффективности в устранении широкого спектра гармоник, но их стоимость и сложность установки и настройки могут быть существенными.
- Гибридные фильтры, сочетая преимущества пассивных и активных фильтров, предоставляют наиболее гибкое и эффективное решение для устранения высших гармоник, однако их стоимость и сложность реализации могут быть выше по сравнению с другими типами фильтров.

В данной статье были рассмотрены основные типы фильтров для уменьшения уровня высших гармоник в системах электроснабжения: пассивные, активные и гибридные фильтры. Каждый тип фильтров имеет свои преимущества и недостатки, поэтому выбор оптимального фильтра зависит от специфических условий и требований системы. В целом, гибридные фильтры предлагают наиболее эффективное решение для подавления гармоник, сочетая преимущества пассивных и активных фильтров. Однако их стоимость может быть выше, что делает их менее доступными для некоторых применений.

В заключение, выбор оптимального типа фильтра для уменьшения уровня высших гармоник в системах электроснабжения зависит от множества факторов, таких как специфика системы, требования к качеству электроэнергии, бюджет и

ресурсы. Важно учитывать все аспекты при принятии решения о выборе фильтра, а также рассматривать возможность интеграции с другими технологиями для достижения наилучших результатов.

Список литературы:

1. Сравнительный анализ применения фильтрокомпенсирующих устройств в системах электроснабжения промышленных предприятий / Д.Ю. Руди, С.В. Горелов, К.С. Мочалин, А.А. Руппель // Сборник трудов Всероссийской научно-практической конференции «Современные научные исследования: актуальные проблемы и тенденции». – 2019. – С. 225-232.
2. Дюдяков, А.А. Анализ эффективности работы гибридного фильтра / А.А. Дюдяков, С.А. Янченко, Д.В. Михеев // Промышленная энергетика. – 2022. – № 7. – С. 26-38. – DOI 10.34831/EP.2022.79.15.004.
3. Сычев, Ю.А. Повышение качества электроэнергии в системах электроснабжения минерально-сырьевого комплекса гибридными фильтрокомпенсирующими устройствами / Ю.А. Сычев, Р.Ю. Зимин // Записки Горного института. – 2021. – Т. 247. – С. 132-140. – DOI 10.31897/PMI.2021.1.14.
4. Активное фильтро-демпфирующее устройство для средневольтных сетей / Г.М. Мустафа, С.И. Гусев, Ю.М. Сеннов [и др.] // Электроэнергия. Передача и распределение. – 2019. – № 3(54). – С. 84-89.
5. Расчёт параметров и анализ работы пассивного фильтра гармоник / М.Н. Атаманов, Н.М. Дрей, А.Г. Зиганшин, Г.М. Михеев // Вестник Чувашского университета. – 2020. – № 1. – С. 17-25.

СЕКЦИЯ

«ЮРИСПРУДЕНЦИЯ»

ПОРЯДОК ВОЗМЕЩЕНИЯ ВРЕДА ОКРУЖАЮЩЕЙ СРЕДЕ: ОПЫТ РОССИИ И ЕВРОПЕЙСКОГО СОЮЗА

Крылов Никита Борисович
студент,
Юридический институт,
Томский государственный университет,
РФ, г. Томск
E-mail: nikitakrlv11@gmail.com

PROCEDURE FOR COMPENSATION OF ENVIRONMENTAL DAMAGE: THE EXPERIENCE OF RUSSIA AND THE EUROPEAN UNION

Nikita Krylov
Student,
Law Institute,
Tomsk State University,
Russia, Tomsk

АННОТАЦИЯ

В настоящей статье представлено сравнительно-правовое исследование порядка исчисления и взыскания вреда окружающей среде в Российской Федерации и странах Европейского Союза.

ABSTRACT

This article presents a comparative legal study of the procedure for calculating and collecting environmental damage in the Russian Federation and the countries of the European Union.

Ключевые слова: Окружающая среда, возмещение вреда, исчисление размера вреда, рекультивация.

Keywords: Environment, compensation for harm, calculation of the amount of harm, reclamation.

Достижение баланса частных и публичных интересов в сфере охраны окружающей среды обретает особую актуальность в условиях экономического кризиса, требующего бесперебойной работы и повышения производственного потенциала предприятий страны.

В частности, представляет интерес порядок взыскания вреда, причиненного окружающей среде. Нынешняя система расчета и взыскания вреда основана на применении такс и методик в соответствии с частью 3 статьи 77 Федерального закона об охране окружающей среды от 10.01.2002 N 7-ФЗ [1]. Подобный механизм делает процесс возмещения вреда для природопользователей крайне обременительным в силу частой несопоставимости полученных показателей с действительными экономическими оценками причиненного ущерба, в т.ч. в силу присутствия в таксах элемента публично-правовой ответственности [2; с. 23].

Говоря о таксовом методе исчисления размера вреда нельзя не упомянуть об отсутствии в применимом способе расчета конкретизации размера вреда. Условный метод расчета размера вреда освобождает Уполномоченные органы от доказывания не только (фактически) самого размера вреда, но и причинно-следственных связей между совершенным деянием и наступившими последствиями. На допустимость условного метода расчета указано Конституционным судом в Постановлении от 02.06.2015 N 12-П.

В то же время, Директива ЕС «Об экологической ответственности» (2004/35/ЕС) закрепляет положение о том, что для того, чтобы механизм ответственности за причинение вреда окружающей среде был эффективен, ущерб должен быть конкретным и поддаваться подсчету.

Законодательство Германии также придерживается принципа конкретизации размера вреда: экологический ущерб должен быть измеримым – измеримым не условно, а в каждом конкретном случае [3]. Целью возмещения вреда окружающей среде является восстановление ее нарушенных свойств, а в случаях, когда это невозможно – предоставление замены утраченного природного ресурса.

Конкретизация размера вреда достигается за счет определения надлежащего уровня восстановления окружающей среды, необходимого для возмещения

вреда (в реальном, а не денежном выражении) с последующим определением соответствующих затрат. Данный метод носит название «Анализ эквивалентных ресурсов».

Данный подход хоть и усложняет процесс доказывания размера вреда, однако способствует реализации принципа справедливости и характеризуется компенсационной, а не карательной природой [4], что, в свою очередь, соответствует позиции высших судов РФ.

Так, п. 35 Обзора судебной практики Верховного Суда Российской Федерации № 3 (2018), утвержденного Президиумом Верховного Суда РФ 14 ноября 2018 г., а также в п. 28 Обзора судебной практики Верховного Суда Российской Федерации № 2 (2019), утвержденного Президиумом Верховного Суда РФ 17 июля 2019 г , закрепили положение о том, что целью ответственности за причинение вреда окружающей среде является достижение компенсации, восстановления ее нарушенного состояния, однако правоприменительная практика не только презюмирует невозможность достижения полного восстановления окружающей среды путём проведения рекультивации [5; п. 3], но и допускает взыскание ущерба в денежном выражении еще до момента окончания реализации проекта рекультивации [6].

В это время, приложение №2 вышеупомянутой Директивы ЕС, предусматривает возложение на причинителя вреда обязанности по принятию мер, направленных на «исправление положения». Такие меры включают в себя проведение первичной реабилитации, а в случае, если она не приводит к полному восстановлению поврежденных природных ресурсов – дополнительной и компенсационной реабилитации.

Таким образом, устоявшаяся в Российской Федерации практика применения таксового метода оценки и возмещения вреда не только входит в с положениями о внедоговорных обязательствах, закрепленных в ГК РФ, в части доказывания размера вреда и причинно-следственных связей, но и обуславливает приоритет возмещения вреда в денежной форме, что не способствует достижению целей по восстановлению состояния окружающей среды, но и противоречит основным

направлениям правовой политики в этой сфере, установленным Указом Президента РФ от 19.04.2017 N 176 "О Стратегии экологической безопасности Российской Федерации на период до 2025 года" (п.24).

Список литературы:

1. Определение Верховного Суда РФ от 20.05.2003 № КАС03-179 [Электронный ресурс] режим доступа: http://www.consultant.ru/document/cons_doc_LAW_49072/ (Дата обращения: 05.03.2023)
2. Правовые проблемы возмещения вреда, причиненного окружающей среде: сборник материалов Международной научно-практической конференции (МИИГАиК, ИЗиСП, 23 марта 2017 г.) / отв. ред. С.А. Боголюбов, Н.Р. Камынина, М.В. Пономарев. –М.: МИИГАиК, –2017. –23 с.
3. Сравнительно-правовое исследование института ответственности за причинение вреда окружающей среде в российском и зарубежных правопорядках. М. : Ин-т права и публичной политики, 2014
4. Горбачев А.Н., Грибова Я.В. Вопросы правового регулирования возмещения экологического вреда: опыт германии // Экономика. Социология. Право. 2018. №1 (9). – [Электронный ресурс] режим доступа: https://cyberleninka.ru/article/n/voprosy-pravovogo-regulirovaniya-vozmescheniya-ekologicheskogo-vreda-opyt-germanii (дата обращения: 04.03.2023).
5. Определение Конституционного Суда РФ от 09.02.2016 N 225-О "Об отказе в принятии к рассмотрению жалобы общества с ограниченной ответственностью "Монолит и К" на нарушение конституционных прав и свобод пунктом 3 статьи 77 и пунктом 1 статьи 78 Федерального закона "Об охране окружающей среды" – п. 3. – [Электронный ресурс] режим доступа: http://www.consultant.ru/document/cons_doc_LAW_194911/ (дата обращения – 11.02.2023г.)
6. "Обзор судебной практики по вопросам применения законодательства об охране окружающей среды" (утв. Президиумом Верховного Суда РФ 24.06.2022) – [Электронный ресурс] режим доступа: http://www.consultant.ru/document/cons_doc_LAW_420075/ (Дата обращения: 05.03.2023)

ПРАВОВОЕ РЕГУЛИРОВАНИЕ СОБИРАНИЯ ДОКАЗАТЕЛЬСТВ ВДОСУДЕБНОМ ПРОИЗВОДСТВЕ ПО УГОЛОВНОМУ ДЕЛУ ПОСРЕДСТВОМ ФАКУЛЬТАТИВНЫХ (ДОПОЛНИТЕЛЬНЫХ СПОСОБОВ

Маковеев Ростислав Владиславович
магистрант,
Петрозаводский государственный университет,
РФ, г. Петрозаводск
E-mail: Makoveev04@yandex.ru

LEGAL REGULATION OF THE COLLECTION OF EVIDENCE IN PRE-TRIAL PROCEEDINGS IN A CRIMINAL CASE BY MEANS OF OPTIONAL (ADDITIONAL) METHODS

Rostislav Makoveev
Master's student,
Petrozavodsk State University,
Russia, Petrozavodsk

АННОТАЦИЯ

Основная часть положений о правовом регулировании собирания доказательств в досудебном производстве по уголовному делу посредством факультативных (дополнительных) способов сосредоточена в УПК РФ. При этом необходимо учитывать, что отличием факультативных (дополнительных) способов собирания доказательств является их правовое закрепление в ином, не уголовно-процессуальном законодательстве. И в данном случае необходимо подчеркнуть дифференциацию правового регулирования. Конечные перечни нормативных правовых актов, на основании и посредством которых осуществляется правовое регулирование определяются в зависимости от конкретизации того или иного способа собирания доказательств.

ABSTRACT

The main part of the provisions on the legal regulation of the collection of evidence in pre-trial proceedings in a criminal case through optional (additional) methods is concentrated in the Code of Criminal Procedure of the Russian Federation. At the same time, it should be borne in mind that the difference between optional (additional)

methods of collecting evidence is their legal consolidation in other, non-criminal procedural legislation. And in this case, it is necessary to emphasize the differentiation of legal regulation. The final lists of normative legal acts on the basis and through which legal regulation is carried out are determined depending on the specification of a particular method of collecting evidence.

Ключевые слова: собирание доказательств, собирание, досудебное производство, уголовное дело, правовое регулирование.

Keywords: collection of evidence, collection, pre-trial proceedings, criminal case, legal regulation.

Важнейшим требованием к процессу производства по уголовному делу является его соответствие требованиям нормативных правовых актов. Данное требование относится к доказыванию, всем его элементам, в том числе, собиранию доказательств, вне зависимости от используемых при этом способов. В этой связи особую значимость приобретает вопрос о содержании правового регулирования собирания доказательств в досудебном производстве по уголовному делу посредством факультативных (дополнительных) способов.

Основная часть положений о правовом регулировании собирания доказательств в досудебном производстве по уголовному делу посредством факультативных (дополнительных) способов сосредоточена в УПК РФ. Указанный нормативный правовой акт является основополагающим законом, на основании и в исполнение которого осуществляется уголовное судопроизводство, функционируют соответствующие процессуальные институты. При этом следует учитывать, что все процедуры, осуществляемые в рамках уголовного судопроизводства, должны соответствовать его назначению. Это, в том числе, касается собирания доказательств в досудебном производстве по уголовному делу посредством факультативных (дополнительных) способов. Так, согласно ст. 6 УПК РФ уголовное судопроизводство имеет своим назначением:

1. Защиту прав и законных интересов лиц и организаций, потерпевших от преступлений;

2. Защиту личности от незаконного и необоснованного обвинения, осуждения, ограничения ее прав и свобод.

Представленное назначение уголовного судопроизводства, фактически, основано на соответствующих конституционных положениях. Как верно отмечено в научной литературе назначение уголовного судопроизводства с точки зрения правового закрепления – это продолжение норм Основного закона, закрепляющих важнейшие конституционные гарантии по обеспечению и защите прав и законных интересов граждан [3, с. 276].

Прежде всего, необходимо обратить внимание на положения ст. 45 Основного закона. В ней закреплена гарантия государственной защиты прав и свобод человека и гражданина, но в то же время, установлены и частные возможности каждого защищать свои права и законные интересы. Единственный критерий в данном случае – это законность избираемых методов и средств.

Помимо прочего, в рамках Конституции Российской Федерации гарантировано получение каждым квалифицированной юридической помощи (ст. 48), а также судебная защита прав и свобод человека и гражданина (ст. 46).

Обеспечение, соблюдение и защита комплекса перечисленных прав требует задействования сложного и многоаспектного механизма. Согласимся с Т.Б. Романовой, которая отметила, что действенность данного механизма, а равно его социальная значимость «будет признаваться только в условиях верховенства равного для всех закона, взаимной ответственности гражданина и государства, выраженной в гарантированности и защищенности прав, свобод и законных интересов граждан и юридических лиц, а также в безусловном соблюдении принципа законности» [4, с. 253]. Безусловной составной частью данного механизма выступает обеспечение установленной процедуры доказывания, в том числе, посредством использования факультативных (дополнительных) способов собирания доказательств.

В рамках самого УПК РФ закреплен целый ряд норм, оказывающих самое прямое, непосредственное влияние на собирание доказательств посредством использования факультативных (дополнительных) способов собирания доказательств. В данном случае речь идет о следующих таких нормах.

Прежде всего, это нормы, закрепляющие процессуальный статус субъектов применения факультативных (дополнительных) способов собирания доказательств. Например, это норма ст. 49 УПК РФ, закрепляющая процессуальный статус защитника.

Также следует говорить о нормах, закрепляющих порядок производства конкретных способов собирания доказательств, являющихся факультативными (дополнительными). Например, в соответствии с положениями ст. 89 УПК РФ «В процессе доказывания запрещается использование результатов оперативно-розыскной деятельности, если они не отвечают требованиям, предъявляемым к доказательствам настоящим Кодексом».

Наконец, необходимо указать на нормы, определяющие порядок производства отдельных этапов уголовного процесса, в рамках которых реализуются факультативные (дополнительные) способы собирания доказательств. В данном случае примером может быть порядок проверки сообщения о преступлении, установленный в ст. 144 УПК РФ. В вопросах осуществления проверки сообщения о преступлении главенствующим аспектом выступает соблюдение установленного законодательно процессуального порядка проведения такой проверки. В свою очередь, процессуальный порядок проведения проверки сообщения о преступлении видится в значительной степени структурированной категорией.

В случае использования факультативных (дополнительных) способов собирания доказательств защитником, значение для правового регулирования приобретает Федеральный закон от 31.05.2002 № 63-ФЗ «Об адвокатской деятельности и адвокатуре в Российской Федерации» [1]. В его рамках определены полномочия, права и обязанности адвоката, а также запреты, связанные с осуществлением адвокатской деятельности. В исследуемом контексте особый интерес представляют полномочия адвоката, связанные с доказыванием. В соответствии с п. 1 ч. 3 ст. 6

рассматриваемого федерального закона, адвокат вправе собирать сведения, необходимые для оказания юридической помощи, в том числе запрашивать справки, характеристики и иные документы от органов государственной власти, органов местного самоуправления, общественных объединений и иных организаций в порядке, установленном законодательством, опрашивать с их согласия лиц, предположительно владеющих информацией, относящейся к делу, по которому адвокат оказывает юридическую помощь, а также реализовывать иные полномочия.

Важно упомянуть и некоторые запреты, связанные с осуществлением адвокатом своей деятельности. В частности, адвокат не вправе принимать от лица, обратившегося к нему за оказанием юридической помощи, поручение в случае, если оно имеет заведомо незаконный характер. Представляется, что нелегитимное вмешательство в следствие, создание помех следователю при производстве по уголовному делу входит в перечень таких незаконных поручений. Исполнять их адвокат не вправе.

Отдельно необходимо указать на участие адвоката в оперативно-розыскной деятельности. При взаимодействии с представителями потерпевшего и адвокатами свидетеля, следователь должен их также учитывать.

В Федеральном законе от 31.05.2002 № 63-ФЗ «Об адвокатской деятельности и адвокатуре в Российской Федерации» определено несколько значимых вопросов правового статуса адвоката в ОРД. Прежде всего, это пределы проведения в отношении адвоката ОРМ (абз. 1 ч. 3 ст. 8). Также закреплен вопрос об использовании результатов ОРМ, которые проводились в отношении адвокатов (абз. 2 ч. 3 ст. 8).

Отдельное внимание следует обратить на положения части 5 статьи 6 Федерального закона от 31.05.2002 № 63-ФЗ «Об адвокатской деятельности и адвокатуре в Российской Федерации». В соответствии с ней запрещается негласное сотрудничество адвоката с органами, осуществляющими оперативно-розыскную деятельность: «это означает, что в своей деятельности адвокат не имеет права на

запрещенное Законом сотрудничество с правоохранительными органами Российской Федерации, осуществляющими оперативно-розыскную деятельность по делу, которое ведет адвокат» [2, с.99].

Рассматривая правовое регулирование собирания доказательств в досудебном производстве по уголовному делу посредством факультативных (дополнительных) способов, полагаем возможным сделать несколько критических замечаний. Основная их масса касается полноты и системности позиции законодателя. Как ранее нами уже было отмечено, УПК РФ не содержит определения понятия, системы и видов факультативных (дополнительных) способов собирания доказательств в досудебном производстве по уголовному делу. Таким образом, не обеспечивается легальный, нормативно-правовой характер указанных способов. Имеющиеся положения УПК РФ требуют более системного толкования. На наш взгляд, в рамках ст. 86 УПК РФ требуется урегулировать вопрос системы способов собирания доказательств при производстве по уголовному делу, в том числе, выделив факультативные (дополнительные) способы. Таким образом будет обеспечено решение проблемы недостаточности позиции законодателя по вопросу применения факультативных (дополнительных) способов собирания доказательств при производстве по уголовному делу.

Таким образом, по результатам проведенного анализа, можем сделать вывод о правовом регулировании собирания доказательств в досудебном производстве по уголовному делу посредством факультативных (дополнительных) способов. Основная часть положений о правовом регулировании собирания доказательств в досудебном производстве по уголовному делу посредством факультативных (дополнительных) способов сосредоточена в УПК РФ. При этом необходимо учитывать, что отличием факультативных (дополнительных) способов собирания доказательств является их правовое закрепление в ином, не уголовно-процессуальном законодательстве. И в данном случае необходимо подчеркнуть дифференциацию правового регулирования. Конечные перечни нормативных правовых

актов, на основании и посредством которых осуществляется правовое регулирование определяются в зависимости от конкретизации того или иного способа собирания доказательств.

Список литературы:

1. Федеральный закон от 31.05.2002 № 63-ФЗ «Об адвокатской деятельности и адвокатуре в Российской Федерации» // Парламентская газета, № 104, 05.06.2002.
2. Федеральный закон «Об адвокатской деятельности и адвокатуре в Российской Федерации»: научно-практический комментарий: учебное пособие (постатейный) / А.В. Гриненко, Ю.А. Костанов, С.А. Невский и др.; под ред. А.В. Гриненко. М.: Проспект, 2018. С. 99.
3. Абрамова, А.В. Субъектный состав института представительства: нововведения и несовершенства / А.В. Абрамова // XXXIV Международные Плехановские чтения: Сборник статей аспирантов и молодых ученых, Москва, 24–25 марта 2021 года. – Москва: Российский экономический университет имени Г.В. Плеханова, 2021. – С. 276.
4. Романова, Т.Б. Некоторые аспекты содержания и реализации института представительства в уголовном процессе, его социальная значимость в условиях усложняющейся правовой системы / Т.Б. Романова // Юридическая наука и практика: Вестник Нижегородской академии МВД России. – 2020. – № 4(36). – С. 253.

ОБЩАЯ ХАРАКТЕРИСТИКА ГИПОТЕЗ БИОСОЦИАЛЬНОГО НАПРАВЛЕНИЯ В КРИМИНОЛОГИИ ЗА РУБЕЖОМ НА СОВРЕМЕННОМ ЭТАПЕ

Цыпкин Павел Александрович
студент, Юридический институт,
Томский Государственный Университет,
РФ, г. Томск
E-mail: czypkin.pavel@mail.ru

GENERAL CHARACTERISTICS OF BIOSOCIAL HYPOTHESES IN CRIMINOLOGY ABROAD AT THE PRESENT STAGE

Pavel Tsypkin
Student, Law Institute,
Tomsk State University,
Russia, Tomsk

АННОТАЦИЯ

В настоящей статье представлено описание основных характеристик гипотез биосоциального направления в криминологии за рубежом на современном этапе.

ABSTRACT

This article describes the main characteristics of the biosocial hypotheses in criminology abroad at the present stage.

Ключевые слова: криминология, преступление, биосоциальное, преступность, гипотезы.

Keywords: criminology, crime, biosocial, crime, hypotheses.

Конец XX – начало XXI вв. ознаменовались прорывными достижениями в области генетики. Научно-технический прогресс, расшифровка ДНК и развитие медицинской науки привели к появлению современных теорий биосоциального направления.

В рамках этих теорий исследуются факторы на индивидуальном уровне, влияющие на преступное поведение, которые могут быть сгруппированы в четыре области: психофизиологические факторы, биохимические факторы, нейробиологическая дисфункция и генетические факторы. Формируются гипотезы о зависимости между биологическими детерминантами и преступностью [1; с. 36].

В сфере психофизиологии исследуемыми показателями являются частота сердечных сокращений и проводимость кожи (т.е. скорость потоотделения). На основе исследования психофизиологических показателей сформированы следующие гипотезы: гипотеза бесстрашия (антисоциальные личности не испытывают физиологических реакций на рискованные ситуации), гипотеза поиска ощущений (предполагает, что для достижения гомеостаза люди ведут себя антисоциально для повышения уровня возбуждения), гипотеза соматических маркеров (неточная идентификация своего физического состояния преступниками) [2].

В области биохимии ведутся активные исследования по влиянию гормонов и веществ в организме на поведение индивида. Вызывает интерес гипотеза, согласно которой воздействие свинца в период внутриутробного развития является фактором риска антиобщественного поведения.

В области нейробиологии предметом изучения является мозг человека. Ученые исследуют зависимости между деформированной структурой мозга и преступным поведением, а также травмами и поведением людей. Например, ведутся активные исследования зависимости между развитием заболеваний лобно-височной доли и антисоциальным поведением. Экспериментально подтверждено, что структурные дефициты и функциональные нарушения префронтальной коры (отвечает за процессы принятия решений), миндалины (область, распознающая сигналы бедствия и угрозы), полосатого тела (зона, отвечающая за вознаграждение и эмоциональную обработку) наблюдались у криминальных личностей. Отмечается нарушение связей ключевых областей мозга, связанных с функциями исполнительными, регулирования эмоций, принятия решений и моральной регуляции, а также увеличенные объемы и функциональные нарушения в областях вознаграждения мозга [3].

Сфера генетики также не стоит на месте. Подтвердилась гипотеза о том, что 5HTT и HTR2C участвуют в биологических механизмах преступного поведения. Исследования показали, что ген-переносчик серотонина (5-HTTLRP) и ген рецептора серотонина (5HT1/5HT2) связан с агрессией и другими антисоциальными действиями, включая насилие.

Таким образом, по мере продвижения исследований исправляется ошибочное представление о том, что биология может предопределять преступность. Биологическое на современном этапе развития криминологии рассматривается как условие, поскольку создает благоприятные возможности либо для формирования причин преступности, либо для их реализации. Многие из вышеупомянутых биологических факторов риска в значительной степени зависят от социальной среды. Тем самым выражается другой вид детерминации – обусловливание.

Список литературы:

1. Rafter N. The Criminal Brain / N. Rafter, C. Posick, M. Rocque. – New York : Univ. Press, 2016.
2. Shichun Ling, Rebecca Umbach. Biological explanations of criminal behavior. Psychol Crime Law. 2019;25(6):626-640 [Электронный ресурс] URL: https://pubmed.ncbi.nlm.nih.gov/31327915/ (Дата обращения: 05.03.2023)
3. R. Ryan Darby. Lesion network localization of criminal behavior. Proc Natl Acad Sci U S A. 2018 Jan 16; 115(3): 601–606. [Электронный ресурс] URL: https://www.ncbi.nlm.nih.gov/pmc/articles/PMC5776958 (Дата обращения: 05.03.2023)

СОВРЕМЕННОЕ СОСТОЯНИЕ ОРГАНИЗАЦИИ ПРОЦЕССА НАЛОГООБЛОЖЕНИЯ В РОССИЙСКОЙ ФЕДЕРАЦИИ

Широкова Дарья Артемовна
магистрант,
кафедра экономических и финансовых расследований
Высшей школы государственного аудита,
Московского государственного университета
им. М.В. Ломоносова,
РФ, г. Москва
E-mail: baz-larisa@yandex.ru

THE CURRENT STATE OF THE ORGANIZATION OF THE TAXATION PROCESS IN THE RUSSIAN FEDERATION

Daria Shirokova
Master
of the Department of Economic
and Financial Investigations
Higher School of State Audit,
Lomonosov Moscow State University,
Russia, Moscow

АННОТАЦИЯ

Статья посвящена исследованию налогообложению в России. Налоги и налоговая система как сопутствующий элемент государства призваны быть как финансовым источником средств для реализации государственных функций, так и базой механизма государственного регулирования экономики.

ABSTRACT

The article is devoted to the study of taxation in Russia. Taxes and the tax system as a concomitant element of the state are intended to be both a financial source of funds for the implementation of state functions and the basis of the mechanism of state regulation of the economy.

Ключевые слова: налоги, налогообложение, налоговая система.

Keywords: taxes, taxation, tax system.

Налоги являются платежами, взымаемыми на безвозмездной основе с физических и юридических лиц, при этом их уплата представляется обязательной, основываясь на конституционных положениях, при этом в России существует множество разновидностей налогов, к которым причисляются транспортные, с доходов физических лиц, на добавленную стоимость, при этом они обладают различными ставками, базой, периодами. [1]

Современная налоговая система проистекает с 1998 г., когда была принята первая часть НК РФ, а в дальнейшем была принята вторая часть, при этом сейчас налоговое законодательство различает несколько видов налогов, которые приводились ранее: региональные, федеральные и местные.

Федеральные налоги закреплены по территории всего государства, соответственно, являются обязательными к уплате, при этом к ним причисляются налоги с добавленной стоимости (далее НДС), налоги на доходы физических лиц (далее НДФЛ), водные налоги, при этом региональные налоги вводятся и действуют на территории субъектов государства, при этом они включают налоги на имущество организаций, транспортные налоги.

К местным налогам и сборами причисляются налоги, установленные налоговым законодательством, а также нормативно-правовыми актами органов муниципальных образований, при этом они являются обязательными к уплате на территории определенных муниципальных образований. [1] Местные налоги включают в себя налоги на игорный бизнес, земельные налоги, налоги на имущество физических лиц.

Начиная с 2019 г. ставка налога на добавленную стоимость увеличилась до 20%, при этом данный вид налогов используется при покупках продукции и услуг, а многие компании и предприятия несут убытки, связанные с повышением процентной ставки, к примеру, посредством увеличения ставки Правительством РФ к 2020 г было собрано свыше семи миллиардов рублей, что составило 35% от общего бюджета, следовательно, увеличение доходов бюджета посредством НДС составило 5%. [3]

Последствием повышения налоговых ставок является нестабильность в динамике годовой инфляции, при этом к 2020 г. она составляла 5,4%, а к концу 2020 г. сократилась до 4,6%, вследствие чего сократились темпы экономического роста, однако на определенные операции, связанные с экспортом, а также международными перевозками НДС составил в 2020 г. 0%, при этом к данным операциям причисляются продукция на экспорт, которая оформляется в таможне, услуги, связанные с перевозками в Крым и Калининград, а также продукция для использования международными компаниями, которые осуществляют деятельность на территории государства, в том числе причисляется транспортировка нефти. [2]

Начиная с 2019 г. был введен налог на самозанятость, а тестовыми регионами стали Москва, Московская область, Калужская область, при этом постепенно налог на самозанятость распространился по всей территории государства.

Стоит отметить, что физические лица, обладающие ежегодными доходами, которые не превышают 2,4 млн. руб., должны оплачивать налоги, составляющие 4% от прибылей, при этом лица, работающие с компаниями – индивидуальными предпринимателями, выплачивают налоги в размере 6%, [4] что осуществляется посредством современного приложения «Мой налог», которая самостоятельно рассчитывает доходы.

На цифровом форуме было заявлено, что свыше тридцати банков России подключаются к новой системе «Мой налог», что позволяет сократить проблемы, связанные с уплатой налогов для самозанятых лиц, при этом, опираясь на социологические исследования, были выявлены определенные результаты отношения самозанятых лиц к налогам.

Исследование позволило определить основные причины, опираясь на которые население решает стать самозанятым, к ним причисляются:

- наличие низкого уровня постоянных доходов;
- реализация хобби и увлечений;
- нацеленность на независимость;
- не имеется достойной официальной работы.

С 2020 г. налоговыми органами налогоплательщики информируются о существовании недоимок или задолженностей по пеням, процентам при помощи смс-оповещений, электронной почты, а также прочих способов, которые не вступают в противоречие с законодательством при наличии согласия на информирование.

Согласно действующему законодательству, были дополнены новые положения, которые предусматриваются специфику взыскания незначительных сумм задолженностей, к примеру, налоговые органы принимают по отношению к организациям и индивидуальным предпринимателям решения о взыскании, если общая сумма налогов и сборов, а также штрафов, превышает три тысячи рублей, однако существуют исключения, затрагивающие то, что в ситуации, когда на протяжении трех лет с момента истечения сроков исполнения, общая сумма долга не превысила трех тысяч рублей, то решение о взыскании принимается на протяжении двух месяцев с момента истечения трех лет. [1]

Необходимо подчеркнуть, что индивидуальные предприниматели с сотрудниками должны учитывать увеличение минимальных размеров заработной платы для сотрудников, при этом в государстве уравнивают ставки расчета налогов на доходы физических лиц, а в настоящее время налог на доходы физических лиц составил 30% для нерезидентов государства, а также 13% для резидентов, при этом в будущем существует возможность перехода на объединенный размер 13%.

Основываясь на изменениях налогового законодательства, можно отметить, что налоговая нагрузка на граждан государства постепенно увеличивается, что провоцирует то, что истинные доходы граждан сокращаются в сравнении с предыдущими периодами.

При исследовании новшеств, которые затрагивают особенности пополнения бюджета государства, при этом они приносят в бюджет дополнительные средства, затрачиваемые на развитие образовательной системы, здравоохранения, поддержки малого и среднего предпринимательства, увеличения квалификации государственных служащих.

При этом, чем выше налоговая нагрузка на граждан, тем ниже опускаются их доходы, вследствие чего требуется акцентировать внимание на увеличении истинных доходов населения, совершенствовании системы здравоохранения, укрепления социальных гарантий, поддержки многодетных семей.

Можно сделать вывод, что необходимо совершенствование системы налогообложения, в том числе, затрагивающего самозанятых граждан, что обусловлено незначительными показателями использования инновационных возможностей самозанятости в России, поскольку самозанятые граждане во многих случаях сосредотачиваются в традиционных сферах. Значимым представляется развитие электронной самозанятости, которая представляет собой развивающуюся форму труда, которая позволяет активизировать творческий, инновационный и предпринимательский потенциал сотрудников.

Список литературы:

1. Налоговый кодекс Российской Федерации (часть первая) от 31.07.1998 N 146-ФЗ (ред. от 28.12.2022) (с изм. и доп., вступ. в силу с 01.01.2023)//Собрание законодательства РФ. №146. 2023. Ст.8
2. Алистратова С.А. Налоговая политика 2020 гг // Скиф. 2020. №12-1 (40).
3. Как повышение НДС отразится на ценах, бюджете и экономике – [Электронный ресурс]: URL: https://www.rbc.ru/economics/01/01/2019/5c1b70509a7947f14ddc7bd5
4. Поздина, А.В. Основные направления налоговой политики в Российской Федерации / А.В. Поздина. // Молодой ученый. 2020. № 44 (334). С. 111-113.

PAPERS IN ENGLISH

SECTION

«MEDICINE»

ADRENAL VIRILIZATION IS THE ACTUAL PROBLEM OF THE MODERN ENDOCRINOLOGY

Jakhongir Bakhronov
Student,
Samarkand State Medical University,
Uzbekistan, Samarkand

Sardor Ubaydullaev
Student,
Samarkand State Medical University,
Uzbekistan, Samarkand

Navruzbek Suyunov
Student,
Samarkand State Medical University,
Uzbekistan, Samarkand

Shakhzod Kuchkorov
Student,
Samarkand State Medical University,
Uzbekistan, Samarkand

Shahram Kholmurodov
Student,
Samarkand State Medical University,
Uzbekistan, Samarkand

Rukhshonabonu Muhiddinzoda
Student,
Samarkand State Medical University,
Uzbekistan, Samarkand
E-mail: oxygenium1700@gmail.com

ABSTRACT

The article presents a literary review of the pathology of the adrenal glands, called adrenal virilization. In 90% of cases, the development of the disease is associated with the absence of the hydroxylase enzyme. This leads to severe violations of hormone synthesis. Congenital adrenogenital syndrome occurs in 1 in 5,000 newborns. The disease is accompanied by an increase in the activity of the adrenal cortex and an increase in the concentration of male sex hormones, androgens, in the blood.

Keywords: virilization, androgen-secreting tumors, 21-hydroxylase, pregnantriol, cosyntropin, adrenocorticotropic hormone, glucocorticoids, adrenalectomy.

In adrenal virilization, the virilization syndrome is caused by excessive secretion of adrenal androgens. Diagnosis of the appearance and appearance of an increased level of androgens; identification of the cause may appear imaging of the adrenal glands. Treatment depends on the etiology of the disease.

The causes of adrenal virilism are as follows: Androgen-secreting adrenal tumors; Adrenal hyperplasia.

Adrenal cancers can secrete excess androgens, estrogens, cortisol, mineralocorticoids (or a combination of all four hormones). If there is excessive secretion of cortisol, this leads to the development of Cushing's syndrome with suppression of the secretion of adrenocorticotropic hormone (ACTH) and atrophy of the contralateral adrenal gland, as well as arterial hypertension. Tumors of the adrenal glands that secrete androgens cause virilization.

Hyperplasia of the adrenal glands is usually a congenital pathology; Postpubertal virilizing adrenal hyperplasia is a variant of congenital adrenal hyperplasia. Both diseases are caused by impaired hydroxylation of cortisol precursors, most commonly by a 21-hydroxylase deficiency or a much milder 11-beta-hydroxylase deficiency; cortisol precursors accumulate and are directed to the production of androgens. In postpubertal virilizing adrenal hyperplasia, this hydroxylation is only partially impaired, and clinical signs of the disease may appear only in adulthood.

In antenatal forms of the disease, the main clinical symptom is the visible virilization of the genitals. Newborn girls show signs of female pseudohermaphroditism.

The clitoris is large in size or has a penis-like shape, the vestibule of the vagina is deepened, the urogenital sinus is formed, the large and small labia are enlarged, the perineum is high. The internal genital organs are developed normally.

In infant boys, the penis is enlarged and the scrotum is hyperpigmented. In addition, with salt-losing adrenogenital disorder, symptoms of adrenal insufficiency are expressed with severe, often incompatible with life, somatic disorders (diarrhea, vomiting, convulsions, dehydration, etc.), which manifest themselves from 2-3 weeks of age. In girls with simple viril adrenogenital syndrome, as they grow older, the signs of virilization intensify, a dysplastic physique is formed.

Due to the acceleration of ossification processes, the patients are characterized by short stature, broad shoulders, narrow pelvis, and short limbs. Tubular bones are massive. Puberty begins early (up to 7 years) and proceeds with the development of secondary male sexual characteristics. There is an increase in the clitoris, a decrease in the timbre of the voice, an increase in muscle strength, and the formation of the typical for men form of the cricoid cartilage of the thyroid gland. The breast does not grow, the menarche is absent.

Diagnosis of adrenal virilism: Determination of testosterone levels; Determination of levels of other adrenal androgens (dehydroepiandrosterone [DHEA] and its sulfate [DHEAS], androstenedione); 17-hydroxyprogesterone; Dexamethasone suppression test; Sometimes an adrenocorticotropic hormone (ACTH) stimulation test; Visualization of the adrenal glands.

Adrenal virilism may be suspected on the basis of clinical findings, although mild hirsutism and virilization with hypomenorrhea and elevated plasma testosterone levels also occur in polycystic ovary syndrome (Stein-Leventhal syndrome). The diagnosis is confirmed by an elevated level of adrenal androgens.

With adrenal hyperplasia, the content of dehydroepiandrosterone (DHEA) and its sulfate (DHEAS) in the urine is increased; the excretion of pregnantriol (a metabolite of 17-hydroxyprogesterone) often also increases, while the level of free cortisol in the urine is normal or reduced. Plasma levels of DHEA, DHEAS, 17-hydroxyprogesterone, testosterone, and androstenedione are usually elevated. A 17-hydroxyprogesterone level > 30 nmol/L (1000 ng/dL) 30 minutes after IM administration of 0.25 mg

cosyntropin (synthetic ACTH) is highly suggestive of the most common form of adrenal hyperplasia, 21-hydroxylase deficiency.

Suppression of excess androgen production with dexamethasone 0.5 mg orally every 6 hours for 48 hours eliminates a virilizing adrenal tumor. If excessive androgen excretion persists, then CT or MRI of the adrenal glands and ultrasound of the ovaries are performed in search of a tumor.

Treatment of adrenal virilization: The main way to correct virile dysfunction of the adrenal glands is hormone replacement therapy, which compensates for the deficiency of glucocorticoids. If a woman with latent AGS does not have reproductive plans, skin manifestations of hyperandrogenism are insignificant and menstruation is rhythmic, hormones are not used. In other cases, the choice of treatment regimen depends on the form of endocrine pathology, the leading symptoms and the degree of its severity. Often, the appointment of glucocorticoid drugs is supplemented with other medical and surgical methods, selected in accordance with a specific therapeutic goal: Infertility treatment. If there are plans for childbearing, a woman under the control of blood androgens takes glucocorticoids until the ovulatory monthly cycle is fully restored and pregnancy occurs. In resistant cases, ovulation stimulants are additionally prescribed. To avoid miscarriage, hormone therapy is continued until the 13th week of gestational age. Correction of irregular periods and virilization. If the patient is not planning a pregnancy, but complains of menstrual disorders, hirsutism, acne, drugs with estrogenic and antiandrogenic effects, oral contraceptives containing progestogens of the latest generation are preferred. Treatment of congenital forms of AGS. Girls with signs of false hermaphroditism undergo adequate hormone therapy and perform surgical correction of the shape of the genitals – cliterotomy, introitoplasty (opening of the urogenital sinus). In salt-losing adrenogenital disorders, in addition to glucocorticoids, mineralocorticoids are prescribed under the control of renin activity with an increase in therapeutic doses in the event of intercurrent diseases.

The prognosis for the timely detection of adrenogenital syndrome and adequately selected therapy is favorable. Even in patients with significant virilization of the genitals after plastic surgery, a normal sex life and natural childbirth are possible. Hormone replacement therapy for any form of AGS contributes to rapid feminization – the development of the mammary glands, the appearance of menstruation, the normalization

of the ovarian cycle, and the restoration of generative function. Prevention of the disease is carried out at the planning stage of pregnancy.

References:

1. Verma S., Vanryzin C., Sinaii N. et al. A pharmacokinetic and pharmacodynamic study of delayed- and extended-release hydrocortisone (Chronocort) vs. conventional hydrocortisone (Cortef) in the treatment of congenital adrenal hyperplasia. Clin Endocrinol (Oxford) 2010;72:4:441 – 447.
2. Arlt W., Walker E.A., Draper N. et al. Congenital adrenal hyperplasia caused by mutant P450 oxidoreductase and human androgen synthesis: analytical study. Lancet 2004;363:9427:2128 – 2135.
3. Lin-Su K., Vogiatzi M.G., Marshall I. et al. Treatment with growth hormone and luteinizing hormone releasing hormone analog improves fi nal adult height in children with congenital adrenal hyperplasia. J Clin Endocrinol Metab 2005;90:6:3318 – 3325.
4. White P.C., Chaplin D.D., Weis J.H. et al. Two steroid 21-hydroxylase genes are located in the murine S region. Nature 1984;312:5993:465 – 467.
5. Rhéaume E., Simard J., Morel Y. et al. Congenital adrenal hyperplasia due to point mutations in the type II 3-beta-hydroxysteroid dehydrogenase gene. Nat Genet 1992;1:4:239 – 245.
6. Kagimoto M., Winter J.S., Kagimoto K. et al. Structural characterization of normal and mutant human steroid 17 alpha-hydroxylase genes: molecular basis of one example of combined 17 alpha-hydroxylase/17,20 lyase defi ciency. Mol Endocrinol 1988;2:6:564 – 570.
7. Van de Velde H., Sermon K., De Vos A. et al. Fluorescent PCR and automated fragment analysis in preimplantation genetic diagnosis for 21-hydroxylase defi ciency in congenital adrenal hyperplasia. Mol Hum Reprod 1999;5:7:691 – 696.
8. Biglieri E.G., Herron M.A., Brust N. 17-Hydroxylation defi ciency in man. J Clin Inv. 1966;45:12:1946 – 1954.
9. Bongiovanni A.M. The adrenogenital syndrome with defi ciency of 3-beta-hydroxysteroid dehydrogenase. J Clin Inv 1962;41:2086 – 2092.
10. Bartter F.C., Albright F., Forbes A.P. et al. The eff ects of adrenocorticotropic hormone and cortisone in the adrenogenital syndrome associated with congenital adrenal hyperplasia: an attempt to explain and correct its disordered hormonal pattern. J Clin Inv 1951;30:3:237 – 251.

SECTION

«PEDAGOGY»

DEVELOPMENT OF SENIOR SCHOOL STUDENTS' COMMUNICATIVE COMPETENCE WITHIN THE FRAMEWORK OF INTERNATIONAL ENGLISH LANGUAGE TESTING SYSTEM

Azhar Abzhanova
Student,
Karaganda University named after E.A. Buketov,
Kazakhstan, Karaganda
E-mail: azhar.abz01@gmail.com

Zhanbyrbay Kagazbayev
Scientific adviser, Senior Lecturer,
Karaganda University named after E.A. Buketov,
Kazakhstan, Karaganda

ABSTRACT

The main purpose of this research is to determine effective techniques and methods of forming the communicative competence of senior high school students with the aim of preparing them for the International English Language Testing System examination.

Keywords: examination, communication, speaking skills, exam format, assessment.

In the times of globalisation, it is not enough to speak only one language; it is vital to know worldwide languages. Nowadays, people try to learn different languages, and the most learned among them is the English language. In turn, one of the most crucial issues for both foreign language teachers and the university admissions committee is figuring out the level of language proficiency. Through international exams in foreign languages, the degree of formation of these skills is assessed. It is essential to present an English proficiency certificate to enrol at universities abroad or the top universities in Kazakhstan.

The level of language proficiency should be understood as the degree of formation of communicative competence, which provides the ability to solve communication tasks in a foreign language following the conditions of communication and the use of the language knowledge, speech skills, and abilities necessary for this.

Listening, reading, writing, and speaking abilities in English will be assessed during the test. IELTS is graded on a scale of 1–9.

The speaking part of IELTS consists of three different parts:

Part 1: Introduction and questions on familiar topics. This part of the test follows a question-answer format, focusing on your ability to communicate opinions and information on everyday topics by answering a range of questions.

Part 2: Individual long turns. After Part 1, the examiner will give the test-taker a topic and ask them to talk about it for one to two minutes. The topic will be handed to them on a card, and they will also be given a piece of paper and a pencil for making notes. This part of the test assesses their ability to speak at length on a particular topic, using appropriate language, and organising their ideas in a logical way.

Part 3: Two-way discussion. The questions in Part 3 will be connected to the general topic that they spoke about in Part 2. The topic will be discussed in a more general and abstract way, showing the examiner the test-takers' abilities to express and justify their opinions. In Part 3, they are assessed on their ability to express and justify opinions and to analyse, discuss, and speculate about a range of issues connected to the general topic you spoke about in Part 2.

The performance of test-takers is assessed according to four criteria:

1. **Fluency and coherence.** The first criterion, fluency and coherence, assesses one's ability to express ideas clearly and coherently without long hesitations. The key markers of fluency are speech continuity and speech rate. Coherence refers to the logical sequencing of ideas, the clear marking of stages in a narration, and the use of cohesive devices.

2. **Lexical Resource.** A lexical resource evaluates the range of vocabulary used in a person's speech and whether it was used appropriately. So, test takers must use a

variety of words and expressions and avoid repetition and common vocabulary. Moreover, test takers must be sure of the meaning of the words they use.

3. **Grammatical Range and Accuracy.** The next category, grammatical range and accuracy, refers to the accurate and appropriate use of various grammatical forms and structures. Test takers should use complex sentences with subordinate clauses in their speech and avoid mistakes. So, if they are not sure about this or that grammar construction, it is better not to use it.

4. **Pronunciation.** The last criterion, "pronunciation, assesses your ability to use features of English pronunciation, such as intonation and stress. Also, the examiner will rate whether it is easy to understand what the test taker is saying or not. One's accent will not be taken into consideration [1].

Communication competence has become a focus in higher education over the past couple of decades as educational policymakers and advocates have stressed a "back to basics" mentality (McCroskey, 1984). Competence involves knowledge, motivation, and skills. It's not enough to know what good communication consists of; you must also have the motivation to reflect on and improve your communication and the skills needed to do so [3].

Some activities were chosen to increase students' abilities to speak about various topics and train their speech to fit four criteria in the IELTS examination. These methods were chosen because they can involve students in daily life situations and discussions that involve sharing opinions.

Role-play is a technique that allows students to explore realistic situations by interacting with other people in a managed way in order to develop experience and trial different strategies in a supportive environment [4].

A debate is a verbal argument that is conducted within a set framework. Debates are common in both political and educational environments. People can disagree with opposing views in a structured setting that gives all participants a chance to present and defend their arguments as well as reach conclusions about the arguments of their opponents.

The two positions in a debate are the affirmative and the negative. The affirmative, or "pro," side in a debate argues in favour of something, while the negative, or "con," side argues against something [5].

Additionally, to prepare students for the real exam, some topics were included. The most common speaking topics are listed below:

- Travel
- Friends
- Technology
- Sport
- Food
- Education
- Weather
- Environment
- Music
- Books/ Films
- Health

We did some research using these methods and topics to increase the communicative skills of the students, who are going to pass the IELTS exam. According to the research, we gave students the task to prepare information for the debate. They searched information for various topics and two groups had advantages and disadvantages of the issue. They communicated and elaborated their speech to a new level.

As for the role-play activities in the classroom, students were given different assignments such as inventing situations and making up dialogues. Students learned to pronounce various words correctly. In addition, they improved their intonation and lexical resources.

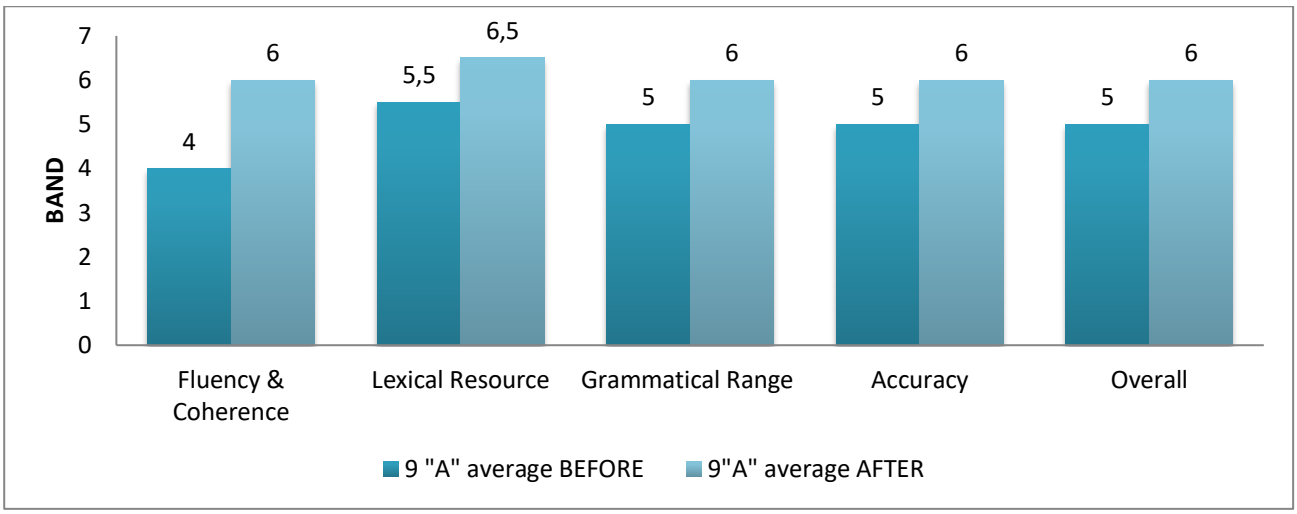

Chart 1. IELTS Speaking Mock test results

There cannot be significant results without actually focusing on the task itself; as a result, common exam topics were included in the experimental lesson in 9 "A" class. Students were asked to write key points on paper, join ideas, and form sentences. They almost learned to answer without hesitation to Part 1 of the Speaking Part. The third part was the most challenging since it was based on abstract questions that can be hard to answer in our own native language. Nevertheless, students were open-minded and ready to learn new things.

It can be seen that (Chart 1) the students who are preparing for the exam made significant improvements during the course. Therefore, they scored band 5.0 before developing their communicative competence, and they made it to band 6.0 in several lessons using activities such as debate and role-plays and focusing on the common speaking topics.

Conclusion

The goal of this scientific research project was to identify various strategies for enhancing students' communicative competence in order to better prepare them for the IELTS test. Many senior students want to pass this test so they can continue their education. Even though English is a subject that is taught in schools, getting the desired exam score can be difficult. As a result, the helpful techniques were applied in a classroom.

References:

1. About IELTS – IELTS Speaking: Structure, Tips, Strategies (Academic & General) (ieltsgame.com)
2. https://ielts.idp.com/kazakhstan/prepare/article-question-types-ielts-speaking
3. https://open.lib.umn.edu/communication/chapter/1-4-communication-competence/
4. https://blogs.shu.ac.uk/shutel/2014/07/04/role-play-an-approach-to-teaching-and-learning/
5. https://thalys.gr/mod/book/view.php?id=3276&chapterid=1446

ҚАЗАҚ ТІЛІНДЕГІ МАҚАЛАЛАР

БӨЛІМ

«ПЕДАГОГИКА»

ИНФОРМАТИКА САБАҚТАРЫНДА ФОРМАТИВТІ БАҒАЛАУ ЖҮРГІЗУДІҢ ӨЗЕКТІ МӘСЕЛЕЛЕРІ

Сағындық Нұргүл Қабдырашқызы
Семей қаласының Шәкәрім
атындағы университетінің 7М01503 –
«Информатика» ББББ магистранты,
Қазақстан, Семей қаласы
E-mail: yct_67@mail.ru

Қыдыралина Лазат Мухтаровна
ғылыми жетекші, PhD,
Семей қаласының Шәкәрім атындағы университетінің
ФМҒ және информатика кафедрасының
қауымдастырылған профессоры м. а.,
Қазақстан, Семей қаласы

TOPICAL ISSUES OF FORMATIVE ASSESSMENT IN COMPUTER SCIENCE LESSONS

Nurgul K. Sagyndyk
Master's student
of the educational program
7M01503 – «Informatics»,
Shakarim University,
Kazakhstan, Semey

Lazat M. Kydyralina
Scientific supervisor, PhD, Acting Associate Professor
of the Department of Physical and Mathematical
Sciences and Computer Science,
Shakarim University,
Semey, Kazakhstan

АННОТАЦИЯ

Мақала информатиканы оқыту мысалында заманауи жаңартылған білім беру бағдарламасы аясында формативті бағалауды жүзеге асыру мәселелеріне арналған. Формативті бағалауды жүргізудің өзекті мәселелері, бағалау критерийлерін қалыптастыру әдістері және оқу процесінде критериалды бағалауды қолданудың артықшылықтары қарастырылды.

ABSTRACT

The article is devoted to the implementation of formative assessment in the framework of a modern updated educational program on the example of computer science teaching. Topical issues of formative assessment, methods of forming assessment criteria and the advantages of using criteria assessment in the learning process are considered.

Кілт сөздер: формативті бағалау, критерий, критериалды бағалау, жаңартылған білім беру бағдарламасы, информатиканы оқыту процесі.

Keywords: formative assessment, criterion, criterion assessment, updated education program, computer science learning process.

Білім берудің жаңартылған мазмұны бағалау жүйесін жетілдіруге көп көңіл бөледі. Негізгі білім беру бағдарламасының құрылымына қойылатын талаптарда негізгі жалпы білім берудің негізгі білім беру бағдарламасын игерудің жоспарланған нәтижелеріне қол жеткізуді бағалау жүйесі мынадай талаптарды қанағаттандыруы тиіс екендігі көрсетіледі:

- негізгі жалпы білім берудің пәндік, метапәндік және жеке нәтижелерін бағалауды қамтамасыз ету;
- жалпы білім беру бағдарламасын игеру процесінде білім алушылардың жеке жетістіктерінің динамикасын бағалауды қамтамасыз ету;
- бір-бірін толықтыратын әртүрлі әдістер мен формаларды қолдануды қамтамасыз ету [1].

Бүгінгі таңда қолданылатын дәстүрлі бағалау жүйесі көбінесе ресми болып табылады. Оқушылардың прогрессін немесе регрессін анықтау емес, бағалау фактісі ғана басымдыққа ие. Оқушылар көбінесе оларды бағалайтын критерийлерді түсінбейді. Оқушыларға өздерін және сыныптастарын өз бетінше бағалауға мүмкіндік беру өте сирек кездеседі.

Сондықтан бағалау функциялары мен қолданыстағы бағалау жүйесі арасындағы қайшылықтарды жоюға көмектесетін, сондай-ақ бағалауды білім беру нәтижелерінің (білім, білік, құзыреттілік және т.б.) жеке өсуімен байланыстыруға мүмкіндік беретін оқушылардың білім беру нәтижелерін бағалаудың осындай жүйесін әзірлеу мәселесі өзекті болып отыр.

Нәтиже бағалаудың екі негізгі түрін сыртқы (қорытынды, жиынтық) бағалауға және ішкі (формативті, дамытушылық) бағалауға бөлу туралы шешім болды [2].

Осылайша, бағалау түрлері оқытудың екі түрлі мәселесін шешуге бағытталған: сыртқы бағалау нәтижелерге қол жеткізу деңгейін бағалау үшін қолданылады, ал ішкі (қалыптастырушы) бағалау берілген оқушының оқу процесін белсендіру және оңтайландыру үшін қолданылады.

Сыныптағы формативті бағалау формальды түрде тапсырмалар, тесттер, бақылау сауалнамалары, бақылау жұмыстары, жобалар мен шолулар арқылы жүзеге асырылады. Бейресми түрде формативті бағалау сауалнама, диалог, бақылау, арнайы формадағы дәріс жазбалары және т.б. арқылы жүзеге асырылады.

Формативті бағалау мұғалімге оқушылардың оқу мақсаттарына жету процесін бақылауға мүмкіндік береді және мұғалімге оқу процесін ерте кезеңдерде түзетуге көмектеседі, ал оқушы өз білімі үшін үлкен жауапкершілік дәрежесін түсінеді.

Формативті бағалау күнделікті тәжірибеде қолданылады, сонымен қатар оқушылар үшін де, мұғалім үшін де қолайлы формада қолданылады.

Сонымен қатар, формативті бағалау білім берудегі жаңа құбылыс емес екенін атап өткен жөн. Ағымдағы бағалау формативті бағалау функциясының бір бөлігін орындады, бірақ бұл бағалау көбінесе өз мақсатына айналды және тек

білімді-надандықты, шеберлікті-қабілетсіздікті және журналдағы белгілердің жинақталуы деп аталатын деңгейде жүзеге асырылды[3].

Осылайша, формативті бағалау дегеніміз – күнделікті жұмыс процесінде білім мен дағдыларды игерудің ағымдағы деңгейін анықтау, оқу процесінде оқушы мен мұғалім арасындағы жедел байланысты жүзеге асыру болып табылады. Бұл оқушыларға жаңа материалды үйрену кезеңінде тапсырмаларды қаншалықты дұрыс орындайтынын және оқу мақсаттары мен міндеттеріне қол жеткізетінін түсінуге мүмкіндік береді.

Формативті бағалау процесі оқушылардың біліміндегі олқылықтарды жоюға бағытталған оқыту әдістемесімен біріктірілген үздіксіз процесс ретінде бағалауды көрсететін циклдік құрылым болып табылады. Бір алшақтық жойылған кезде, екіншісі оқытудың келесі кезеңіне қарай ашылады және формативті бағалау оқудағы осындай олқылықтарды қайта-қайта жоюға арналған.

Осылайша, формативті бағалаудың негізгі мақсаты – оқушылардың қажеттіліктерін анықтау, оқушылардың оқу материалын меңгеру деңгейін бағалау, әр оқушының қызығушылықтарын анықтау, сонымен қатар мақсатты анықтау. Жұмыс процесінде формативті бағалау тәуелсіздік пен өзара әрекеттесуді ынталандыруға, прогресс мониторингін жүзеге асыруға, түсінуді тексеруге бағытталған.

Формативті бағалау мақсатқа жету үшін және шын мәнінде оқу үшін бағалау болу үшін ол келесі негіздерге негізделуі керек:

1. Бағалау – бұл білім беру практикасына табиғи түрде біріктірілген тұрақты процесс.

2. Бағалау тек критерийлік болуы мүмкін. Бағалаудың негізгі критерийлері оқу мақсаттарына сәйкес келетін күтілетін нәтижелер болып табылады.

3. Бағалау критерийлері мен белгілеу алгоритмі мұғалімдерге де, оқушыларға да алдын-ала белгілі. Критерийлерді мұғалім мен оқушылар бірлесіп жасай алады.

4. Бағалау жүйесі оқушылардың өзін-өзі бағалау дағдылары мен әдетін игере отырып, бақылау-бағалау қызметіне қосылатындай етіп құрылады.

Бағалау құралдарының бірі – бағалау критерийі. Бұл мұғалім мен оқушыларға орындалған жұмысты бағалауға мүмкіндік беретін критерийлер, оқушылар мен мұғалім қозғалуы керек бағыттарды белгілейді. Оқушылар өнімді, процестерді, ойлау дағдыларын бағалау үшін критерийлерді қолдана алады, және содан кейін осы критейлерді мұғалім қорытынды бағалау немесе балл қою үшін қолдана алады.

Мұғалім кез-келген жұмысты бастамас бұрын оқушыларды дайын бағалау критерийлерімен таныстыруы керек. Бірақ критерийлерді бірлесіп әзірлеу оқушылар үшін тиімдірек болады. Ол үшін оқушыларды бағалау критерийлерін құрастыру құрылымымен және технологиясымен алдын-ала таныстыруға болады. Бағалау критерийлерін құру кезінде оқушылар терминологиямен және өз өнімдерін, өнімділігі мен процестерін бағалау үшін және сыныптастарымен кері байланыс үшін қажет нақты сипаттамалармен танысады. Оқушылар үнемі бағалау критерийлерін құруға, содан кейін қолдануға дағдыланған кезде, олар түпкілікті өнім үшін үлкен жауапкершілікті сезіне бастайды[2].

Оқушылардың өз бетінше таңдау жасау және шешім қабылдау қабілеті қазіргі қоғамда өмір сүре алатын тәуелсіз адамның қалыптасуына әкеледі. Ең бастысы, оқушылар оқу үдерісінен ләззат алады, бұл мотивация деңгейінің жоғарылауына әкеледі және оқушылардың оқу жетістіктерін бағалауды ұйымдастыруға көмектеседі, бұл тек білімді, дағдыларды бағалауға ғана емес, сонымен қатар оқу іс-әрекетінің бүкіл процесін және оның нәтижелерін қамтиды.

Әдебиеттер тізімі:

1. Бойцова Е.Г. Формирующее оценивание образовательных результатов учащихся в современной школе. Человек и образование. – 2014. – №1. – с. 171 – 175
2. Бородкина Н.В., Тихонова О.В. Формирующее оценивание в школе: Учебное пособие – Ярославль, 2015.
3. Шакиров, Р.Х., Буркитова, А.А., Дудкина, О.И. Оценивание учебных достижений учащихся. Методическое руководство. – Б.: «Билим», 2012. – 80 с.

ЭЛЕКТРОНДЫҚ БІЛІМ БЕРУ КУРСТАРДЫ ЖОБАЛАУДЫҢ ӨЗЕКТІ МӘСЕЛЕЛЕРІ

Типанова Назигуль Каиырбековна
Семей қаласының
Шәкәрім атындағы университетінің 7М01503 –
«Информатика» ББББ магистранты,
Семей қаласы, Қазақстан
E-mail: lazat_75@mail.ru

Қыдыралина Лазат Мухтаровна
Ғылыми жетекші, PhD,
Семей қаласының Шәкәрім атындағы университетінің
ФМГ және информатика кафедрасының
қауымдастырылған профессоры м. а.,
Семей қаласы, Қазақстан

ACTUAL PROBLEMS OF DESIGNING ELECTRONIC EDUCATIONAL COURSES

Nazigul Tipanova
Master's student
of the educational program
7M01503 – «Informatics».
Shakarim University,
Kazakhstan, Semey

Lazat Kydyralina
Scientific supervisor, PhD, Acting Associate Professor
of the Department of Physical and Mathematical
Sciences and Computer Science,
Shakarim University,
Kazakhstan, Semey

АННОТАЦИЯ

Мақалада мультимедиялық электрондық курстарды әзірлеу мәселелері, олардың мүмкіндіктері және оларды оқу процесінде пайдаланудың артықшылықтары қарастырылады.

ABSTRACT

The article discusses the development of multimedia e-courses, their capabilities and advantages of their use in the learning process.

Кілт сөздер: білім беру курстары, білім беру, мультимедиа, мультимедиялық электрондық курстар.

Keywords: educational courses, education, multimedia, multimedia e-courses.

Электрондық білім беру курстары қазіргі уақытта белгілі бір жағдайларда оқу процесінің тиімділігін едәуір арттыра алатын перспективалы дидактикалық құрал болып табылады. Электрондық білім беру курстары электрондық басылымдардың барлық негізгі әдістемелік функцияларын орындауға мүмкіндік береді: анықтамалық-ақпараттық, бақылау, тренажер функциялары, имитациялық, модельдеу, демонстрациялық.

Мультимедиялық технологиялар, өз кезегінде, оқу ақпаратын ұсынудың әртүрлі формаларын біріктіруге мүмкіндік береді: мәтін, графика, анимация, дыбыс және бейне. Осылайша, мультимедиялық ақпаратты пайдалану оқытудың әртүрлі стильдерін қолдануға әкеледі, қабылдаудың әртүрлі деңгейлерін белсендіруге ықпал етеді, өйткені әр адам бірегей және ақпаратты әр түрлі қабылдайды. Кейбір білім алушылар оқу материалын оқу арқылы, басқалары есту арқылы қабылдау арқылы, басқалары бейне сабақтарды көру арқылы және т.б. оқу ақпаратын әртүрлі формада ұсыну материалды қабылдауды барынша арттыруға және сол арқылы оқу сапасын арттыруға мүмкіндік береді. Сонымен қатар, барлық электронды оқу құралдары көбінесе күндерге байланысты емес. Яғни, пайдаланушының өзі қандай жолмен айналысатындығын таңдайды, ол өзінің қабілеттері мен қалауларына бейімделе алады, еркін оқу уақытын таңдай алады, белгілі бір тақырыпты өзі қалағандай уақыт бөледі. Осылайша, сапалы мультимедиялық құралды пайдалану білім алушылар арасындағы әлеуметтік және мәдени айырмашылықтарға қатысты оқу процесін барынша икемді етуге мүмкіндік береді[1].

Мультимедиялық электрондық курстарды қолдану ашық және қашықтықтан оқыту процесінің бірнеше аспектілеріне бірден оң әсер етуі мүмкін. Бұл, ең алдымен, ақпаратты қабылдау және түсіну сияқты оқытудың когнитивті аспектілерін ынталандыру. Сондай-ақ, электрондық курстар білім алушылардың

ынтасын арттырып, оқу процесін көрнекі, қызықты және қолжетімді ете алады. Сонымен қатар, сауатты құрастырылған және мазмұнды электронды курс зерттелетін материалды тереңірек түсінуге ықпал етуі мүмкін.

Бүгінгі таңда мультимедиялық білім беру ресурстары оқу процесін ақпараттандырудың перспективалы бағыттарының бірі болып табылады. Сондықтан электрондық курстарды әзірлеу саласындағы мәселелер де өзекті.

Жалпы алғанда, әзірлеуге тапсырма қойылғаннан кейін электрондық курстарды әзірлеу процесі 2 кезеңнен тұрады: дайындық және орналасу. Бірінші кезеңде оқу материалының көздерін талдау және іріктеу, негізгі мазмұнды қалыптастыру, оны құрылымдау, болашақ электрондық курстың мазмұнын және/немесе сценарийін әзірлеу, мәтінді өңдеу және негізгі бөлімдерді қалыптастыру, мультимедиялық бейнелеу үшін материалды таңдау, құру және өңдеу (бейне сюжеттер, дыбыстық сүйемелдеу, графикалық кескіндер және т.б.) [2].

Екінші кезең барлық таңдалған және әзірленген бөліктерді (ақпараттық, оқыту және бақылау) біртұтас жинақтап, пайдаланушы интерфейсін қалыптастыруды қамтиды.

Әрине, электронды курстың мазмұны алынған білім деңгейіне сәйкес келуі керек және негізгі принциптер мен технологиялық ерекшеліктерге сәйкес келуі керек.

Электрондық білім беру ресурстарының құрылымы мен мазмұнын әзірлеу кезінде дамудың принциптері мен технологиялық ерекшеліктерін ескеру қажет.

Педагогикалық тәсілдің басымдылық принципі білім беру мақсатын қою және бірнеше дидактикалық тәсілдердің бір немесе комбинациясы негізінде білім беру қызметінің мазмұнын әзірлеу арқылы жүзеге асырылады: жүйелік, синергетикалық, проблемалық, алгоритмдік, бағдарламаланған, жобалық, эвристикалық, құзыреттілік және т. б. Теориялық материалды ғана емес, сонымен қатар практикалық сабақтарға арналған тапсырмаларды, интерактивті тапсырмаларды, тест сұрақтарын және т. б. қамтитын электрондық курстарды әзірлеген жөн [4].

Сондай-ақ, модуль принципін ұстану керек, ол материалды көлемі бойынша минималды, бірақ мазмұны бойынша жабық бөліктерге (модульдерге) бөлуді

білдіреді. Маңыздысы – толықтық принципі, яғни әр модуль мазмұны бойынша толық болуы керек, яғни барлық тиісті оқу ақпаратын қамтуы керек.

Электрондық курстардың мазмұнды бөлігін әзірлеу кезінде көрнекілік принципін ұстану керек. Әрбір модуль электронды курстардың тақырыбы мен мазмұнына байланысты иллюстрациялық материалмен, аудио сүйемелдеуімен, бейне мазмұнымен, анимациялардың барлық түрлерімен, үш өлшемді модельдермен және басқа да көрнекілік құралдарымен барынша қамтамасыз етілуі тиіс. Сондай-ақ, ойын-сауық мақсатында иллюстрацияларды, күрделі анимациялық қатарларды және көрнекіліктің басқа элементтерін теріс пайдаланудың қажеті жоқ екенін ескеру қажет. Электрондық курстардың негізгі мақсаты – оқу материалының тікелей көрінуін қамтамасыз ету. Оқу материалын түсіну қиын жерлерде иллюстрацияларды барынша пайдалануға ұмтылу керек; тақырыптық семантикалық блоктарды жалпылау және жүйелеу үшін; барлық оқу материалын жалпы жандандыру үшін [3].

Электрондық курстарды құру құралдарын үш негізгі топқа бөлуге болады: мамандандырылған бағдарламалар, авторлық құралдар және бағдарламалау тілдері. Мамандандырылған бағдарламалар көбінесе дайындық кезеңінде болашақ электрондық курстың жеке ақпараттық бөліктерін – презентациялар, аудио файлдар, бейне дәрістер, суреттер, мәтіндер және т. б. әзірлеу үшін қолданылады.

Оңай басқарылатын электрондық курстарды әзірлеу үшін авторлық құралдар жиі қолданылады. Бұл құралдар қысқа мерзімде оқу ақпаратын құрастыруға, оқу сценарийін іске асыруға және бастапқы бағдарламалық өнімді жасауға мүмкіндік береді. Авторлық құралдар электронды курстарды құруда өте ыңғайлы, өйткені оларда көбінесе дайын компоненттердің, интерфейс элементтерінің, кіріктірілген сурет кітапханаларының және т. б. кең кітапханалары бар. Бағдарламалау тілдерін білуге қойылатын талаптар көбінесе мұнда қажет емес. Авторлық даму құралдарының интерфейсі интуитивті. Сонымен қатар, олар көбінесе жұмыс туралы толық ақпаратты қамтиды [2].

Бағдарламалау тілдері кез-келген электронды курстың сценарийін жүзеге асыруға мүмкіндік береді, бірақ мұнда электронды курстар жүзеге асырылатын бағдарламалау тілі туралы кәсіби білім қажет.

Қазіргі уақытта кіріктірілген бағдарламалау тілдері бар көптеген авторлық құралдар бар, бұл мультимедиялық оқыту бағдарламаларын әзірлеу кезінде олардың мүмкіндіктерін айтарлықтай арттырады.

Жақсы мультимедиялық электронды курсты әзірлеу оңай мәселе емес, шын мәнінде сапалы оқу өнімін әзірлеу үшін көп уақыт пен еңбек қажет. Сондықтан толыққанды электрондық курстарды педагогтар, дизайнерлер, бағдарламашылар және пәндік және ақпараттық өнімдерді әзірлеу саласындағы басқа мамандар тобы әзірлейді.

Әдебиеттер тізімі:

1. Зарипов С.Н. Использование мультимедиа в образовательном процессе Вуза. Современные проблемы науки и образования. – 2013. – №5. – С.209.
2. Кремнева А.Ю. Мультимедиа технологии в образовании. Достижения вузовской науки. – 2012. – №1. – С.124-126.
3. Кулагин В.П. Проблемы мультимедийного образования. Перспективы науки и образования. – 2013. – №5. – С.81-84.
4. Кульбаба С.В. Применение мультимедиа технологий в образовании. Психология, социология и педагогика. – 2014. – №5. – С.9.

БӨЛІМ

«ЭКОНОМИКА»

КҮНӘ МӘСЕЛЕСІНЕ ПСИХОЛОГИЯЛЫҚ КӨЗҚАРАС

Қожаханов Бақдәулет Сәуірбайұлы
Қожа Ахмет
Ясауи атындағы Халықаралық қазақ-түрік университеті
Теология факультетінің II курс магистранты,
Қазақстан, Түркістан
E-mail: bs.kozhakhanov@mail.ru

АННОТАЦИЯ

Мақала «күнә» феноменіне, атап айтқанда оның қазіргі қоғамдағы архетиптік тамырына арналған. Ұғымның концептуалды мазмұнын талдау негізінде бүгінгі күні «күнә» ұғымы әртүрлі лингвистикалық экстраполяцияланған деп санайды дискурстар, осылайша субъект үшін түсіну проблемасын тудырады. Ол үшін ол ұсынылады «күнә» «нормалар» жүйесіне енгізілген келесі жалпы дискурстарды ажырату және "заказ": 1) құқықтық сала (құқық бұзушылық ретіндегі күнә); 2) медицина саласы (күнә аурудың себебі ретінде); 3) тәртіп аймағы (қателік ретінде күнә); 4) қоғамдық аумақ (күнә масқара сияқты) 5) жеке аймақ (кінә ретіндегі күнә). Автор деген қорытындыға келеді. Бүгінгі күні «күнә» ұғымын талдау және деконструкциялау өзекті болып табылады, өйткені оны түсіну мәселесіне байланысты оның тілдік тәжірибеде бұлыңғырлану шекарасы артады.

Ғалымдар адамның ең жиіркеніштi қасиеттерін зерттей бастады. Табиғаттың өзі біздің жаман болғанымызды «қалайды» екен.

АННОТАЦИЯ

Статья посвящена феномену «греха», а именно его архетипическим корням в современном обществе. На основе анализа концептуального содержания концепта

Сегодня считается, что понятие «грех» лингвистически экстраполируется различными дискурсами, что создает проблему понимания для субъекта. Для этого рекомендуется различать следующие общие дискурсы, входящие в систему

«грех», «нормы» и «порядок»: 1) правовая сфера (грех как преступление); 2) область медицины (грех как причина болезни); 3) область дисциплины (грех как ошибка); 4) общественное достояние (грех как позор) 5) частное достояние (грех как вина). Автор заключает, что. На сегодняшний день анализ и деконструкция понятия «грех» актуален, так как из-за проблемы его понимания возрастает граница его размытости в лингвистической практике.

Ученые приступили к изучению самых отвратительных человеческих черт. Сама природа «хочет», чтобы мы были плохими.

Түйінді сөздер: «күнә» ұғымы, талдау, деконструкция, лингвистикалық тәжірибе.

Ключевые слова: понятие «грех», анализ, деконструкция, лингвистическая практика.

Психология ғылымы тұрғысынан адамдар күнә деп атайтын нәрсе мүлдем басқа психологиялық мазмұнға ие болуы мүмкін.

Біріншіден, бұл адамның жеке әрекеті болуы мүмкін (бір нәрсеге ашулану, біреуді қызғану, ренжіту және т.б.). Бұл кез келген адамның басына түсуі мүмкін екеніне келісіңіз, егер адам дер кезінде есін жиып, өкініп, енді мұндай әрекеттерді жасамауға тырысса, онда сіз оны күнә деп айыптамай, өкініп, жанашырлық танытуыңыз керек.

Екіншіден, бұл күй болуы мүмкін, яғни адам психикасын ұзақ уақыт бойы қамтитын, оған үйреніп, оған таныс болатын ұзақ процесс. Осылайша, адам өзінің бақыттырақ әріптесіне немесе бай көршісіне үнемі қызғанышпен қарауы мүмкін және ол өзінің танысын көргенде немесе ол туралы ойлаған сайын қызғаныш күйінде болуы мүмкін. Бірақ содан кейін көрші банкротқа ұшырады немесе әріптесінің мансабы құлады – және қызғаныштың жан дүниесінде тыныштық орнайды және ол күнәдан құтылады.

Үшіншіден, күнә адамның жеке қасиетіне айналып, тұрақты жеке қасиетке айналуы мүмкін. Ал ондай адамды тәкаппар немесе босқа, көреалмаушылық, нәпсіқұмар, сараң немесе ақымақ дейміз.

Ендеше, күнәларды психологиялық мазмұны жағынан талдап көрейік:

Нәпсі

Порно фильм көрген адамның миын сканерлесеңіз не болады? Бұл сұраққа Иллинойс университеті (АҚШ) жауап беруге тырысты.

Университет зерттеушісі Адам Сафрон: «Біз ерлер мен әйелдердің миында жыныстық қозу немесе Киелі кітапқа сәйкес, нәпсіқұмарлық пайда болған кезде не болатынын түсінуге тырыстық», – дейді. – Зерттеудің соңғы әдістерін пайдалана отырып, адам санасыз күнә жасайды деген қорытындыға келдік. Мидың сканерлеуі екі жыныстағы субъектілерде көру кезінде мидың тереңінде орналасқан лимбиялық жүйенің (эмоциялар орталығы) жұмысы күрт белсендірілетінін көрсетті. Ләззат пен құмарлыққа жауап беретін ми құрылымдары осы жүйенің жүрегі болып табылады. Демек, күнәға құмарлық табиғатымызда бар екен. Өйткені, Киелі кітапта зинақорлық ұрпақ жалғастыру үшін емес – бұл күнә екені айтылған.

Монреаль университетіндегі (Канада) бір экспериментте олар порнофильм-дер еріктілердің миының амигдала сияқты терең, қарабайыр бөліктерінде реакция тудыратынын анықтады. Бірақ субъектілерден жыныстық қозуды басу сұралғанда, олардың миының екі түрлі бөлігі – оң жақ жоғарғы алдыңғы және оң жақ алдыңғы бөлігі қосылды. Бұл мидың біздегі «адамға» жауапты бөліктері.

Ашкөздік пен бос жүріс

Адамның тамақ ішкен кезде ләззат алатыны анық. Бұл анық факті субъектілердің ми сканерлеуімен де расталады. Әрине, тамақтың өзі жақсы да, жаман да емес. Мәселе қанықтылық ашкөздікке айналғанда пайда болады. Бұл жерде де күнәкар болуымызға табиғат кінәлі екен.

- Адамның эволюциялық дамуы кезінде тамақ әрқашан қол жеткізу қиын және тапшы болып қала берді – чизбургерлер мен гамбургерлер болған жоқ, – деп күлді Адам Сафрон. – Ертеде адамдар аман қалу үшін дене күші болмаса,

айла мен тапқырлық танытуы керек еді. Сондықтан, бүгінгі күні де, егер біз шынымен не қалайтынымызды көрсек, миымыздың белгілі бір бөліктерінде маңызды белсенділік тіркеледі. Егер бұрын адам тоқ болу үшін кейбір нәрселерді істеп, бұл басқалардың теріс бағасын тудырмаса, қазір де солай істеп, ол көпшілікке жақсы көрінбейді. Мысалы, әлсіз руластың тісін таңдаған күшті неандерталь моральдық тұрғыдан күнәкар бола алмайды. Бүгінде мұндай әрекетті ешкім мақұлдамауы екіталай. Зерттеушінің айтуынша, көбіміз тым кеш туылғанбыз. Біздің чизбургерді жеуге деген ынталылығымыз біздің дәуірімізге дейінгі 4000 жылы бір жерде аман қалуымызға үлкен көмегін тигізер еді.

Сафрон сондай-ақ бос жүрістің тамыры өткенге дейін барады деп есептейді:

- Ертеде адам келесі астың қашан болатынын білмеген, сондықтан демалуға мүмкіндік болса, демалатын. Кейбір бизнеске жұмсалмаған калориялар болашақ үшін сақталды.

Қызғаныш

Бірақ барлық күнәлар рахатқа бөленбейді. Мысалы, көреалмаушылықты алайық.

Егер сіз табысты әріптеске қызғанышпен қарайтын болсаңыз, бұл ең жағымды сезімнен алыс.

Қызықты эксперименттер Жапонияның радиология институтында жүргізілді. Еріктілер тобына үш адамның сипаттамасы ұсынылды. Біріншісі өте табысты ақылды адам болды, сонымен қатар, ханымдар оны ұнатты және оның өмірлік мақсаттары волонтерлердің мақсаттарымен сәйкес келді. Екіншісі – әйел, сонымен қатар ақылды және сексуалды. Бірақ оның өмірлік мүдделері еріктілердің мүдделерінен басқаша болды. Үшіншісі – қарапайым жеңіліске ұшыраған қыз, шәкірттері арасында танымал емес. Дәл осындай сипаттамалар, бірақ қарама-қарсы жыныстағы адамдар басқа субъектілер тобында әйелдерге берілді.

Еріктілер сипаттамалар оқылған кезде миының қай бөлігі белсендірілгенін тексеру үшін сканерге қосылды. Барлық субъектілерде өмірлік мүдделері олардың мүдделерімен сәйкес келетін табысты адамдар туралы естігенде, ең үлкен белсенділік ми қыртысының алдыңғы бөлігінде көрінді.

Жапондық нейрофизиолог Хидехико Такахаши: «Адам физикалық ауырсынуды сезінген кезде мидың осы бөлігі белсендіріледі», – дейді.

«Сондықтан біз табысты адамдарға деген қызғаныш бірдей дерлік ауырсынуды тудыруы мүмкін деп ойлаймыз.

Рас, қызғаныштың бір сөзсіз жағымды қасиеті бар: ол адамды қалаған нәтижеге жету үшін бар күш-жігерін салуға итермелейді. Немесе, егер бәсекелесті жеңу мүмкін болмаса, басқа нұсқа бар – тапсырманы өзгерту. Дегенмен, қызғаныш бәсекелеске зиян тигізу ниетін тудыруы мүмкін. Яғни, бұл сезім кейде әдепсіз мінез-құлыққа, тіпті қылмысқа да соқтырады.

Мақтаныш

Бұл өлім күнәсін зерттеу Нью-Йорктегі университеттердің бірінде жүргізілді. Арнайы құрылғы – магниттік стимулятордың көмегімен мидың белгілі бір бөліктерін уақытша өшіру әдісі қолданылды. Идея қарапайым. Егер сіз мидың бір бөлігін өшірсеңіз, оның не үшін жауапты екенін анықтауға болады. Еріктінің маңдайына магниттік стимулятор бекітіліп, нейрондардың жұмысын бұзған. Содан кейін зерттелушіге сұр заттың белгілі бір бөлігін дәл «нысануға» мүмкіндік беретін белгілері бар қалпақ кигізілді.

Стимулятор магнит өрісі префронтальды қыртысқа әсер ететіндей етіп орналастырылған. Және бір қызық оқиға болды!

Нейродиагностика зертханасының меңгерушісі, профессор Джулиан Пол Кинан: «Қарапайым американдықтар өздерін өздерінен жақсырақ деп санайды», – дейді. – Бірақ магниттік стимулятор жұмыс істеген кезде олардың жоғары өзін-өзі бағалауы өшіп, олар әлдеқайда қарапайым болды.

«Жақында біз жоғары өзін-өзі бағалау деп аталатын құбылысты зерттеуді аяқтадық», – деп жалғастырды профессор. – Біз еріктілерге кейбір жоқ сөздің

мағынасын түсіндіруді ұсындық. Олар өздерінің надандықтарын мойындай алмай, әрине, мұндайды естігендерін айтып, тіпті бұл сөзді қандай да бір білім саласына жатқызуға тырысты. Тағы да, магниттік стимуляторды қосу олардың өзіне деген сенімділігін «нокаутқа түсірді».

Джулиан Кинанның зерттеулері өзін-өзі сынаудың көрінісі менмендік пен менмендік сияқты мидың бір бөлігінің белсендіруімен байланысты екенін көрсетті. Бұл бір тиынның екі жағы сияқты. Ғалымдар мақтаныш «өшірілгенде» субъектілердің депрессияға ұшырайтынына қызығушылық танытты. Өзін-өзі бағалау сезімі жоқ адамдар көбінесе психикалық ауруға шалдығатын көрінеді. Мысалы, өзін тым семіз (немесе, керісінше, арық) деп шабыттандырған адам өзін моральдық тұрғыдан бұзады.

Ашу мен ашкөздік

Австралиялық университет еріктілердің ашуланған кездегі миындағы өзгерістерді зерттеді. Тәжірибе кезінде ми қыртысының ортаңғы префронтальды бөлігі күрт басылған. Бұл тыныш мінез-құлыққа жауапты бөлім.

Кейбір адамдар өздерінің эмоцияларын басқаларға қарағанда жақсы басқарады. Ал біреу қарабайыр импульстарды жеңеді. Мінез-құлық желісін таңдау миымыздың дамыған және қарабайыр бөліктері арасындағы диалогтың нәтижесі болып табылады. Мидың эволюциялық ежелгі бөліктері адамның іс-әрекетін анықтайтын әлдеқайда кейінірек дамыған қыртыспен үнемі өзара әрекеттеседі. Бұл тұжырым психопатиялық мінез-құлықты зерттегенде айқынырақ болады. Өткен жылы Лондон Корольдік колледжі кісі өлтіруге оқталу, кісі өлтіру және зорлау, содан кейін жәбірленушіні тұншықтырып өлтіру үшін айыпталған тоғыз қылмыскердің ми құрылымын зерттеді. Психопаттарда және барлық қылмыскерлерде ми амигдаласы мен префронтальды кортекс арасындағы байланыс сол жастағы және IQ деңгейі бірдей адамдармен салыстырғанда әлсіреген.

Бірақ біз тағы бір өлім күнәні ұмытқан жоқпыз ба? Бұл ашкөздік туралы. Осындай сапада зерттеулерде ми сканерлеуі жасалмаған. Ал ашкөздіктің табиғаты туралы сұрақтарға жауап бере отырып, жағдай маңызды емес. Ашкөздікке

генетикалық бейімділік болуы мүмкін екен, бірақ, ең алдымен, мұндай адамдарды дұрыс емес тәрбие жасайды.

- Эмоциялар эволюцияның қозғалтқышы. Міне, табиғат табиғи сұрыптау үшін пайдаланады, тірі ағзаларды өмірде табысты етеді, дейді Адам Сафрон.- Біз табиғат-ананың қолындағы қуыршақпыз, оның ұрпақтан-ұрпаққа шымырлай беретін баршаға аян.

Дегенмен, өзімізбен үйлесімді болу үшін (және Киелі кітаптың көзқарасы бойынша күнә жасамау үшін) бізге барлық нәрседе модерация қажет. Тым көп емес, аз да емес. Әрине, қазіргі заманда алтын ортаны сақтап, ішкі түйсігіңе бақылау жасау өте қиын, бірақ адамды адам ететін де сол.

Әдебиеттер тізімі:

1. Даль, В.И. Ұлы орыс тілінің түсіндірме сөздігі / В.И. Дал. – URL: http:// slovardalya.ru.
2. Қаразия, Н.А. Конфликттік дискурстың лингвистикалық-прагматикалық зерттеуі / Н.А.Қаразия // Вестн. КРАУНТС. – Гуманист. Ғылымдар. – 2006. – No 2. – 72–88 б.
3. Корытко, Е.С. Күнә мен ауру арасындағы байланыс ... / E.S. Корытко // Медицина және христиандық: Республика материалдары. ғылыми-практикалық. конф. студенттер мен жас ғалымдар / ред. ред. Денисова С.Д. – Минск: BSMU, 2007 ж.
4. Кристева, Ю. Қорқыныш күштері / Ю. Кристева. – Санкт-Петербург: Алетейя, 2013 ж.
5. Нисский, Григорий. Шығарылымдар: пер. Мәскеу рухтар. акад. / Григорий Нисса. – 1-бөлім. – М., 1861 ж.
6. Соколов-Митрих, Д. Идеалды православие / Д.Соколов-Митрих. – URL: http://como. prihod.ru/nachinajushhemu_khristianinu/view/id/1123701.
7. Тиллич, П. Жүйелі теология / П.Тиллич. – Т. 1–2. – М.; Санкт-Петербург: университет. кітап, 2000 ж.

ДЛЯ ЗАМЕТОК

НАУЧНОЕ СООБЩЕСТВО СТУДЕНТОВ.
МЕЖДИСЦИПЛИНАРНЫЕ ИССЛЕДОВАНИЯ

Электронный сборник статей по материалам CLXIV студенческой международной научно-практической конференции

№ 9 (163)
Май 2023 г.

В авторской редакции

Издательство ООО «СибАК»
630049, г. Новосибирск, Красный проспект, 165, офис 5.
E-mail: mail@sibac.info

16 +

СибАК

www.sibac.info