СибАК
www.sibac.info

ISSN 2542-0011

CXXXVI СТУДЕНЧЕСКАЯ МЕЖДУНАРОДНАЯ НАУЧНО-ПРАКТИЧЕСКАЯ КОНФЕРЕНЦИЯ

№5(136)

НАУЧНОЕ СООБЩЕСТВО СТУДЕНТОВ: МЕЖДИСЦИПЛИНАРНЫЕ ИССЛЕДОВАНИЯ

г. НОВОСИБИРСК, 2022

НАУЧНОЕ СООБЩЕСТВО СТУДЕНТОВ. МЕЖДИСЦИПЛИНАРНЫЕ ИССЛЕДОВАНИЯ

Электронный сборник статей по материалам CXXXVI студенческой международной научно-практической конференции

№ 5 (136)
Март 2022 г.

Издается с декабря 2011 года

Новосибирск
2022

УДК 08
ББК 94
Н34

Председатель редколлегии:
Дмитриева Наталья Витальевна – д-р психол. наук, канд. мед. наук, проф., академик Международной академии наук педагогического образования, врач-психотерапевт, член профессиональной психотерапевтической лиги.

Редакционная коллегия:
Андреева Любовь Александровна – канд. юрид. наук;
Ахмеднабиев Расул Магомедович – канд. техн. наук;
Ахметов Сайранбек Махсутович – д-р техн. наук;
Волков Владимир Петрович – канд. мед. наук;
Гужавина Татьяна Анатольевна – канд. филос. наук;
Елисеев Дмитрий Викторович – канд. техн. наук;
Карпенко Виталий Евгеньевич – канд. филос. наук;
Ковнер Владимир Леонидович – канд. экон. наук;
Корвет Надежда Григорьевна - канд. геол.-минерал. наук;
Купченко Константин Владимирович – канд. ист. наук;
Ле-ван Татьяна Николаевна – канд. пед. наук;
Павловец Татьяна Владимировна – канд. филол. наук;
Рысмамбетова Галия Мухашевна – канд. биол.наук;
Сальникова Кристина Владимировна – канд. экон. наук;
Соловенко Игорь Сергеевич – д-р. ист. наук;
Сүлеймен Ерлан Мәлсұлы – канд. хим. наук;
Сүлеймен (Касымканова) Райгүл Нұрбекқызы - PhD по специальности «Физика»;
Харченко Виктория Евгеньевна – канд. биол. наук;
Якушева Светлана Дмитриевна – канд. пед. наук.

Н34 **«Научное сообщество студентов. Междисциплинарные исследования»:** Электронный сборник статей по материалам CXXXVI студенческой международной научно-практической конференции. – Новосибирск: Изд. ООО «СибАК». – 2022. – № 5(136) / [Электронный ресурс] – Режим доступа. – URL: https://sibac.info/archive/meghdis/5(136).pdf.

Электронный сборник статей по материалам CXXXVI студенческой международной научно-практической конференции «Научное сообщество студентов. Междисциплинарные исследования» отражает результаты научных исследований, проведенных студентами учреждений высшего и среднего профессионального образования.

Данное издание будет полезно студентам, магистрам, исследователям и всем интересующимся актуальным состоянием и тенденциями развития современной науки.

Статьи сборника «Научное сообщество студентов. Междисциплинарные исследования» размещаются на сайте научной электронной библиотеки eLIBRARY.RU.

ББК 94

ISSN 2542-0011

© ООО «СибАК», 2022 г.

Оглавление

Статьи на русском языке **6**

Секция «Информационные технологии» **6**

РАЗРАБОТКА ВИРТУАЛЬНОГО АССИСТЕНТА 6
Атаков Александр Сергеевич
Протодьяконова Галина Юрьевна

Секция «Лингвистика» **14**

МАНГА КАК ВИД КРЕОЛИЗОВАННОГО ТЕКСТА 14
Пичугина Анастасия Александровна
Бреславец Татьяна Иосифовна

Секция «Медицина» **21**

АЛГОРИТМ ДЕЙСТВИЯ И МЕРЫ БЕЗОПАСНОСТИ ПРИ ПРОВЕДЕНИИ АВАРИЙНО-СПАСАТЕЛЬНЫХ И ДРУГИХ НЕОТЛОЖНЫХ РАБОТ В ЗОНАХ ЧС 21
Медянкин Анатолий Иванович
Елисеев Илья Андреевич
Буданов Борис Владимирович

Секция «Моделирование» **26**

ПРИМЕР ПОСТРОЕНИЯ ТИПОВОЙ ГЕОМЕТРИЧЕСКОЙ ФОРМЫ НА 3D-ПРИНТЕРЕ 26
Ермаков Михаил Алексеевич
Ульченко Татьяна Владимировна

Секция «Политология» **32**

ВЗАИМОДЕЙСТВИЕ ИНСТИТУТОВ ГРАЖДАНСКОГО ОБЩЕСТВА И ГОСУДАРСТВА В РЕАЛИЗАЦИИ АНТИКОРРУПЦИОННОЙ ПОЛИТИКИ СОВРЕМЕННОЙ РОССИИ 32
Мусиенко Анна Владимировна

Секция «Ресурсосбережение» **38**

ОБЩАЯ ХАРАКТЕРИСТИКА ЧС ВОЕННОГО ХАРАКТЕРА 38
Соколенко Дмитрий Александрович
Рожков Денис Игоревич
Буданов Борис Владимирович

Секция «Технологии» **42**

СИСТЕМЫ ОПОВЕЩЕНИЯ РАЗЛИЧНЫХ УРОВНЕЙ. ЛОКАЛЬНЫЕ СИСТЕМЫ ОПОВЕЩЕНИЯ 42
Медянкин Анатолий Иванович
Елисеев Илья Андреевич
Буданов Борис Владимирович

УПРАВЛЕНИЯ СИЛАМИ И СРЕДСТВАМИ В УСЛОВИЯХ ЛИКВИДАЦИИ ЧРЕЗВЫЧАЙНОЙ СИТУАЦИИ 46
Соколенко Дмитрий Александрович
Рожков Денис Игоревич
Буданов Борис Владимирович

Секция «Юриспруденция» **49**

УДЕРЖАНИЕ КАК СПОСОБ ОБЕСПЕЧЕНИЯ ИСПОЛНЕНИЯ ОБЯЗАТЕЛЬСТВА 49
Акопян Анжелика Александровна,
Хейгетова Светлана Егоровна

БОРЬБА С КОРРУПЦИЕЙ В СИНГАПУРЕ 56
Батырбеков Азамат Медеубекович
Догадайло Екатерина Юрьевна

ФОРМЫ ВЗАИМОДЕЙСТВИЯ КОНСТИТУЦИОННОГО ПРАВА И ЭКОНОМИКИ 64
Кенжебаев Жандос Садыкович
Балашкина Ирина Валерьевна

ОХРАНА ЗДОРОВЬЯ ДЕТЕЙ – ОБЯЗАННОСТЬ РОДИТЕЛЕЙ 73
Миронов Лев Макарович
Каменева Елена Николаевна

ПРОБЛЕМЫ ЗАЩИТЫ ПРОКУРОРОМ ПУБЛИЧНЫХ ИНТЕРЕСОВ
В ГРАЖДАНСКОМ СУДОПРОИЗВОДСТВЕ 78
Олчонов Батыр Никитич
Колесникова Марианна Михайловна

ПРАВОВОЕ РЕГУЛИРОВАНИЕ ИНВЕСТИЦИОННОЙ ДЕЯТЕЛЬНОСТИ В РОССИИ: К ВОПРОСУ О ТЕСТИРОВАНИИ НЕКВАЛИФИЦИРОВАННЫХ ИНВЕСТОРОВ 86
Стеклянникова Наталья Сергеевна
Рыбаков Валентин Вячеславович

Papers in english **91**

Section «Material science» **91**

BASIC ASPECTS OF FORMATION OF PROTECTIVE POLYMER COATINGS 91
Galiya Khabibulina
Elena Naboko

Section «Physics» **95**

INVESTIGATION OF THE ELECTRONIC CIRCUIT OF A DEVICE FOR ULTRAVIOLET RADIATION 95
Nazerke Nurlanova

Section «Philology» **106**

DEVELOPING CRITICAL THINKING THROUGH READING 106
Okila Makhkamboeva

Қазақ тіліндегі мақалалар **111**

Бөлім «Педагогика» **111**

ШЕТ ТІЛІН ОҚЫТУДА ӘЛЕУМЕТТІК ЖЕЛІЛЕРДІ ҚОЛДАНУДЫҢ ДИДАКТИКАЛЫҚ МАҢЫЗЫ 111
Бердібек Торғын Нұрғазықызы
Дүйсенова Назым Тұрсынбайқызы

СТАТЬИ НА РУССКОМ ЯЗЫКЕ

СЕКЦИЯ
«ИНФОРМАЦИОННЫЕ ТЕХНОЛОГИИ»

РАЗРАБОТКА ВИРТУАЛЬНОГО АССИСТЕНТА

Атаков Александр Сергеевич
студент
третьего курса Колледжа Инфраструктурных технологий,
Северо-Восточного Федерального университета,
РФ, г. Якутск

Протодьяконова Галина Юрьевна
канд. пед. наук, зав.
кафедрой эксплуатации и обслуживания информационных систем
Колледжа Инфраструктурных технологий,
Северо-Восточного Федерального университета,
РФ, г. Якутск
E-mail: limitlesszxz@gmail.com

VIRTUAL ASSISTANT DEVELOPMENT

Alexander Atakov
Third-year student
of the College of Infrastructure Technology,
North-Eastern Federal University,
РФ, г. Якутск

Galina Protodyakonova
Cand. ped. sciences, head.
Department of Operation and Maintenance of Information Systems
of the College of Infrastructure Technologies,
North-Eastern Federal University,
Russia, Yakutsk

АННОТАЦИЯ

Начиная с 2011 года современный мир столкнулся с первым голосовым ассистентом – Siri, но уже в 2019 году можно насчитать семь голосовых помощ-

ников, у каждого свой интересный круг задач. Однако после 2019 года заметен убывающий тренд в заинтересованности к данной сфере, хотя перспектив у нее много. Статья посвящена разбору того, что нужно учитывать в процессе написания виртуального ассистента и как можно написать своего ассистента.

Статья раскрывает понятия виртуальный ассистент, обработка естественного языка, демонстрирует основные процессы, происходящие при создании таковых программ, а также сам процесс написания кода. [2]

ABSTRACT

From 2011 year a modern world faced first voice assistant – Siri, but already in 2019 year you can count seven voice assistants with unique interesting range of tasks. However after 2019 year you can see downtrend in concernment in this area although there are many opportunities. The article is about what you need to concern during writing a virtual assistant and how you can write your own assistant.

The article reveals the concepts about virtual assistant, processing natural language, demonstrates the main processes that take place during developing the programs and the process of writing code. [2]

Ключевые слова: виртуальный ассистент, голосовой ассистент, обработка естественного языка.

Keywords: virtual assistant, voice assistant, natural language processing.

Введение

Актуальностью данной статьи является постоянное развитие новых технологий в сфере информационных технологий, а именно в сфере машинного обучения и нейросетей. На сегодняшний день разработка виртуальных ассистентов стала менее заинтересованным направлением в информатике, но множество ученых, программистов, математиков и продуктовых аналитиков задумываются, а как еще можно развить виртуальных ассистентов?

Не зря выше было отмечено, что разработка виртуальных ассистентов стало падать в спросе – это не оговорка и не лесть, на самом деле все так и есть. На

данный момент человечество разработало виртуальных ассистентов таким образом, что они способны ведать вашими финансовыми делами (по голосовым командам), управлять техникой в доме, а также вести “осмысленный” диалог. Тут назревает уместный вопрос – почему разработки таких ассистентов упала в спросе? На этот вопрос можно ответить следующим предложением: технологии не позволяют создать что-то сложнее.

На данный момент, рынок разработки виртуальных ассистентов находится в огромном дефиците новых идей и технологий, он нуждается в хороших специалистах, способных продвигать как уже традиционные идеи, так и предлагать новые. Если обдумывать новизну и интерес сферы, то можно не беспокоиться – технологии создания ассистентов постоянно дополняются, исследуются, а значит данная сфера будет набирать актуальность.

В рамках данной статьи предпринята попытка рассказать о процессе создания виртуального ассистента, а также продемонстрировать процесс написания такого ассистента.

Процесс работы виртуального ассистента

В данном пункте рассматриваются основные инструменты, которые помогут разработать виртуального ассистента. Рассматриваются следующие инструменты: NLTK, Scikit-Learn, Pandas, Speech Recognition и pyAudio. Однако в первую очередь нужно понять, что такое виртуальный ассистент. [1]

Виртуальный ассистент – программный агент, который может выполнять задачи (или сервисы) для пользователя на основе информации, введенной пользователем, данных о его местонахождении, а также информации, полученной из различных интернет-ресурсов (погода, уличное движение, новости, курсы валют и ценных бумаг, розничные цены в магазинах и т. д.). [3]

В статье заметно, что определения виртуальный ассистент и голосовой ассистент используются как синонимы и это непросто так: виртуальный ассистент использует такие же функции и выполняет те же действия, что и голосовой, но он может не иметь голосовых функций (говорить с пользователем), в то время как голосовые на этом и базируются. [3]

Natural Language Processing (далее – NLP) – обработка естественного языка – подраздел информатики и AI, посвященный тому, как компьютеры анализируют естественные (человеческие) языки. NLP позволяет применять алгоритмы машинного обучения для текста и речи.

NLTK (Natural Language Toolkit) – ведущая платформа для создания NLP-программ на Python. У нее есть легкие в использовании интерфейсы для многих языковых корпусов, а также библиотеки для обработки текстов для классификации, токенизации, стемминга, разметки, фильтрации и семантических рассуждений:

- Токенизация (иногда – сегментация) – это процесс разделения предложений на слова-компоненты. В английском и многих других языках, использующих ту или иную версию латинского алфавита, пробел – это неплохой разделитель слов.
- Лемматизация и стемминг текста. Обычно тексты содержат разные грамматические формы одного и того же слова, а также могут встречаться однокоренные слова. Лемматизация и стемминг преследуют цель привести все встречающиеся словоформы к одной, нормальной словарной форме.
- Стоп-слова – то слова, которые выкидываются из текста до/после обработки текста. Когда мы применяем машинное обучение к текстам, такие слова могут добавить много шума, поэтому необходимо избавляться от нерелевантных слов.
- Мешок слов. Алгоритмы машинного обучения не могут напрямую работать с сырым текстом, поэтому необходимо конвертировать текст в наборы цифр (векторы).
- TF-IDF. У частотного скоринга есть проблема: слова с наибольшей частотностью имеют, соответственно, наибольшую оценку. В этих словах может быть не так много информационного выигрыша для модели, как в менее частых словах. Один из способов исправить ситуацию – понижать оценку слова, которое часто встречается во всех схожих документах. Это называется TF-IDF.

Scikit-learn – один из наиболее широко используемых пакетов Python для Data Science и Machine Learning. Он позволяет выполнять множество операций и предоставляет множество алгоритмов. Scikit-learn также предлагает отличную документацию о своих классах, методах и функциях, а также описание используемых алгоритмов.

В задачах написания виртуальных ассистентов из Scikit-learn необходимо использовать модели регрессии, оценивающую процентную схожесть выбранного ответа к уже готовому ответу. Наша модель будет обучаться на данных, которые заранее будут иметь ответ – это задача обучения с учителем, чтобы была возможность подготовить обученную модель.

Pandas – это библиотека Python для обработки и анализа структурированных данных, её название происходит от «panel data» («панельные данные»). Панельными данными называют информацию, полученную в результате исследований и структурированную в виде таблиц. Для работы с такими массивами данных и создан Pandas.

В основе систем распознавания речи стоит скрытая марковская модель, суть модели заключается в том, что при рассмотрении сигнала в промежутке небольшой длительности (от пяти до 10 миллисекунд), возможна его аппроксимация как при стационарном процессе. [1]

Библиотека Speech Recognition – это, инструмент для передачи речевых API от компаний (google, microsoft, sound hound, ibm, а также pocketsphinx), который в отличие от остальных имеет возможность работы офлайн. [1]

Также для работы с инструментами потребуется библиотека pyAudio – это своего рода доступ к микрофону на том устройстве, где запускается библиотека и инициализируется.

Итак, после описания всех необходимых компонентов для создания виртуального ассистента можно описать сам процесс работы виртуального ассистента:

- Сохраняется предполагаемый датасет, откуда будут браться ответы на вопросы пользователя (в датасете присутствуют столбцы с текстом вопроса и текстом ответа). Данный датасет предобрабатывается: работа с повторяющимися

строками, пустыми строками, с неверными значениями. Далее следует преобразовать текст с применением лемматизации, токенезации, удаление стоп-слов и преобразование токенов в вектора, с применением алгоритма TF-IDF;

- Инициализируется переменная, которая будет принимать ответ пользователя (используется метод pyttsx3 библиотеки pyAudio);
- Инициализируется переменная, которая будет переводить голос пользователя в текст (используется метод speech_recognition библиотеки Speech Recognition);
- Вопрос пользователя передается в функцию, которая вычисляет косинусное сходство с вопросами, которые сохранены в датасете, который мы сохраняли выше. Однако вопрос пользователя также преобразовывается, как и изначальный датасет;
- Найдя наиболее близкий вопрос и ответ на него, программа возвращает ответ пользователю (если это был приказ к действию, то выполняется действие).

Процесс написания кода к виртуальному ассистенту

В данном приложении виртуальный ассистент имеет ограниченный функционал – он умеет услышать, перевести текст, ответить на него в разных контекстах, а также выполнять различные функции: открыть youtube и найти определенный ресурс, а также запустить google поисковик и найти необходимую оттуда информацию. [1]

Первым делом создается виртуальное окружение, в котором будет производиться написание ассистента. В корне своем, главная задача виртуальной среды Python – создание изолированной среды для проектов Python. Это значит, что: каждый проект может иметь свои собственные зависимости, вне зависимости от того, какие зависимости у другого проекта.

Все остальные шаги были описаны выше, в главе процесс работы виртуального ассистента.

В итоге получаем следующий код [1]:

```python
voice_engine = pyttsx3.init()
translator = Translator(from_lang="ru", to_lang="en")

data = pd.read_excel('dialog_talk_agent.xlsx')
data.ffill(axis=0, inplace=True)

def text_normalization(text):
    text = str(text).lower()
    special_char = re.sub(r'[^a-z ]', '',text)
    tokens = word_tokenize(special_char)
    lema = wordnet.WordNetLemmatizer()
    tags_list = pos_tag(tokens, tagset=None)
    lema_words = []

    for token, pos_token in tags_list:
        if pos_token.startswith('V'):
            poss_val = 'v'
        elif pos_token.startswith('J'):
            poss_val = 'a'
        elif pos_token.startswith('R'):
            poss_val = 'r'
        else:
            poss_val = 'n'
        lema_token = lema.lemmatize(token,poss_val)
        lema_words.append(lema_token)

    return ' '.join(lema_words)

data['lemmatized_text'] = data['Context'].apply(text_normalization)

tfidf = TfidfVectorizer()

lemmatized_text_transformed = tfidf.fit_transform(data['lemmatized_text']).toarray()
data_transformed_tfidf = pd.DataFrame(data=lemmatized_text_transformed, columns=tfidf.get_feature_names_out())

def chat_tfidf(text):

    lemma = text_normalization(text)
    transformed_text = tfidf.transform([lemma]).toarray()
    cossinus_distance = 1 - pairwise_distances(data_transformed_tfidf, transformed_text, metric='cosine')
    index_value = cossinus_distance.argmax()

    return data['Text Response'].loc[index_value]

def talk(_text):
    print(_text)
    voice_engine.say(_text)
    voice_engine.runAndWait()
```

```python
def translate(_text):
    translated_text = translator.translate(_text)
    talk(translated_text)

def command():
    recognizer = speech_recognition.Recognizer()

    with speech_recognition.Microphone() as source:
        print("Скажите что-нибудь")
        recognizer.pause_threshold = 1
        recognizer.adjust_for_ambient_noise(source, duration=1)
        listened = recognizer.listen(source)

    try:
        recognized_text = recognizer.recognize_google(listened, language="en-EN")
        print("Распознано: " + recognized_text)
    except speech_recognition.UnknownValueError:
        talk("Повторите еще раз")
        recognized_text = command()

    return recognized_text

while True:
    answer = chat_tfidf(command())
    talk(answer)
```

Рисунок 1. Код виртуального ассистента

При запуске виртуальный ассистент попросит пользователя сказать что-нибудь и будет ждать вопрос пользователя. После получения вопроса он скажет либо “распознано”, либо “повторите еще раз”. При положительном исходе текст отправится в функцию, где вычисляется косинусное сходство и ищется наиболее близкий ответ на вопрос пользователя. Ответ озвучивается ассистентом пользователю, и ассистент переходит в режим ожидания нового вопроса.

Выводы

Изложенная в статье информация несет ознакомительный характер к процессу работы самого виртуального ассистента, так и процессу написания своего собственного ассистента.

Резюмируя вышесказанное, можно отметить, что виртуальный ассистент работает крайне просто, для его работы не нужно знать нечто крайне сложное, однако уметь применить все необходимые методы, библиотеки и функции вместе довольно затруднительно и потребует, во-первых – личного интереса программиста, во-вторых – умения искать информацию и сопоставлять ее вместе. Если большое количество энтузиастов будет развивать данную сферу, то в будущем можно будет увидеть возникновение нового метода или технологии, по которой будут работать виртуальные ассистенты.

Список литературы:

1. Дипломная работа “разработка виртуального ассистента” Атакова А.С., северо-восточный федеральный университет. 12.12.2022.
2. Виртуальный ассистент. Свободная энциклопедия Wikipedia – URL: https://ru.wikipedia.org/wiki/%D0%92%D0%B8%D1%80%D1%82%D1%83%D0%B0%D0%BB%D1%8C%D0%BD%D1%8B%D0%B9_%D0%B0%D1%81%D1%81%D0%B8%D1%81%D1%82%D0%B5%D0%BD%D1%82
3. Голосовые помощники – URL: https://blog.dti.team/voice-assistants-1/

СЕКЦИЯ
«ЛИНГВИСТИКА»

МАНГА КАК ВИД КРЕОЛИЗОВАННОГО ТЕКСТА

Пичугина Анастасия Александровна
студент,
кафедра японоведения,
Дальневосточный федеральный университет,
РФ, г. Владивосток
E-mail: nasta_705@mail.ru

Бреславец Татьяна Иосифовна
научный руководитель, канд. филол. наук, проф.,
Дальневосточный федеральный университет,
РФ, г. Владивосток

АННОТАЦИЯ

Изучение особенностей языка манги чрезвычайно актуально как составляющей современной языковой культуры Японии. Данная тема исследована недостаточно и требует системного подхода, что обусловливает новизну представляемой работы. Цель исследования заключается в раскрытии особенностей японских комиксов. Задачи: выделить и проанализировать визуальные и вербальные компоненты манги.

Ключевые слова: манга, креолизованный текст.

Первый японский комикс появился в XII в. Его автором был буддийский монах Тоба Сёдзо, нарисовавший «Веселые картинки из жизни животных», которые пародируют людей из высшего общества и рассказывают о буддийских монахах, нарушавших устав. Эти истории были представлены на четырех бумажных свитках рисунками тушью и подписями к ним. В середине XVII в. обрели популярность два новых направления в искусстве – *оцу*-э и *укиё*-э. Оцу-э – картинки, изображающие простые сатирические сюжеты, снабженные поясняю-

щими подписями. Укиё-э – гравюры, на которых можно было увидеть чудовищ, борцов сумо или гейш. Со временем подобными картинками начали оформлять рассказы, называя их *эхон* – «книга с картинками».

Слово *манга* записывается двумя иероглифами 漫 (*ман*) 画 (*га*). Иероглиф *га* переводится как *рисунок*, *иллюстрация*. Иероглиф *ман* не имеет точного перевода и может означать «свободный», «безбрежный», «бескрайний». Манга означает «небрежные картинки». Данный термин стал употребляться в конце XVIII – начале XIX в. В повседневный обиход слово *манга* вошло благодаря творчеству знаменитого художника школы укиё-э Кацусики Хокусая, обозначавшего им зарисовки людей и животных [7, с. 2].

К современному состоянию этот вид искусства пришел только в 50-х гг. XX в. В наше время произведения манги являются целой индустрией, ставшей символом Японии. В Японии мангу читают люди всех возрастов. Спорт, комедия, драма, романтика, боевые искусства, ужасы, научная фантастика, детективы и фэнтези – лишь часть разнообразных жанров, представленных в манге.

Практически вся манга – черно-белая, и даже с современными полиграфическими возможностями традиция не нарушается. Черно-белые изображения манги несут в себе некое очарование. Японские комиксы читаются справа налево, как вся литература в Японии.

Все, что можно увидеть и прочитать в комиксе – от сюжета до фона изображений, производится трудом одного человека. Но западные комиксы создаются командой.

Японская индустрия манги тесно сотрудничает с киноиндустрией других стран. Люди по всему миру могут увидеть экранизации любимых японских комиксов на своем родном языке и получить массу положительных эмоций.

Хотя слово *манга* по всему миру ассоциируется с комиксами, созданными в Японии, подобные комиксы существуют и в других странах Азии. Так, например, в Южной Корее большую популярность имеют произведения *манхва*, а в Китае – *маньхуа*. Это можно объяснить тем, что народы Восточной и Юго-Восточной Азии имеют склонность к восприятию информации в виде изобра-

жений как следствие их иероглифической культуры. Названия сходны, так как это слово записывается одними и теми же китайскими иероглифами.

В современной коммуникации быстрое распространение получили креолизированные тексты, представляющие сложное текстовое единство, смысл которого образуется несколькими знаковыми системами – сочетанием и соотношением вербальных и невербальных компонентов. В отличие от обычного иллюстрированного текста, целостность передаваемой информации может быть достигнута только путем одновременного восприятия всех элементов текста.

Японская манга является примером креолизованного текста. Через изображения и текст, помещенный в филактер («облако», «баллон»), автор может показать, кому принадлежит реплика, настроение персонажа, а также его манеру речи. Например, если у филактера форма «облака», слова демонстрируют мысли персонажа (рисунок 1).

Рисунок 1. Пример изображения мыслей персонажа

Если в «баллоне» фраза написана жирным шрифтом, то значит персонаж произнес ее громко или даже с криком (рисунок 2).

Рисунок 2. Пример изображения эмоциональности момента

Через иллюстрацию автор подчеркивает эмоциональность момента, в котором находятся персонажи. Острые линии лица и затененность картины указывают на резкость, серьезность происходящих действий. Повышенная эмотивность передается и посредством текста. В речи используется грубая, стилистически сниженная форма языка, а в конце фраз стоят по два восклицательных знака. Это передает переживания персонажа, остроту момента. Также в тексте использована усилительная частица ぞ(*дзо*), употребление которой характерно для мужской речи, с помощью подобной частицы подчеркивается настойчивость тона предложения. Если персонаж кричит, часть фразы может выходить за пределы «баллона», разрывая или растягивая его границы. Механические голоса, например

голос из телефонной трубки, часто обозначают «баллонами» с резкими контурами или с выделяющимися углами, закрученными по спирали (рисунок 3).

Рисунок 3. Пример изображения телефонного звонка

Иногда слова могут быть неразличимы. Это означает, что персонаж нервничает и поэтому говорит дрожащим голосом, пропускает половину звуков, искажает слова. Когда автор хочет показать, что персонаж ругается, он рисует звездочки, крестики с восклицательным знаком или произвольный набор символов в конце предложения (рисунок 4).

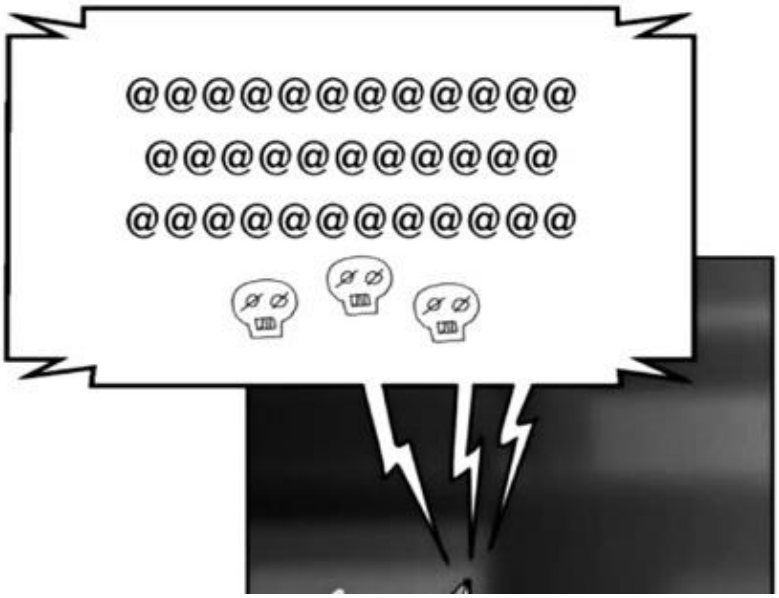

Рисунок 4. Пример изображения ругани

Рисунок 5. Пример изображения симпатии

Свист может быть заменен на музыкальные ноты, проявление симпатии – на сердечко, удивление – на знак вопроса (рисунок 5).

Знак тильды используется довольно часто. Это означает, что в конце фразы предполагается повышение интонации или что предложение обрывается посередине (рисунок 6). Преподаватель зовет ученицу, растягивая звуки и повышая тон голоса.

Рисунок 6. Пример использования знака тильды

В манге текст и изображение выступают в единстве, создавая целостную картину происходящего. Тексты манги очень выразительны и стремятся к адекватной передаче содержания изображения. Каждая деталь, присутствующая на страницах японских комиксов, направлена на то, чтобы погрузить читателя в атмосферу событий.

Манга имеет большое количество поклонников по всему миру и является популярным продуктом. Произведения манги переводят на многие языки, однако переводы подобных комиксов до сих пор вызывают трудности.

Список литературы:

1. あだちとか。ノラガミ。– 東京：株式会社講談社、2010年。– 1 章。– 70頁。Адати Тока. Бездомный Бог.
2. やまもりみか。ひるなかの流星。– 東京：株式会社集英社、2011年。– １章。– 30頁。 Ямамори Мика. Дневной звездопад.
3. 諫山創。進撃の巨人。– 東京：株式会社講談社、2009年。– 1 章。– 56頁。 Хадзимэ Исаяма. Атака на титанов.
4. 真島ヒロ。フェアリーテイル。– 東京：株式会社講談社、2006年。– １章。– 85頁。 Хиро Масима. Хвост Феи.
5. Власова, О.В. Креолизованный текст: понятие и типология / О.В. Власова [Электронный ресурс] – Режим доступа. – URL: https://www.elibrary.ru/download/elibrary_39645026_9319516.pdf. (дата обращения 16.05.2021)
6. Лазарев, А. Журнал «Япония сегодня». Манга: формирование жанра / А. Лазарев [Электронный ресурс] – Режим доступа.– URL: http://web.archive.org/web/20071016042643/http:/www.japantoday.ru/arch/jurnal/0704/08.shtml. (дата обращения 16.05.2021)

СЕКЦИЯ

«МЕДИЦИНА»

АЛГОРИТМ ДЕЙСТВИЯ И МЕРЫ БЕЗОПАСНОСТИ ПРИ ПРОВЕДЕНИИ АВАРИЙНО-СПАСАТЕЛЬНЫХ И ДРУГИХ НЕОТЛОЖНЫХ РАБОТ В ЗОНАХ ЧС

Медянкин Анатолий Иванович
курсант,
кафедра БЧС, направление обучения техносферная безопасность
Уральский Государственный Противопожарный
Институт МЧС России,
РФ г. Екатеринбург

Елисеев Илья Андреевич
курсант,
кафедра БЧС, направление обучения техносферная безопасность
Уральский Государственный Противопожарный
Институт МЧС России,
РФ г. Екатеринбург
E-mail: n.kozhin@bk.ru

Буданов Борис Владимирович
научный руководитель, доц. кафедры БЧС,
Уральский Государственный Противопожарный
Институт МЧС России,
РФ г. Екатеринбург

ALGORITHM OF ACTION AND SAFETY MEASURES DURING EMERGENCY RESCUE AND OTHER EMERGENCY WORKS IN EMERGENCY ZONES

Anatolyi Medyankin
Cadet,
department of ES, the direction of training fire safety,
Ural Institute of the State Fire Service of the Ministry
of Emergency Situations of Russia,
Russia, Yekaterinburg

Ilya Eliseev
Cadet,
department of ES, the direction of training fire safety,
Ural Institute of the State Fire Service of the Ministry
of Emergency Situations of Russia,
Russia, Yekaterinburg

Boris Budanov
Supervisor, Associate Professor at the Department of ES,
Ural Institute of the State Fire Service of the Ministry
of Emergency Situations of Russia,
Russia, Yekaterinburg

АННОТАЦИЯ

Для успешного ведения АСДНР необходимо немедленно вводить формирования в зону поражения, высокая подготовка личного состава формирований, знания и соблюдение мер безопасности в процессе работы, непрерывное управление, организацией взаимодействия сил и средств формирований, непрерывное ведение спасательных работ в любое время суток и время года.

ABSTRACT

Safety measures during rescue and other urgent work are a set of special rules, techniques and methods of work aimed at creating conditions for the effective conduct of ASDNR in the emergency zone and ensuring the safety of the personnel of the ASF and the population.

Ключевые слова: безопасность, защита населения, алгоритм действий.

Keywords: safety, protection of the population, algorithm of actions.

Меры безопасности при проведении аварийно-спасательных и других неотложных работ – это комплекс правил, приемов и способов выполнения работ, направленных на создание условий для успешного ведения АСДНР в зоне ЧС и обеспечение безопасности личного состава АСФ и населения.

Не допускается устройство лазов – проходов в завалах без установки креплений. При выполнении работ на высоте необходимо применять карабины, спасательные веревки и т.д.

Для ведения АСР создается группировка сил гражданской обороны (ГО). В зависимости от обстановки эта группировка может быть сразу введена в очаг поражения или выводится в загородную зону. Из загородной зоны группировка может выдвигаться к очагу по нескольким маршрутам.

Проведение АСДНР подразделяют на 3 этапа:

1) Проведение мероприятий по спасению и подготовке группировок сил и средств к проведению работ и обеспечению защиты населения;

2) Проведение АСДНР сил и средств формирований;

3) Завершение АСР, проведение мероприятий по жизнеобеспечению населения, передача функций управления местным администрациям, вывод сил.

Опасные места ограждаются и вблизи них выставляются в хорошей видимости предупредительные знаки или регулировщики. Запрещается заходить в разрушенные здания и сооружения, без надобности ходить по завалам, находиться и проводить работы вблизи зданий, угрожающих обвалом. Для обеспечения безопасности в ходе спасательных работ передвижение машин, эвакуация пораженных и населения организуются по разведанным и обозначенным путям.

Повышенное облучение персонала во время аварии может быть оправдано лишь спасением людей, предотвращением развития аварии и облучения большого числа граждан. Работники, получившие повышенные дозы облучения, должны быть немедленно выведены из зоны и направлены на медицинское обследование.

Непрерывный дозиметрический контроль облучения – важнейшая задача обеспечения безопасности людей. Командир аварийно-спасательных формирований обязан вести контроль облучения личного состава, полученные данные записывать в специальный журнал. Он также контролирует йодную профилактику перед вводом аварийно-спасательных формирований в очаг поражения (прием препаратов стабильного йода – йодистого калия или водно-спиртового раствора йода).

Меры безопасности в зоне загрязнения радиоактивными веществами. Радиоактивное загрязнение происходит по трем причинам: в результате ядерного

взрыва, аварии на АЭС или другой ядерной энергетической установке, а также как следствие безответственного хранения и халатного обращения с радиоактивными препаратами в медицине, научных учреждениях и промышленности. В зависимости от радиационной обстановки (степени загрязнения) и характера предстоящих работ устанавливают допустимые дозы облучения, режимы, сроки и последовательность смен, намечают порядок отдыха и места приема пищи, порядок обеззараживания техники и санитарной обработки людей. Для уменьшения поражения радиоактивными излучениями в очаге поражения личному составу запрещается работать без рукавиц, пить, курить и принимать пищу.

Меры безопасности при АСДНР в зоне химического заражения. При ведении АСДНР в зоне химического заражения необходимо соблюдать следующие меры безопасности:

- четко знать вид отравляющего вещества, его токсичность, стойкость, боевое состояние;
- не вводить АСФ в очаг поражения без его разведки;
- обеспечить личный состав АСФ СИЗОД и СЗК, аптечками АИ-4, противохимическими пакетами, приборами химической разведки типа войскового прибора химической разведки.

После выхода личного состава аварийно-спасательных формирований из очага химического заражения провести обязательную санитарную обработку и дегазацию одежды. Аварийность химически опасных веществ и их концентрация определяют необходимость использования различных средств защиты и экипировку спасателя.

Список литературы:

1. Меры безопасности при проведении аварийно-спасательных и других неотложных работ в различных условиях [Электронный ресурс] // https://studbooks.net/1427582/bzhd/mery_bezopasnosti_provedenii_avariyno_spasatelnyh_drugih_neotlozhnyh_rabot_razlichnyh_usloviyah (06.11.2021).
2. Аварийно-спасательные и другие неотложные работы [Электронный ресурс]//Официальный сайт МЧС России – https://www.mchs.gov.ru/deyatelnost/bezopasnost-grazhdan/avariyno-spasatelnye-i-drugie-neotlozhnye-raboty_6 (07.10.2020).

СЕКЦИЯ

«МОДЕЛИРОВАНИЕ»

ПРИМЕР ПОСТРОЕНИЯ ТИПОВОЙ ГЕОМЕТРИЧЕСКОЙ ФОРМЫ НА 3D-ПРИНТЕРЕ

Ермаков Михаил Алексеевич
студент
гр. Т-120; факультет ТМС,
Владимирский Государственный Университет,
г.Владимир, РФ
E-mail: mr.ema0277@gmail.com

Ульченко Татьяна Владимировна
научный руководитель,
канд. техн. наук, доц., кафедра АМиР,
Владимирский Государственный Университет,
РФ, г. Владимир
E-mail: ulchenkotv@ya.ru

EXAMPLE OF CONSTRUCTING A TYPICAL GEOMETRIC FORM ON A 3D PRINTER

Mikhail Ermakov
Student
gr. T-120; Faculty of TMS,
Vladimir State University,
Russia, Vladimir

Tatyana Ulchenko
Scientific adviser, candidate
of technical sciences., associate professor,
Department of AMiR, Vladimir State University,
Russia, Vladimir

АННОТАЦИЯ

В данной статье разобран пример построения типового плафона электрической лампы, с простыми геометрическими формами на 3D-принтере. В статье отмечено, что 3D-принтер позволяет выводить трехмерную информацию, т.е.

создавать определенные физические объекты. В основе технологии 3D-печати лежит принцип послойного создания (выращивания) твердой модели.

ABSTRACT

In this article, an example of constructing a typical pla-background of an electric lamp with simple geometric shapes on a 3D printer is analyzed. The article notes that a 3D printer allows you to display three-dimensional information, i.e. create certain physical objects. The technology of 3D printing is based on the principle of layer-by-layer creation (growing) of a solid model.

Ключевые слова: 3D-принтер, 3D-печать, 3D-моделирование, 3D-модель, прототипирование, технология FDM, трёхмерная печать.

Keywords: 3D printer, 3D printing, 3D modeling, 3D model, prototyping, FDM technology.

Еще в 60-х годах фантасты предсказывали, что в 21 веке все задачи будут выполнять роботы, даже задачу производства самих себя. И мы двигаемся в сторону этой мечты семимильными шагами: 3D-печать стала доступной и простой в освоении. Благодаря универсальности 3D-печати, её начали использовать во многих областях: от ракетостроения до стоматологии и даже дизайна [1]. Данная технология не обошла область образования: во многих школах и университетах существуют собственные лаборатории 3D-печати и 3D-моделирования. 3D-печать позволяет создавать уникальные объекты. Устройство 3D принтера показано на рисунке 1.

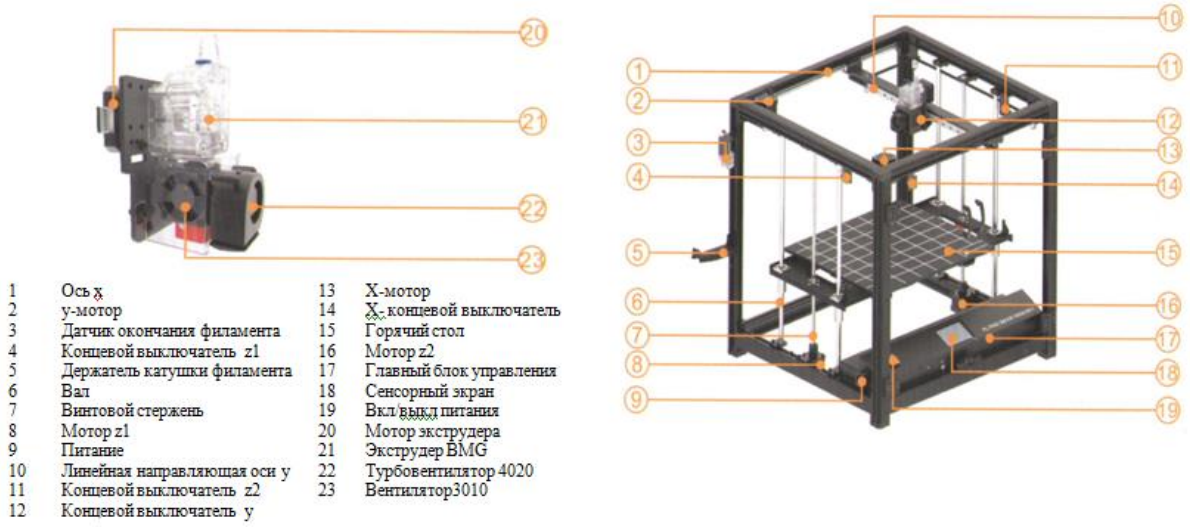

Рисунок 1. Устройство 3D принтера

Технология 3D-печати революционно меняет методы обучения и выводит образовательный процесс на совершенно новый уровень развития творческих способностей учащихся. Трёхмерное моделирование объекта хорошо подходит для визуализации и наглядности изображения детали, облегчает поиск ошибок при моделировании конструкции, помогает в сложном процессе моделирования объектов.В данной работе рассматривается процесс создания модели плафона, состоящего из трех частей (Рис. 2а), одна из которых включает в себя две серьги, перегородку, планку и удерживающие цилиндрические закладные детали (Рис. 2б).

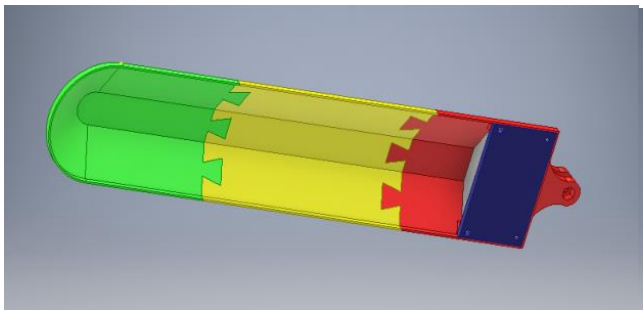

Рисунок 2а. Плафон. Вид сверху

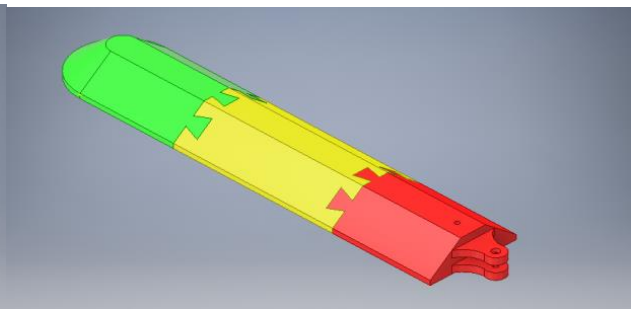

Рисунок 2б. Плафон. Вид снизу

В учебной дисциплине «Инженерная графика» рассматриваются следующие этапы изготовления детали [2]:

1) выполнение эскиза детали вручную карандашом, без чертежных инструментов, соблюдая пропорции и размеры детали;

2) выполнение рабочего чертежа – точное изображение видов и нужных разрезов детали;

3) выполнение развертки детали позволяет развернуть вид изделия на одной плоскости.

В случае выполнения развертки вида плафона, единственная неразвёртываемая часть изделия – это радиус дуги плафона. Развертка этой части плафона выполняется с помощью секторов. Имея линейные размеры и представление о детали, создаем 3D модель плафона, пользуясь платформой «Autodesk Inventor». Данный процесс получил название – прототипирование.

Существует множество инструментов прототипирования, которые помогают дизайнерам связывать артборды, создавать анимации и интерактивный интерфейс без участия разработчика, что значительно снижает стоимость проекта. Прототипы это еще не все. Следующая ступень – быстрое производство. Уже сейчас некоторые технологии 3D-печати позволяют изготовлять готовые предметы из различных материалов. Это идеальное решение для мелкосерийного производства, поскольку унифицированный техпроцесс дает возможность сделать деталь любой конфигурации за относительно малое время.

Так как размеры плафона превышают область печати 3D-принтера, необходимо разбить виртуальную модель на части, размеры которых соответствуют области печати используемого 3D-принтера. Для соединения изготовленных частей выберем тип соединения «ласточкин хвост». Разделение модели на части выполняется при помощи средств «Autodesk Inventor», полученные после разделения элементы модели сохраняются в файл с расширением *.stl.

Специальное программное обеспечение «Ultimaker Cura» позволяет преобразовать 3d объект, полученный в «Autodesk Inventor», в объект, доступный для обработки 3D-принтером (файл с расширением .gcode). Загрузим в «Ultimaker Cura» нашу модель и нарежем её на слои (рис. 3), тем самым, мы «выращиваем» данную деталь, накладывая слои друг на друга. Так как модель печатается

послойно вдоль вертикальной оси «z», для фиксации изделия в пространстве, назначаем дополнительные опорные слои-стойки, которые печатаются вместе с моделью, поддерживая ее во время печати. После нарезки нашей модели на слои сохраняем в файл с расширением *.gcode и отправляем данный файл на 3D-принтер.

Для данной работы использовалась технология FDM трёхмерной печати из-за своей распространенности и не требующей больших затрат на расходные материалы.

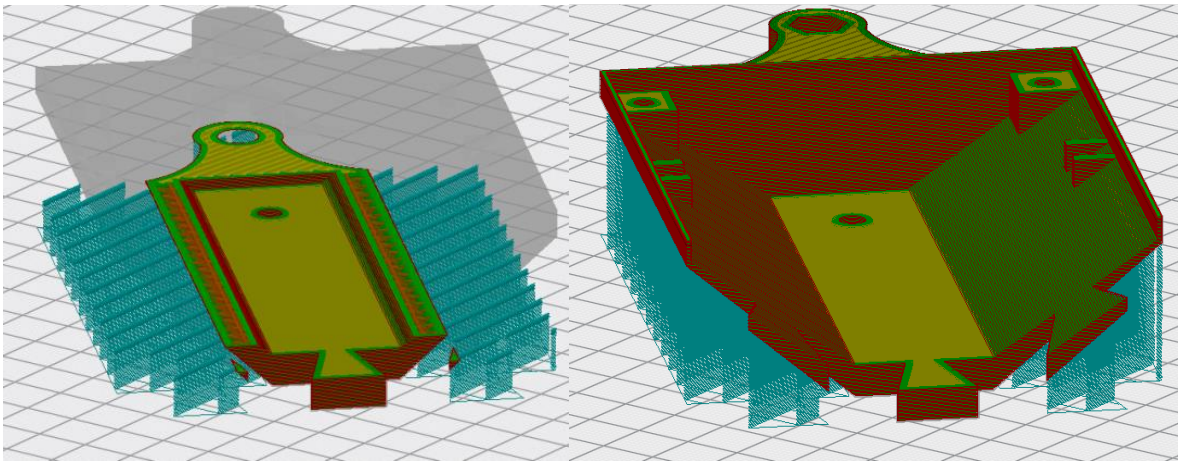

Рисунок 3. Нарезка модели на слои

К минусам данной технологии можно отнести:

1) ограниченные габариты печатной области;
2) качество поверхности модели после печати;
3) жёсткость модели.

Выводы

Благодаря 3d принтеру студент может применить знания и умения сразу в лаборатории. Получая из виртуальной модели сразу объёмную деталь. Следует отметить для начинающего пользователя – студента удобство работы в программе Inventor совместно с 3d принтером.

К плюсам отнесём

1) Простой и интуитивно понятный интерфейс

2) Имеется расширенная справочная система

3) хорошо сочетаются 2D возможности с помощью 3D технологии.

4) Имеется поддержка аддитивных технологий

5) Большое количество плагинов, расширяющих функционал программы.

Список литературы:

1. История создания трехмерных принтеров [Электронный ресурс]. – Режим доступа: https://vuzlit.ru/969299/istoriya_sozdaniya_trehmernyh_printerov (дата обращения: 24.02.22)
2. Романычева Э.Т. и др. Инженерная и компьютерная графика: учеб. для вузов. – М.: Высш. шк., 1996. – С.367.

СЕКЦИЯ

«ПОЛИТОЛОГИЯ»

ВЗАИМОДЕЙСТВИЕ ИНСТИТУТОВ ГРАЖДАНСКОГО ОБЩЕСТВА И ГОСУДАРСТВА В РЕАЛИЗАЦИИ АНТИКОРРУПЦИОННОЙ ПОЛИТИКИ СОВРЕМЕННОЙ РОССИИ

Мусиенко Анна Владимировна
студент,
кафедра политологии и социологии,
Волгоградский государственный университет,
РФ, г. Волгоград
E-mail: anet.musienko@mail.ru

INTERACTION OF CIVIL SOCIETY INSTITUTIONS AND THE STATE IN THE IMPLEMENTATION OF THE ANTI-CORRUPTION POLICY OF MODERN RUSSIA

Anna Musienko
Student,
department of Political Science and Sociology,
Volgograd State University,
Russia, Volgograd

АННОТАЦИЯ

Рассматривается вопрос о взаимодействии институтов гражданского общества и государства по поводу противодействия коррупции. В статье освещена проблема вовлечения негосударственных структур в реализации антикоррупционной деятельности и формирования гражданского общества в современной России.

ABSTRACT

The issue of interaction between civil society institutions and the state on combating corruption is being considered. The article highlights the problem of involvement of non-state structures in the implementation of anti-corruption activities and the formation of civil society in modern Russia.

Ключевые слова: антикоррупционная политика, гражданское общество, коррупция, государство, антикоррупционная деятельность.

Keywords: anti-corruption policy, civil society, corruption, the state, anti-corruption activities.

На современном этапе одной из главных угроз как государству, так и всему обществу является коррупция, которая приводит увеличению числа преступлений коррупционного характера в политической системе [1, с. 4]. В современной Россия процесс демократизации показывает проблему прямого или непрямого участия граждан в политической жизни, управленческом развитии, контроля власти с позиции всего общества.

Ведь становление правового государства зависит от благополучного функционирования и комплексного взаимодействия институтов гражданского общества и государства, что выступает весьма необходимым фактором для развития общества в целом.

В соответствии с этим, эффективность противодействия коррупции будет способствовать определенное системное взаимодействие как органов всех уровней государственной власти (федеральной, региональной и местной), так и негосударственных институтов, а также самих граждан и их единство. Следовательно, непосредственно негосударственные структуры, выступая в качестве «проводника» между государством и населением, могут опровергать или не доверять методам решения государственным управлениям проблем в противодействии коррупции, а также предлагать противоположные меры, влияющие на повышение их результативности [2, с. 21]. Именно поэтому, актуальным представляется взаимодействие государственных органов власти с негосударственными институтами в осуществлении антикоррупционной политики современной России.

Противодействие коррупции выступает в виде средства государственной антикоррупционной политики, представляя потребность в формировании системы борьбы коррупционным действиям и их последствий. Следовательно,

весьма успешной является такая трактовка: «Антикоррупционная политика – это процесс взаимодействия двух и более субъектов по поводу принятия и/или реализации политических решений о минимизации коррупционной составляющей, присущая политической системе общества. [3, с. 142]. Эффективность взаимодействия государственных органов и негосударственных структур по вопросам противодействия коррупции зависит от того, что заинтересованным сторонам нужно регулярно проводить мониторинг этого взаимодействия по сформированным в современной доктрине индикаторам.

Последствием этого станет разрушение общества, иными словами, сперва дисфункция определенных элементов социальной системы, потом и общества в целом. В современной России существуют и структуры, имеющие большую активность и мотивация принимать участие в деятельности по профилактике коррупционного характера представителей данных структур, помощь органам законодательной, исполнительной власти в реализации программ по борьбе с коррупцией. В основном это политические партии, общественные структуры, группы, СМИ.

Осуществление государственных мер также зависит от эффективного согласования общественно-государственного взаимодействия, которое связано с осуществлением программы противодействия коррупции для субъектов РФ, предполагающие приоритетные начала деятельности институтов гражданского общества и государства в осуществлении общих задач в этом направлении [4, с. 180]. Благодаря негосударственным институтов следует осуществить профилактику граждан России, попытаться произвести минимизацию менталитета населения, сперва преодолев пассивность населения [5, с. 109]. Вместе с этим, главная роль гражданского общества заключается в определении отрицательных тенденций при осуществлении антикоррупционных мер, проводимых государством.

Основные направления реализации антикоррупционной политики современной России имеют двойственный характер. С одной стороны, принимаемые политические решения имеют определенные результаты, отражающиеся в

обеспечении и систематизации законодательных основ, создании механизмов эффективного контроля за имущественным положением государственных и гражданских служащих. С другой стороны, несмотря на наличие четких формальных норм, правил и документов, а также соответствующих политических механизмов, деятельность в сфере борьбы с коррупцией не в полной мере обеспечивает ожидаемые результаты.

Задачей гражданского общества является социальная ответственность, относящаяся к формальным и неформальным механизмам, с помощью которых граждане и/или организации гражданского общества привлекаются к ответственности государственных должностных лиц. Непосредственное участие населения – это то, что отличает социальную подотчетность от других установленных механизмов подотчетности. На официальных выборах граждане могут выбирать только между заранее определенным набором представителей и нести ответственность в течение избирательного периода. С другой стороны, социальная ответственность позволяет отслеживать поведение и решения политиков также в период между выборами. Чтобы глубже понять, что такое социальная подотчетность, нам необходимо подробнее остановиться на элементах, составляющих этот механизм.

Различают пять видов участия гражданского общества в политической системе:

1) Генерирование информации. Это означает, что граждане или организации гражданского общества проводят анализ и оценку о коррупции, а затем распространяют свои выводы среди сообщества. Это рассматривается как первый шаг к информированию общественности о том, какая выглядит антикоррупционная деятельность и его процесс.

2) Обмен информацией. Когда дело доходит до обмена информацией, политики берут на себя инициативу по распространению информации о планируемой политики по противодействию коррупции среди общественности, что в большинстве случаев также создает некоторое пространство для граждан, чтобы высказать свое мнение о том, что было представлено.

3) Консультации. Консультации включают в себя своего рода механизм, созданный правительством для сбора информации об общественных мнениях и предпочтениях. Примерами этого могут быть форумы, советы, опросы или референдумы.

4) Совместное принятие решений. При совместном принятии решений граждане не только предоставляют информацию об их взглядах, они также являются частью принимаемых решений. В этом случае гражданам делегируются некоторые формальные полномочия.

5) Инициирование. В нем указывается, что граждане «имеют прямой контроль над полным процессом разработки, сбора средств и реализации проектов или политики».

В результате отсутствия действенного контроля у органов государственной власти возникает незаконное ощущение вседозволенности, снижающее действенность и правомерность их поступков [6, с. 7]. Именно поэтому, негосударственные институты смогут выявить должностные злоупотребления, чтобы посодействовать в определении ошибок в деятельности органов государственной власти, способствуя таким образом результативности управления и деятельности структур.

Таким образом, в среде, где коррумпированная власть осуществляет неэффективность и имитационное представление осуществляемой ею антикоррупционной политики, все более очевидной выступает необходимость активного привлечения ресурсов «со стороны», то есть гражданского общества.

Список литературы:

1. Баркова, О.И. Общественный контроль над объектами культурного наследия в муниципальных образованиях как важнейшая теоретическая и практическая проблема власти и гражданского общества / О.И. Баркова, В.А. Власов, Е.А. Мизиренкова // Право и государство: теория и практика. 2019. № 1 (169). С. 19-24.

2. Бужакова Ю.В. Общественный контроль как средство противодействия коррупции в системе исполнительной власти РФ // Актуальные проблемы борьбы с преступлениями и иными правонарушениями. – 2013. – №11–2. – С. 3– 5.
3. Игнатенко, В.А. Исследование проблем в противодействии коррупции институтами гражданского общества / В.А. Игнатенко // Социальная интеграция и развитие этнокультур в евразийском пространстве. 2020. Т. 1. № 9. С. 138-147.
4. Лютов В.А. Общественный контроль как один из ключевых механизмов противодействия коррупции // Теоретические и прикладные аспекты современной науки. – 2014. – №6–4. – С. 179–182.
5. Плотникова А.А. Общественный контроль и его потенциал в противодействии коррупции // Вестник Северного (Арктического) федерального университета. Серия: Гуманитарные и социальные науки. – 2013. – №2. – С. 105–111.

СЕКЦИЯ

«РЕСУРСОСБЕРЕЖЕНИЕ»

ОБЩАЯ ХАРАКТЕРИСТИКА ЧС ВОЕННОГО ХАРАКТЕРА

Соколенко Дмитрий Александрович

курсант,
кафедра БЧС, направление обучения техносферная безопасность,
Уральский Государственный Противопожарный
Институт МЧС России,
РФ г. Екатеринбург

Рожков Денис Игоревич

курсант,
кафедра БЧС, направление обучения техносферная безопасность
Уральский Государственный Противопожарный
Институт МЧС России,
РФ г. Екатеринбург

Буданов Борис Владимирович

научный руководитель, доц. кафедры БЧС,
Уральский Государственный Противопожарный
Институт МЧС России,
РФ г. Екатеринбург
E-mail: n.kozhin@bk.ru

GENERAL CHARACTERISTIC OF A MILITARY EMERGENCY

Dmitry Sokolenko

Cadet,
department of ES, the direction of training fire safety,
Ural Institute of the State Fire Service of the Ministry
of Emergency Situations of Russia,
Russia, Yekaterinburg

Denis Rozhkov

Cadet,
department of ES, the direction of training fire safety,
Ural Institute of the State Fire Service of the Ministry
of Emergency Situations of Russia,
Russia, Yekaterinburg

Boris Budanov
Supervisor, Associate Professor at the Department of ES,
Ural Institute of the State Fire Service of the Ministry
of Emergency Situations of Russia,
Russia, Yekaterinburg

АННОТАЦИЯ

К чрезвычайным ситуациям (ЧС) военного времени относятся ситуации, связанные с вооруженным нападением на города, захват отдельных объектов, имеющих стратегическое значение, волнения в отдельных районах страны, применение вероятным противником оружия массового поражения и других современных средств поражения

ABSTRACT

Wartime emergency situations (ES) include situations associated with an armed attack on cities, the seizure of individual objects of strategic importance, unrest in certain regions of the country, the use of weapons of mass destruction and other modern means of destruction by a potential adversary.

Ключевые слова: чрезвычайная ситуация, военное время, защита населения.

Keywords: emergency, protection of the population, wartime.

ЧС военного характера – это особая группа конфликтных и экологических ЧС, возникших на определенной территории, вызванных повседневной деятельностью войск и воздействием современных средств поражения (ядерное, обычное, геофизическое оружие и ОНФП) на ВС и другие войска с их объектами (инфраструктурой), объекты экономики и население, приводящих к человеческим жертвам, ущербу здоровья людей и окружающей природной среде, значительным материальным потерям и нарушению условий жизнедеятельности населения.

Ядерные взрывы подразделяют на воздушные, высотные, наземные, подземные, надводные и подводные.

Характерные особенности современных войн -планируются, подготавливаются и реализуются человеком, его разумом и поэтому имеют более сложный и изощренный характер, чем природные и техногенные опасности; -развитие средств поражения всегда опережает развитие средств защиты; в течение какого-то времени имеется превосходство средств нападения над средствами защиты; – для создания средств нападения всегда используются последние научные достижения, привлекаются лучшие научные силы, лучшая научно-производственная база; – современные войны все чаще носят террористический, антигуманный характер; мирное население воюющих стран превращается в один их объектов вооруженного воздействия с целью подрыва воли и способности противника оказывать сопротивление.

Защита населения от оружия массового поражения – это комплекс мероприятий, проводимых с целью сохранения жизнедеятельности населения, окружающей среды и обеспечения живучести экономики в условиях применения противником всех видов оружия массового поражения.

Главными возможными источниками военной опасности и военной угрозы для России сегодня можно считать: территориальные претензии; захват национальных богатств; стремление отдельных государств и коалиций к разрешению конфликтов силовыми методами; действия других государств по дестабилизации внутриполитической обстановки; расширение военных союзов и нарушение военных договоров; распространение оружия массового поражения, появление нового оружия; нестабильность военно-политической обстановки; расширение масштабов терроризма.

При взрыве ядерного боеприпаса за считанные доли секунды выделяется огромное количество энергии. Поэтому в зоне протекания ядерных реакций температура повышается до нескольких миллионов градусов, а давление достигает нескольких миллиардов атмосфер. Такие высокие давление и температура вызывают сильную ударную волну.

Неравномерное движение электрических зарядов в воздухе, которые возникают под действием ионизирующих излучений, образует электромагнитный

импульс. Современная международная обстановка не даёт каких-либо утешительных прогнозов на то, что в новом веке исчезнут проблемы в сфере безопасности. Угрозы его применения по-прежнему останутся актуальными.

Ядерный взрыв, наряду с ударной волной и световым излучением, сопровождается испусканием проникающей радиации, которая состоит из потока нейтронов и квантов. В облаке взрыва содержится большое количество радиоактивных продуктов – осколков деления, которые выпадают из него по пути движения. В результате этого происходит радиоактивное заражение местности.

Список литературы:

1. Характеристика военных чрезвычайных ситуаций [Электронный ресурс] // https://allrefrs.ru/5-11406.html (07.05.2018).
2. Характеристика чрезвычайных ситуаций военного времени [Электронный ресурс]//https://studwood.ru/673895/bzhd/harakteristika_chrezvychaynyh_situatsiy_voennogo_vremeni (06.05.2019).

СЕКЦИЯ

«ТЕХНОЛОГИИ»

СИСТЕМЫ ОПОВЕЩЕНИЯ РАЗЛИЧНЫХ УРОВНЕЙ. ЛОКАЛЬНЫЕ СИСТЕМЫ ОПОВЕЩЕНИЯ

Медянкин Анатолий Иванович
курсант,
кафедра БЧС, направление обучения техносферная безопасность
Уральский Государственный Противопожарный
Институт МЧС России,
РФ г. Екатеринбург

Елисеев Илья Андреевич
курсант,
кафедра БЧС, направление обучения техносферная безопасность
Уральский Государственный Противопожарный
Институт МЧС России,
РФ г. Екатеринбург
E-mail: n.kozhin@bk.ru

Буданов Борис Владимирович
научный руководитель, доц. кафедры БЧС,
Уральский Государственный Противопожарный
Институт МЧС России,
РФ г. Екатеринбург

WARNING SYSTEMS OF DIFFERENT LEVELS. LOCAL WARNING SYSTEMS

Anatolyi Medyankin
Cadet,
department of ES, the direction of training fire safety,
Ural Institute of the State Fire Service of the Ministry
of Emergency Situations of Russia,
Russia, Yekaterinburg

Ilya Eliseev
Cadet,
department of ES, the direction of training fire safety,
Ural Institute of the State Fire Service of the Ministry
of Emergency Situations of Russia,
Russia, Yekaterinburg

Boris Budanov
Supervisor, Associate Professor at the Department of ES,
Ural Institute of the State Fire Service of the Ministry
of Emergency Situations of Russia,
Russia, Yekaterinburg

АННОТАЦИЯ

При возникновении чрезвычайной ситуации (ЧС) самым главным является своевременное оповещение людей, жизнь и здоровье которых окажутся под угрозой. В таких ситуациях вся ответственность ложится на имеющиеся на вооружении системы оповещения. Их применение позволяет не только заранее предупредить людей об опасности, но и уловить первые признаки чрезвычайной ситуации ЧС.

ABSTRACT

In the event of an emergency, the most important thing is the timely notification of people whose life and health will be at risk. In such situations, the entire responsibility lies with the warning systems in service. Their use allows not only to warn people in advance about the danger, but also to catch the first signs of an emergency.

Ключевые слова: безопасность, защита населения, системы оповещения.

Keywords: security, public protection, warning systems.

Зоны, в пределах которых действуют локальные системы, определяются соответствующим документом Правительства РФ. Системы оповещения местного значения входят в территориальные системы ГО, и для слаженной работы необходимо, чтобы они технически и программно с ними соотносились.

Такая система устанавливается на опасных производствах и в ближайших к ним населенных пунктах (городе, деревне, временном поселении и т.д.). Локальная система оповещения ГО и ЧС доводит сигналы до персонала и руководителей предприятия, служб, находящихся в зоне ее действия, и населения.

Их главной задачей является быстрое доведение информации о возникшей чрезвычайной ситуации до населения, руководителей и работников предприятий. Оповещение их о дальнейших действиях и местах ближайших убежищ (при необходимости укрытия).

Основной задачей локальной системы оповещения является обеспечение доведения информации и сигналов оповещения до:

- руководителей и персонала предприятия
- руководящего состава гражданской обороны (ГО) организации, эксплуатирующей опасный объект, и объектового звена РСЧС
- населения, находящегося в зоне действия локальной системы оповещения
- единых дежурно-диспетчерских служб (ЕДДС) муниципальных образований
- объектовых аварийно-спасательных формирований (АСФ), в том числе специализированных
- руководителей и дежурно-диспетчерских служб организаций, расположенных в зоне действия локальной системы оповещения

Состав локальной системы оповещения

- Подсистема визуального отображения (обеспечивает отображение технических средств оповещения и их состояния на соответствующем картографическом слое)
- Подсистема оповещения руководящего состава, объектового звена РСЧС и дежурно-диспетчерских служб по стационарным и сотовым телефонам (предназначена для своевременного и оперативного доведения информации до руководящего состава, объектового звена РСЧС и дежурно-диспетчерских служб вне зависимости от территориального места нахождения с помощью средств оповещения по телефонам и SMS информирования, а также для своевременного и оперативного доведения информации до диспетчера ЕДДС муниципального образования)

- Подсистема оповещения персонала и населения с помощью рупорных громкоговорителей (предназначена для своевременного и гарантированного доведения до сотрудников, находящихся на территории потенциально-опасных объектов, и до населения, проживающего в зоне ответственности ЛСО, достоверной информации об угрозе или о возникновении чрезвычайной ситуации, правилах поведения и способах защиты в таких ситуациях)
- Обеспечивающие подсистемы (обеспечивающая подсистема предназначена для поддержания работоспособности локальной системы оповещения в целом и состоит из сети связи и передачи данных, сети электропитания, системы защитного заземления и т.д.)

Специалисты МЧС полагают, что такой многоуровневый способ передачи информации обладает большей эффективностью за счет того, что с центрального аппарата ГО оповещение дойдет в региональный дежурный пункт заранее и это поможет предотвратить возможную угрозу.

Система оповещения функционирует круглосуточно, и находится в постоянной готовности к применению по предназначению во всех режимах функционирования РСЧС. Тестирование состояния оконечных устройств без их запуска, формирует отчёт о наличии неисправностей. В режиме тестирования система имеет возможность проводить операции по диагностике без запуска оконечных звукоизлучающих устройств.

Список литературы:

1. Локальные системы оповещения [Электронный ресурс] // https://sensor-m.ru/локальные-системы-оповещения-лсо/ (06.11.2021).
2. Системы оповещения [Электронный ресурс]//– https://fireman.club/statyi-polzovateley/sistemyi-opoveshheniya-go-i-chs/ (07.10.2020).

УПРАВЛЕНИЯ СИЛАМИ И СРЕДСТВАМИ В УСЛОВИЯХ ЛИКВИДАЦИИ ЧРЕЗВЫЧАЙНОЙ СИТУАЦИИ

Соколенко Дмитрий Александрович

курсант,
кафедра БЧС, направление обучения техносферная безопасность,
Уральский Государственный Противопожарный
Институт МЧС России,
РФ г. Екатеринбург

Рожков Денис Игоревич

курсант,
кафедра БЧС, направление обучения техносферная безопасность
Уральский Государственный Противопожарный
Институт МЧС России,
РФ г. Екатеринбург

Буданов Борис Владимирович

научный руководитель, доц. кафедры БЧС,
Уральский Государственный Противопожарный
Институт МЧС России,
РФ г. Екатеринбург
E-mail: n.kozhin@bk.ru

MANAGEMENT OF FORCES AND MEANS IN THE CONDITIONS OF ELIMINATION OF AN EMERGENCY SITUATION

Dmitry Sokolenko

Cadet,
department of ES, the direction of training fire safety,
Ural Institute of the State Fire Service of the Ministry
of Emergency Situations of Russia,
Russia, Yekaterinburg

Denis Rozhkov

Cadet,
department of ES, the direction of training fire safety,
Ural Institute of the State Fire Service of the Ministry
of Emergency Situations of Russia,
Russia, Yekaterinburg

Boris Budanov

Supervisor, Associate Professor at the Department of ES,
Ural Institute of the State Fire Service of the Ministry
of Emergency Situations of Russia,
Russia, Yekaterinburg

АННОТАЦИЯ

В данной статье рассмотрены виды чрезвычайных ситуаций, а также использование сил и средств при их ликвидации. Обозначены основные этапы управления силами и средствами при ликвидации ЧС.

ABSTRACT

This article discusses the types of emergencies, as well as the use of forces and means during their elimination. The main stages of the management of forces and means in the elimination of emergencies are outlined.

Ключевые слова: Чрезвычайная ситуация, силы и средства

Keywords: Emergency situation, forces and means.

По статистике на территории Российской Федерации случается большое количество чрезвычайных ситуаций и техногенных катастроф. Чрезвычайная ситуация» –это опасная ситуация на определенной территории с вовлечением большого количества людей и грозящая тяжелыми последствиями для окружающего мира. Чрезвычайная ситуация регламентируется в соответствии с Федеральным законом «О защите населения и территорий от чрезвычайных ситуаций природного и техногенного характера» № 68-ФЗ.

Специалисты в области защиты населения и территорий и ЧС выделяют следующие виды чрезвычайных ситуаций:

1) По природе происхождения:

- природные;
- техногенные;
- биологические

ЧС техногенного характера могут возникать в следствии промышленной аварии, взрыва и пожара.

ЧС природного характера могут быть вызваны после землетрясения, наводнения и возникновения селей и оползней.

2) По масштабу:

- локальные;
- муниципальные;
- межмуниципальные;
- региональные;
- межрегиональные;
- федеральные.

Ликвидация ЧС контролируется силами и средствами органов исполнительной власти на различных уровнях управления.

При управлении ликвидации чрезвычайной ситуации считает, что подготовка специалистов должна включать в себя:

- принцип управления;
- технику управления;
- методы управления [2].

Управление в чрезвычайных ситуациях происходит в следующих режимах:

- в режиме повседневной деятельности (когда нет угрозы возникновения ЧС);
- в режиме повышенной опасности (при надвигающейся ЧС);
- в режиме возникновения самой ЧС;
- в режиме ликвидации чрезвычайной ситуации силами и средствами различных уровней управления [3].

По итогам вышесказанного следует вывод о том, что принятие управленческих решений в период ликвидации ЧС тесно связано с оценкой управленческой деятельности руководства на разных уровнях управления.

Негативное воздействие внешней среды предотвращает поддержание в состоянии развития и прогресса управленческой системы.

Список литературы:

1. Федеральном законе «О защите населения и территорий от чрезвычайных ситуаций природного и техногенного характера» от 21 декабря 1994 № 68-ФЗ (СЗРФ 94-35).
2. Характеристика военных чрезвычайных ситуаций [Электронный ресурс] // https://allrefrs.ru/5-11406.html (06.10.2019).

СЕКЦИЯ

«ЮРИСПРУДЕНЦИЯ»

УДЕРЖАНИЕ КАК СПОСОБ ОБЕСПЕЧЕНИЯ ИСПОЛНЕНИЯ ОБЯЗАТЕЛЬСТВА

Акопян Анжелика Александровна,
студент
2 курса, юридический факультет,
Южно-Российский институт управления – филиал
Российской академии народного хозяйства
и государственной службы при Президенте
Российской Федерации,
РФ, г. Ростов-на-Дону
E-mail: angelika.akopyan@inbox.ru

Хейгетова Светлана Егоровна
научный руководитель, канд. юрид. наук, доц.
кафедры гражданского и предпринимательского права,
Южно-Российский институт управления – филиал
Российской академии народного хозяйства
и государственной службы при Президенте
Российской Федерации
РФ, г. Ростов-на-Дону

Современные отношения в различных сферах человеческой жизни развиваются на основе инициативы, диспозитивности и самостоятельности ее субъектов. На сегодняшний день в гражданском обороте распространено использование такого способа обеспечение обязательства как удержание. Причиной данной тенденции является то, что правом удержания обеспечивается широкий круг обязательств, реализация данного права происходит посредством собственных действий кредитора и не требует согласования или специальной процедуры. Для применения удержания не нужно обладать широкими юридическими познаниями. Также данный способ обеспечения исполнения обязательства достаточно эффективно стимулирует должника исполнять обязательства перед кредитором. Вышеупомянутые обстоятельства свидетельствуют о доступности данного способа, об его универсальном характере и эффективности.

Институт удержания является относительно новым для законодательства России. На протяжении многих десятилетий данное право было забыто советским законодательством, и только новый гражданский кодекс среди иных способов обеспечения исполнения обязательств закрепил право удержания. В соответствии с данным правом лицо, владеющее чужой вещью (кредитор) вправе удерживать эту вещь другому лицу, в случае если это лицо(должник), не исполняет в срок возложенное на него обязательство по оплате этой вещи, а кредитор, в связи с этим, несет издержки и другие убытки. Требования, которые не связаны с оплатой вещи, возмещением издержек и других убытков, могут обеспечиваться удержание вещи, если обе стороны обязательства являются предпринимателями. (ст. 359 ГК РФ)

В юридической науке существует дискуссия по поводу соотношения понятий удержания и гражданско-правовых способах защиты. Так известный исследователь удержания, С.В. Сарбаш, признает, что удержание является родственным по форме к самозащите, но считает удержание не способом защиты права, а способом обеспечения исполнения обязательства. Ученый указывает на то, что самозащита применяется в случаях невозможности оперативной защиты государственными органами, а удержание же применяется независимо от наличия или отсутствия такой возможности. Данная дискуссия обусловлена специфической ролью удержания в российском праве. Право удержания- способ обеспечения исполнения, как правило, договорных обязательств, в то время как самозащита чаще применяется именно при внедоговорных отношениях, когда создается угроза жизни, здоровью или имуществу защищающейся стороны или лица, причиняющего меньший, чем предотвращенный, вред. Удержание, по сути, не носит чрезвычайный характер. Также право удержания осуществляется посредством пассивных действий, в то время как самозащита права независимо от нахождения у защищающего чужой или своей вещи, осуществляется посредством активных физических действий. [1, С. 177.]

По данному вопросу в юридической науке есть иное мнение. М.И. Брагинский полагает, что самозащитой являются действия, которые направлены на

защиту от нарушения гражданских прав во внедоговорных отношениях, а также некоторые действия, применяемые при защите прав в договорных отношениях, например, удержание вещи. [2, С. 78.] Такого же мнения придерживается А.Г Карапетов, он утверждает, что между мерами самозащиты и оперативного воздействия никаких различий нет и удержание можно отнести к способу самозащиты. [3, С. 158 – 159]

Проанализировав статью 359 Гражданского кодекса, можно выделить следующие юридические факты, как основания возникновения права удержания: 1) неисполнение должником в срок обязательства по оплате вещи; 2) неисполнение должником в срок обязательства по возмещению кредитору связанных с данной вещью издержек и других убытков; 3) неисполнение обязательств в иных случаях, если его стороны действуют как предприниматели.

Субъектом, реализующим право на удержание, может выступать лицо, являющееся участником обязательственного правоотношения и наделенное правами кредитора по отношению к должнику, который является участником этого же правоотношения. Удерживать чужую вещь могут физические, юридические лица и субъекты гражданско-правовых отношений, занимающиеся предпринимательской деятельностью. Режим, установленный абз. 2 п. 1 ст. 359 ГК РФ, действует в случае, если обе стороны обязательственных правоотношений, являются предпринимателями. В противном случае другая сторона (должник) была бы поставлена в неравное положение с кредитором, являющимся предпринимателем.

Предметом удержания может быть только вещь. Эта вещь подлежит передаче должнику или лицу им указанному. В таком случае не имеет значения владеет ли должник этой вещью на праве собственности или обладает правом хозяйственного ведения и т.п. Закон не уточняет каких-либо ограничений права удержания в зависимости от вида вещей. Плоды, продукция и доходы удерживаемой вещи могут быть включены в предмет удержания. [4, С. 39]

Кредитор вправе удерживать всю вещи целиком, однако исходя из того, что удержание есть право кредитора, а не обязанность, возможна передача отделимых частей имущества должнику с удержанием других его частей.

Неоднозначным является возможность удержания денег. Статья 128 ГК РФ относит наличные деньги к вещам, а безналичные к иному имуществу. Исходя их абз. 1 п. 1 ст. 359, следует, что по общему правилу деньги не могут быть предметом удержания. Однако могут быть исключения, то есть абз. 2 п. 1 ст. 359 закрепляет, что удержанием вещи могут обеспечиваться требования не связанные с оплатой вещи или возмещением издержек на нее и других убытков, но возникающие из обстоятельства, стороны которого предприниматели. Например, предприниматель, который обязан уплатить денежные средства по договору купли-продажи с другим таким же субъектом, вправе произвести удержание соответствующей денежной суммы в случае неисполнением в срок последним своих обязательств по другому договору. Мнения ученых касаемо данного вопроса различны. М.И. Брагинский и О.И. Садовников придерживаются позиции, что возможно удержание любой вещи, которая не изъята из оборота, включая деньги [5, С. 612]. Другие цивилисты, такие как В.В. Витрянский, С.В. Сарбаш предметом удержания рассматривают только вещи исключая из их деньги [6, С.-448-449, С. 157].

Вопрос о возможности удержания недвижимого имущества не урегулирован в российском законодательстве. Понятие вещь включает в себя как движимые, так и недвижимые вещи, на которые распространяется особый правовой режим. Анализируя статьи 359, 360 ГК РФ, можно сделать вывод, что никаких ограничений для удержания недвижимого имущества нет. Также в судебной практике отсутствует единый подход к данному вопросу. Противоположными по своей сути являются следующие примеры из судебной практики.

По определению Ростовского областного суда от 9 февраля 2012 г. по делу № 33 – 1660, судебная коллегия по делам Ростовского областного суда оставила без изменений решение Батайского городского суда Ростовской области от 02 ноября 2011 г., который отказал в иске А.С. к К. о признании права на удержание

квартиры. В обоснование своей позиции суд указал, что ст. 164 ГК РФ предусматривает обязательную регистрацию сделок с недвижимостью, что, по мнению суда, противоречит существу правоотношений, возникающих при осуществлении кредитором права удержания имущества. Статья 131 ГК РФ и другие законы не включают право удержания в перечень обременении недвижимого имущества, подлежащих государственной регистрации, в связи с этим суд делает вывод о том, что изложенные обстоятельства не позволяют включать в круг вещей, которые могут служить предметом удержания, недвижимое имущество. [7]

В другом случае согласно постановлению Одиннадцатого арбитражного апелляционного суда от 21 февраля 2012 г. по делу № А 65-7172/2011, апелляционный суд признал за ответчиком право на удержание результата работ по договору строительного подряда (жилой дом № 6 по ул. Волочаевской, г. Казани, а также на недвижимое имущество, расположенное на земельных участках в виде незавершенного строительством жилого 17-ти этажного дома со встроенно-пристроенным нежилыми помещениями), но отказал истцу в удовлетворении его требований по другому основанию. Приведенные выше примеры иллюстрируют, что в ряде случаев судебная практика идет по пути признания недвижимости в качестве предмета права удержания. Однако на практике существуют случаи с противоположным исходом [8].

Гражданский кодекс РФ закрепляет конкретные правовые конструкции удержания, которые развивают общие нормы права удержания (ст. 359, 360 ГК РФ). Так, в соответствии со ст. 712 ГК РФ при неисполнении заказчиком обязанности по уплате определенной цены либо иной суммы, которая причитается подрядчику в связи с выполнением договора подряда, подрядчик имеет право удерживать результаты работ, а также оборудование, принадлежащее заказчику, переданное для переработки (обработки) вещи, остатка неиспользованного материала и иного оказавшего у него имущества заказчика до уплаты последним соответствующей суммы.

Согласно п. 3 ст. 972 ГК РФ, по договору поручения поверенному предоставлено право удерживать находящиеся у него вещи, подлежащие передачи доверителю, в обеспечение своих требований по договору.

Как закреплено в п.4 ст. 790 ГК РФ, Перевозчик имеет право удерживать переданные ему для перевозки грузы и багаж в обеспечение причитающихся ему провозной платы и других платежей по перевозке, если иное не установлено законом, иными правовыми актами, договором перевозки или не вытекает из существа обязательства.

Срок удержания вещи законодательно не ограничен, ведь кредитор вправе удерживать вещь до тех пор, пока должник не исполнит обязательство. В тоже самое время нельзя утверждать, что право удержание является бессрочным. Верховный Суд установил, что лицо, удерживающее вещь, должно обратить на нее взыскание. Этот момент наступает тогда, когда становится очевидно, что удержание не побуждает должника к исполнению своих обязательств перед кредитором. Разбирая конкретную ситуацию, Верховный Суд обратил внимание на то, что кредитор в течение 5 лет не обращал взыскание на удерживаемую вещь, передал эту вещь на хранение, тем самым увеличил размер своих расходов, которые впоследствии предъявил должнику. При таких обстоятельствах суд должен оценивать добросовестность поведения кредитора. Однако законодательство не содержит никаких указаний на случай, когда кредитор, который длительное время удерживает вещь, не предпринимает никаких действий по понуждению должника к исполнению своих обязательств.

Институт удержания является новым для гражданского права, в связи с этим многие ключевые моменты не проработаны должным образом, именно поэтому в теории и в практической деятельности возникают различного рода проблемы. Законодательно не закреплены сроки удержания, отсутствует указание о возможности удержания недвижимости, не определен момент, с которого начинается процесс удержания и т.д. Это приводит к снижению эффективности от применения данного способа обеспечения обязательств и противоречиям при реализации данного права.

Список литературы:

1. См.: Сарбаш С.В. Право удержания как способ обеспечения исполнения обязательств. М., 1998. С. 177;
2. См.: Брагинский М.И. Научно-практический комментарий к части первой Гражданского кодекса Российской Федерации для предпринимателей. М., 1999. С. 78;
3. См.: Карапетов А.Г. Расторжение нарушенного договора в российском и зарубежном праве. М., 2007. С. 158 – 159;
4. См.: Гонгало Б.М. Обеспечение исполнения обязательств. М., 1999. С. 39;
5. Комментарий к Гражданскому кодексу Российской Федерации, части первой (постатейный). М.,1997. С. 612;
6. См.: Брагинский М.И., Витрянский В.В. Договорное право. Общие положения. С.-448-449; Сарбаш С.В. Указ. Соч. С. 157;
7. Определение Ростовского областного суда от 9 февраля 2012 г. по делу № 33 – 1660 // [Электронный ресурс] – Режим доступа. – URL: http://base.consultant.ru;
8. Постановление Одиннадцатого арбитражного апелляционного суда от 21 февраля 2012 г. по делу № А 65-7172/2011 // [Электронный ресурс] – Режим доступа. – URL: http: // base.consultant.ru.

БОРЬБА С КОРРУПЦИЕЙ В СИНГАПУРЕ

Батырбеков Азамат Медеубекович
магистрант,
кафедра конституционного права,
Российская академия народного хозяйства
и государственной службы,
РФ, г. Москва
E-mail: barybekov89892gmail.com

Догадайло Екатерина Юрьевна
научный руководитель, канд. юрид. наук, доц.,
кафедра конституционного права,
Российская академия народного хозяйства
и государственной службы,
РФ, г. Москва

FIGHTING CORRUPTION IN SINGAPORE

Azamat Batyrbekov
Master's student,
Department of Constitutional Law,
Russian Academy of National Economy
and Public Administration,
Russia, Moscow

Ekaterina Dogadailo
Scientific supervisor, Ph.D. legal Sciences, Assoc.,
Department of Constitutional Law,
Russian Academy of National Economy
and Public Administration,
Russia, Moscow

АННОТАЦИЯ

В статье рассматривается борьба с коррупцией в Сингапуре. Этапы становления и развития Бюро по расследованию коррупции. Дается обоснование Сингапурской стратегии борьбы с коррупцией. Проанализировано законодательство и история становления борьбы с коррупцией.

ABSTRACT

The article discusses the fight against corruption in Singapore. Stages of formation and development of the Corruption Investigation Bureau. The justification

of the Singapore Anti-Corruption Strategy is given. The legislation and the history of the formation of the fight against corruption are analyzed.

Ключевые слова: сингапурский опыт, коррупция, противодействие.

Keywords: Singapore experience, corruption, counteraction.

Бюро по расследованию коррупции (CPIB) является единственным агентством, ответственным за борьбу с коррупцией в Сингапуре. CPIB был основан в 1952 году, еще до того, как Сингапур получил независимость от

В целом, общий стратегический подход к борьбе с коррупцией применяется повсеместно, без каких-либо различий в том, является ли это обычной коррупцией или коррупцией на высоком уровне. Ни для кого не делается исключений и нет никаких "черных зон", с которыми закон не мог бы справиться. По нашему опыту, такая же приверженность действиям необходима для того, чтобы добиться успеха в борьбе с коррупцией на всех уровнях.

С тех пор как Сингапур обрел самоуправление в 1959 году, борьба с коррупцией стала главной задачей правительства. Когда сменили британцев, коррупция была широко распространена. Постановление о предупреждении коррупции было слабым. Коррупция не является уголовно наказуемым преступлением, а полномочия бюро по борьбе с коррупцией являются недостаточными. Государственным служащим плохо платили, а население было менее образованным, не знало своих прав, и часто добиться успеха можно было с помощью взяточничества. Поэтому для небольшого города-государства Сингапура было жизненно важно контролировать коррупцию для нашего национального выживания. Это было необходимо для того, чтобы обеспечить благоприятный климат и равные условия для стимулирования экономического роста. Это конкурентное преимущество для привлечения иностранных компаний к инвестициям в нашу землю.

Борьба с коррупцией стала стратегическим принципом системы управления. Бесперебойное ведение государственных дел должно основываться на рациональной основе с четкими правилами, которым должны следовать все.

Это обеспечивает предсказуемость и уверенность общественности в том, что правительство будет выполнять свои обязанности беспристрастно. Не должно было быть места для того, чтобы терпеть тех, кто надеется на неожиданные доходы от влиятельных друзей или от подмазывания контактов на высоких постах.

Чтобы Сингапур добился успеха, должны были действовать по принципу меритократии, когда люди могут видеть, что вознаграждение зависит от приложенных ими усилий, а не от коррупционных средств. Требовалось провести большую реформу. Закон был укреплен. Имело место строгое правоприменение. Было улучшено государственное управление. Все это послужило толчком для превращения Сингапура из зараженного коррупцией города-государства в нынешнее состояние, в котором находимся, где пользуемся хорошей репутацией во всем мире.

Сингапур был третьей наименее коррумпированной страной в Индексе восприятия коррупции Transparency International и был наименее коррумпированной страной, согласно рейтингу Political Economic & Risk Consultancy (PERC) за последние 10 лет. Настрой и решимость решительно бороться с коррупцией были поддержаны правительством еще в 1960 году, когда парламент заявил, что он: “(был) полон решимости предпринять все возможные шаги, чтобы обеспечить принятие всех законодательных и административных мер для уменьшения возможностей коррупции, облегчить ее выявление и сдерживать и строго наказывать тех, кто подвержен ей и кто бесстыдно занимается этим”.

Сильный антикоррупционный рефрен звучал снова и снова, включая это заявление, сделанное в 1979 году тогдашним премьер-министром Ли Куан Ю, что лучше всего объясняет необходимость свободного от коррупции Сингапура: “В тот момент, когда ключевые лидеры станут менее неподкупными, менее строгими в требовании высоких стандартов, с этого момента структура административной целостности ослабнет и в конечном итоге рухнет.

Сингапур может выжить только в том случае, если министры и старшие должностные лица будут неподкупны и эффективны [....]. Только тогда, когда мы будем поддерживать целостность администрации, экономика сможет работать таким образом, чтобы сингапурцы могли четко видеть связь между тяжелой работой и высокими наградами ”. [5]

И снова подчеркнул тогдашний премьер-министр г-н Го Чок Тонг в парламенте в 1993 году, когда он сказал: “[.....] У меня есть все намерения сделать так, чтобы Сингапур оставался свободным от коррупции. Я не позволю стандартам упасть. И каждый должен знать, что коррупция в любой форме недопустима. Я ожидаю, что все министры, все депутаты и все государственные служащие будут подавать хорошие примеры для подражания другим...” Это все та же позиция и сегодня, и воля правительства искоренить коррупцию, где бы она ни была, по-прежнему очень сильна. [5]

Эти настроения отражают решимость и политическую волю к борьбе с коррупцией. Политическая воля является ключевым компонентом усилий по преобразованию прошлого Сингапура, зараженного коррупцией, поскольку она формирует ту важнейшую подструктуру, на которой зиждутся все суперструктуры антикоррупционной работы. Это обеспечивает почву и питательные вещества, которые позволяют семенам антикоррупционной работы прорасти и вырасти.

Правительство подкрепило свои слова делами – оно мобилизовало общественность и всю государственную службу на борьбу с коррупцией. 1975 год ознаменовался важным поворотным моментом в борьбе с коррупцией. Государственный министр Ви Тун Бун, в то время занимавший пост министра в правительстве правящей партии, был осужден за коррупцию. Такие результаты продемонстрировали общественности решимость правительства поддерживать чистоту Сингапура. И это получило общественную поддержку в продолжающейся борьбе с коррупцией. Таким образом, благодаря приложенным усилиям и общественной поддержке на протяжении многих лет коррупция была взята под контроль.

Эффективные законы создают основу для борьбы с коррупцией. Закон должен определять коррупционные правонарушения и наказания за них, а также полномочия по их пресечению. Поскольку общество и окружающая среда постоянно меняются, необходимо периодически пересматривать закон, чтобы убедиться, что он соответствует современным требованиям. Полномочия по обеспечению соблюдения должны быть хорошо обеспечены, чтобы они обладали достаточной силой и мощью. В Сингапуре основным законом является Закон о предотвращении коррупции (СПС). Это регулирует основные коррупционные преступления и полномочия правоохранительного органа, которым является CPIB.

Кроме того, существует Закон о коррупции, незаконном обороте наркотиков и других тяжких преступлениях (конфискация льгот) (CDSA), который предусматривает арест и конфискацию доходов, которые лицо, осужденное за коррупцию, не может удовлетворительно объяснить. СПС был принят в 1960 году, чтобы заменить предыдущее Постановление о предотвращении коррупции. С тех пор в Закон были внесены многочисленные поправки, направленные на расширение полномочий сотрудников по расследованию коррупционных деяний, ужесточение наказаний за коррупцию и устранение лазеек для предотвращения эксплуатации преступниками. Закон должен поддерживать правоохранительные органы на переднем крае. Это жизненно важно, поскольку коррупционные преступления являются особенно сложными для рассмотрения.

В отличие от обычных преступлений, где есть жертва, которая рассказывает нам обо всем, что произошло, в коррупционных преступлениях как дающий, так и получающий являются виновными сторонами, у которых есть мотивация скрывать и не говорить правду. Это усложняет расследование и сбор доказательств. Чтобы добиться успеха, закон должен обеспечивать достаточные возможности для правоприменения. Основным законом, который мы используем, является Закон о предотвращении коррупции. Ниже приведены отличительные особенности, которые могут отличаться от антикоррупционных законов в других странах: [2]

(i) Закон также позволяет CPIB расследовать коррупцию как в государственном, так и в частном секторах, и мы можем иметь дело как с дарителем, так и с получателем. Мы рассматривали дела в частном секторе с самого начала. В некоторых странах антикоррупционные агентства не занимаются частным сектором. Для Сингапура стратегически важно поддерживать чистоту сингапурских компаний, потому что в противном случае другие страны не захотят торговать с Сингапуром и не захотят вкладывать деньги в Сингапур. Мы также имеем дело с теми, кто дает взятки. Если мы этого не сделаем, они могут продолжать давать взятки и избегать наказания, и это ухудшит ситуацию с коррупцией из-за динамики спроса и предложения.

(ii) Существует положение о презумпции – презумпция коррупции, когда установлено, что государственный служащий получал взятки. Это означает, что государственный служащий, обвиняемый в суде, обязан объяснить суду, что то, что он или она получили, не было получено неправомерно. Если он или она не сможет объяснить это к удовлетворению суда, будет считаться, что он или она получили деньги незаконным путем. Конечно, мы не просто зависим от этого, чтобы добиться осуждения, но мы представим все имеющиеся у нас доказательства в суд, и эта оговорка о презумпции является дополнительной помощью для обвинения.

(iii) Далее, лицо, получившее взятку, будет считаться виновным, даже если оно или она фактически не имели полномочий, права или возможности оказать услугу взяткодателю. Это произошло потому, что некоторые коррумпированные преступники брали взятки, а затем не смогли оказать ожидаемую услугу. Тем не менее, они не должны избегать наказания.

(iv) Закон запрещает использование обычной практики, например, дарение/принятие "красных пакетов" в Китайский Новый год в качестве предлога для дачи/получения взяток. Никто не может обратиться в суд и оправдаться, сказав, что взятка, замаскированная под "красный пакет", – это деньги доброй воли и ничего незаконного. В прошлом CPIB был очень занят во время китайского Нового года и должен был следить за взятками, замаскированными

под деньги доброй воли. В настоящее время, когда приняты меры по обеспечению соблюдения, общественность знает, и правонарушители не будут пытаться использовать праздничное событие в качестве прикрытия для получения взяток.

(v) Закон также уполномочивает Суд предписывать получателям взяток выплачивать штраф, равный сумме полученной взятки, помимо наказания в виде штрафов и/или тюремного заключения. Это означает, что если обвиняемый взял 1 миллион долларов, он или она должны вернуть эту сумму. Это подчеркивало принцип, согласно которому обвиняемый не должен получать никакой выгоды от какой-либо коррупционной деятельности.

(vi) Если будет установлено, что лицо совершило коррупционное правонарушение, Доверитель может взыскать сумму взятки в качестве гражданского долга. Примером может служить менеджер многонациональной компании (МНК), осужденный за коррупционное преступление за получение откатов за контракты, которые он предоставлял другим лицам. Он был приговорен к 10 месяцам тюремного заключения и обязан выплатить штраф в размере около 300 000 долларов США, что составляет общую сумму полученных им взяток. После вынесения приговора МНС возбудил гражданский иск в соответствии с Законом о предотвращении коррупции, чтобы взыскать взятки с Менеджера. Менеджер подал апелляцию в Апелляционный суд против иска на том основании, что он уже заплатил штраф государству за взятки, которые он получил, и он не мог нести ответственность за выплату иска в МНС, в противном случае это было бы равносильно тому, чтобы заставить его заплатить дважды за одни и те же взятки. Однако его апелляция была отклонена Апелляционным судом. Суд постановил, что это не было двойной угрозой, и закон допускал это. Таким образом, управляющий по-прежнему обязан выплачивать MNC.

(vi) Закон предусматривает, что граждане Сингапура подлежат наказанию за коррупционные преступления, совершенные за пределами Сингапура, и должны рассматриваться так, как если бы эти преступления были совершены в Сингапуре. Мы имели дело со случаями, когда сингапурцы совершали коррупционные преступления за рубежом, и преследовали их в Сингапуре.

Помимо СПС, в 1999 году был принят Закон о коррупции, незаконном обороте наркотиков и других тяжких преступлениях (конфискация льгот) [4]. Принцип этого Закона заключался в том, чтобы гарантировать, что коррупция не окупится. Он также охватывает конфискацию выгод не только от коррупции, но и от преступлений, связанных с наркотиками, и других серьезных преступлений. CDSA предоставляет Суду полномочия конфисковывать денежные средства и имущество, когда лицо осуждено за коррупционное преступление и не может удовлетворительно объяснить, почему эти ресурсы подлежат конфискации. Цель состоит в том, чтобы гарантировать, что преступники не получат выгоды от коррупции.

Парламент также принял Закон о Парламенте (привилегии, иммунитеты и полномочия) [3] Действуйте так, чтобы члены парламента не выиграли от дебатов в Палате представителей, в которых он или она имеет денежный интерес. Он также принял Закон о политических пожертвованиях, чтобы кандидаты, баллотирующиеся на политических выборах, декларировали полученные ими пожертвования.

Другие законы, регулирующие деятельность государственных органов, также содержат положения, препятствующие коррупции. Одно из таких положений содержится в Законе о таможне, который конкретно предусматривает наказания за получение взяток и предполагает, что любые денежные средства, находящиеся во владении сотрудника таможни, которые не могут быть отнесены к получению путем коррупции.

Список литературы:

1. Уголовный кодекс Сингапура // http://www.singapurlow.com
2. Закон «О предупреждении коррупции» // http://www.singapurlow.com
3. Закон «О Парламенте» // http://www.singapurlow.com
4. Закон «О коррупции, распространении наркотиков и других тяжких преступлениях (конфискация доходов)» // http://www.singapurlow.com
5. Corruption control in Singapore. https://www.unafei.or.jp/publications/pdf/RS_No83/No83_17VE_Koh1.pdf

ФОРМЫ ВЗАИМОДЕЙСТВИЯ КОНСТИТУЦИОННОГО ПРАВА И ЭКОНОМИКИ

Кенжебаев Жандос Садыкович

магистрант,
факультета юрист в государственном аппарате,
институт права и национальной безопасности,
Российская академия народного хозяйства
и государственной службы,
РФ, г. Москва
E-mail: zhandoskenzhebaev@mail.ru

Балашкина Ирина Валерьевна

научный руководитель, канд. юрид. наук,
доц. кафедры государственно-правовых дисциплин,
институт права и национальной безопасности,
Российская академия народного хозяйства
и государственной службы,
РФ, г. Москва

FORMS OF INTERACTION BETWEEN CONSTITUTIONAL LAW AND ECONOMICS

Kenzhebaev Zhandos Sadykovich

Master's student
of law, faculty of law in the state apparatus,
Institute of law and national security,
Russian Academy of National Economy
and Public Administration,
Russia, Moscow

Irina Balashkina

Scientific supervisor, Ph.D. legal Sciences,
Assoc. departments of state-legal disciplines,
Institute of Law and National Security,
Russian Academy of National Economy
and Public Administration,
Russia, Moscow

АННОТАЦИЯ

В статье рассматриваются закрепленные Конституцией Российской Федерации принципы свободы экономической деятельности. Дается обоснование что

принципы экономического строя взаимообусловлены. Один является продолжением другого, дополняет его содержательно и нормативно усиливает его действие.

ABSTRACT

The article discusses the principles of freedom of economic activity enshrined in the Constitution of the Russian Federation. It is justified that the principles of the economic system are mutually dependent. One is a continuation of the other, complements it in content and normatively enhances its effect.

Ключевые слова: экономическая деятельность, собственность, экономическое содержание конституции.

Keywords: economic activity, property, economic content of the Constitution.

Динамичное развитие экономических отношений всегда влияет на правовую базу. Право, в свою очередь, стремится поддерживать социальную и экономическую справедливость в обществе. Совершенствование любой из сфер деятельности не может происходить само по себе, это довольно сложный и длительный процесс, который нуждается в поддержке со стороны государства. На данный момент обширный спектр прав и свобод человека и гражданина в любом из направлений деятельности, выражается в конституционном закреплении этих прав.

Наряду с конституционным разграничением государственных функций и полномочий, определяющих сферы государственного участия в экономике, между уровнями власти существует и законодательное разграничение таких полномочий. По предметам совместного ведения Российской Федерации и субъектов Федерации согласно ст. 76 Конституции РФ могут издаваться федеральные законы.

На практике такие законы стали определять разграничение полномочий (а частично – и функций) органов власти федерации и регионов и механизм их взаимодействия при решении общих задач, что затронуло и разграничение государственных функций, связанных с государственным участием в экономике.

Федеральный закон «Об общих принципах организации законодательных (представительных) и исполнительных органов государственной власти субъектов Российской Федерации» от 6 октября 1999 г. № 184-ФЗ содержит перечень полномочий органов власти субъектов Федерации по предметам совместного ведения, реализуемых ими за счет своих региональных бюджетов (ч. 2 ст. 26.3), [2] вбирающий в себя набор функций и полномочий различной отраслевой принадлежности, более детально разграниченных и урегулированных в отраслевых, предметных федеральных законах.

Анализ указанного перечня функций и полномочий показывает, что наряду с государственным участием в отраслях экономики, имеющим основания в рассмотренных положениях Конституции РФ и аналогичных нормах конституций (уставов) субъектов Федерации, особенно в сфере оказания публичных социальных услуг, в нем предусматриваются и конкретизирующие их или дополняющие их функции и полномочия, обусловливающие государственное участие в региональной экономике. К числу таких функций и полномочий органов власти субъектов Федерации, в частности, относятся:

- осуществление региональных программ и проектов в сфере обращения с твердыми коммунальными отходами, организация деятельности по накоплению, сбору, транспортированию, обработке, утилизации, обезвреживанию и захоронению твердых коммунальных отходов как конкретный вид экологических функций государства;
- управление аэропортами, аэродромами, речными портами и другой транспортной инфраструктурой регионального уровня; осуществление дорожной деятельности в отношении автомобильных дорог регионального или межмуниципального значения; организация транспортного обслуживания населения воздушным, водным, внеуличным автомобильным транспортом в межмуниципальном и пригородном сообщении и железнодорожным транспортом в пригородном сообщении.

Кроме того, среди государственных полномочий регионального уровня указаны организация и осуществление межмуниципальных инвестиционных

проектов, а также инвестиционных проектов, направленных на развитие социальной и инженерной инфраструктуры муниципальных образований; создание благоприятных условий для развития туризма в субъекте Федерации.

Важно учитывать такую особенность способа ограничения названным Федеральным законом государственного участия в экономике, как установление ограничений на возможность нахождения имущества в государственной собственности субъекта Федерации только определенными видами имущества, которое предназначено для реализации предусмотренных данным Законом полномочий органов власти субъекта Федерации (ст. 26.11). Финансовая поддержка негосударственных экономических структур и государственное инвестирование в экономику также ограничено целями реализации соответствующих полномочий региональных органов власти, в частности полномочий по поддержке промышленности и сельского хозяйства. Конечно, конституционность формы, в которой федеральный законодатель ограничил виды объектов и права по управлению публичной собственностью субъектов Федерации, вызывает сомнения, и не случайно в Определении Конституционного Суда Российской Федерации от 2 ноября 2006 г. № 540-О жесткость ограничений была смягчена правовой позицией, согласно которой соответствующий перечень имущества не имеет закрытого характера и не может рассматриваться как не допускающий нахождения в собственности иного имущества такого целевого характера.

Вместе с тем в принципе законодательством, причем именно конституционно-правовым, а не гражданским необходимо урегулировать основания для сохранения права на прямое государственное участие в экономике в форме владения и управления объектами государственной собственности, предприятиями и имущественными комплексами. Такое право, как для субъектов Российской Федерации, так в равной мере и для самой Российской Федерации должно быть поставлено в большую, чем это предусмотрено в настоящее время, зависимость от сохраняемых или вводимых государственных экономических функций и полномочий, в том числе применительно к отдельным отраслям экономики и видам экономической деятельности. Подобные установки, системно

ограничивающие допустимые виды имущественных объектов, сохраняемых в федеральной государственной собственности, и требования о приватизации непрофильных объектов в настоящее время не содержатся ни в законодательстве о правовых основах приватизации, ни в законодательстве о государственных корпорациях, о государственных предприятиях и иных государственных экономических структурах.

В Федеральном законе от 21.12.2001 № 178-ФЗ «О приватизации государственного и муниципального имущества» [3] не содержится принципов и критериев правомерности и обоснованности выбора как видов имущественных объектов для приватизации, так и видов объектов публичной собственности, в силу самой своей конституционной правовой природы не подлежащих приватизации. Единственная имеющаяся установка в данном Законе (ч. 1 ст. 38) касается определения оснований для сохранения на постоянной основе государственного контроля за приватизированными (акционированными) предприятиями в форме так называемого специального права Российской Федерации и субъектов Федерации на участие в управлении акционерными обществами («золотая акция»). Решение о таком праве может приниматься «в целях обеспечения обороноспособности страны и безопасности государства, защиты нравственности, здоровья, прав и законных интересов граждан Российской Федерации». Очевидно, что эти критерии лишь в небольшой мере охватывают рассмотренные конституционно обусловленные основания для государственного участия в экономике.

В соответствии с рассмотренными принципами государственного регулирования экономики, определяющими границы государственного участия в экономике, и в развитие конституционных основ формирования и функционирования государственного сектора в экономике, с учетом указанного разграничения предметов ведения и полномочий по вертикали более детальное, предметное определение государственных функций, сфер государственного управления и форм государственного участия призваны устанавливать законодательные акты отраслевого характера. При этом очевидно, что текущее законодательство не

может выходить за пределы конституционного коридора, определяющего общие контуры сфер государственного участия в экономике. Рассмотрим с этой точки зрения некоторые проблемы реализации конституционной модели государственного участия в экономике в законодательстве.

Конституционные пределы государственного участия, конституционные критерии допустимости использования вмешательства государства в экономическую деятельность в целом учитываются в законодательстве. В то же время конституционные принципы государственного участия не в полной мере реализуются при распределении предметов ведения, функций и полномочий по видам органов исполнительной власти и конкретным государственным органам внутри системы исполнительной власти. Представляется целесообразным в дальнейшем более последовательно учитывать конституционные принципы, конституционную логику регулирования экономики, конституционные сферы и формы государственного участия в экономической деятельности при нормативно-правовом распределении функций и полномочий между Правительством Российской Федерации, Минэкономразвития России как органами общерегулирующего назначения, органами преимущественно отраслевого регулирования – министерствами, службами и агентствами и органами межотраслевого регулирования и контроля (главным образом службами).

Так, в силу указанного разделения конституционных государственных функций на регулирующие, контрольные, арбитражные и непосредственно хозяйственно-управленческие, министерства не вправе сохранять полномочия по прямому участию в деятельности по управлению предприятиями и имуществом в курируемой отрасли. Это касается, например, таких министерств, как Министерство Российской Федерации по развитию Дальнего Востока и Арктики, Министерство сельского хозяйства Российской Федерации. Все подобные полномочия необходимо передать специализированным экономическим службам, как это и было задумано при планировании «административной реформы» в соответствии с Указом Президента Российской Федерации от

09.03.2004 № 314 «О системе и структуре федеральных органов исполнительной власти».

В то же время существующие экономические ведомства – федеральные агентства, призванные оказывать государственные услуги и управлять государственным имуществом, в силу ряда причин не смогли охватить все конституционные функции по обеспечению государственного участия в экономической деятельности отраслевого и межотраслевого характера. Так, именно федеральные агентства должны обеспечивать реализацию всех основных конституционных функций по оказанию госуслуг и управлению госимуществом отраслевого характера – поддержание и развитие энергетической инфраструктуры, транспортной инфраструктуры, инфраструктуры связи и информатики, коммунальной инфраструктуры; поддержание и развитие оборонного производства и военно-оборонной экономической инфраструктуры, поддержание технологической и информационной безопасности; обеспечение сохранения и рационального использования природных ресурсов. Статус, полномочия и сама система федеральных агентств нуждаются в серьезном укреплении.

Еще более проблемным, доктринально не проработанным и законодательно не урегулированным вопросом механизма реализации конституционной модели государственного участия в экономике является вопрос о необходимости отражения и воплощения конституционных требований и ограничений при регулировании статуса государственных банков, институтов развития и других экономических служб, не относящихся к органам исполнительной власти, а также государственных учреждений и государственных предприятий. В силу своей природы гражданско-правовое законодательство (ГК РФ, Федеральные законы «О некоммерческих организациях», «О государственных и муниципальных унитарных предприятиях») сколько-нибудь подробных требований и ограничений содержать не может, поскольку оно основано на постулатах равноправия всех участников гражданского оборота, равной правоспособности и равной юридической защиты всех участников гражданских правоотношений, включая госпредприятия и учреждения.

Вместе с тем используемое в гражданском законодательстве упрощенное деление всех участников гражданского оборота на коммерческие и некоммерческие организации не учитывает особенности государственных организаций, которые не являются по своей природе предпринимательскими структурами, а выполняют в соответствии с конституционными функциями государства публичные, социальные задачи. Так, если некоммерческие государственные и муниципальные организации (как это и следует из названных конституционных требований) согласно гражданскому законодательству вправе осуществлять предпринимательскую деятельность только в целях финансирования основной, некоммерческой деятельности, то государственные и муниципальные предприятия в гражданском законодательстве рассматриваются как разновидность коммерческих организаций, осуществляющих предпринимательскую деятельность в пределах уставных целей и задач и пользующихся государственным и муниципальным имуществом под контролем государственных структур. При этом особенности экономической деятельности государственных предприятий, вытекающие из конституционных характеристик функций государства, при участии в экономике как публичных, социальных, некоммерческих, в гражданском законодательстве не учитываются. В то же время предназначенное для такого рода регулирования отраслевое административное и административно-финансовое законодательство является в рассматриваемом отношении пробельным, противоречивым и требует серьезного конституционно-правового анализа и ревизии.

В период после принятия Конституции Российской Федерации 1993 года объем и механизм государственного участия в экономике существенно изменились. В целом эти изменения укладываются в основные параметры конституционной модели государственного участия. Законодательное регулирование компетенции государственных органов, форм государственного участия в экономике учитывает принципы экономической конституции: необходимость обеспечения свободы экономической деятельности, рыночной конкуренции, ограничения монополии, перехода к непрямым методам воздействия государства

на экономику. В результате процесса приватизации государственного и муниципального имущества государственный сектор сократился, и к настоящему времени его объем в целом ограничен необходимостью обеспечения конституционно обусловленных экономических функций и задач государства.

Список литературы:

1. Конституция Российской Федерации" (принята всенародным голосованием 12.12.1993 с изменениями, одобренными в ходе общероссийского голосования 01.07.2020)
2. Федеральный закон от 06.10.1999 N 184-ФЗ (ред. от 21.12.2021) "Об общих принципах организации законодательных (представительных) и исполнительных органов государственной власти субъектов Российской Федерации"
3. Федеральный закон от 21.12.2001 N 178-ФЗ (ред. от 02.07.2021) "О приватизации государственного и муниципального имущества" (с изм. и доп., вступ. в силу с 01.01.2022)

ОХРАНА ЗДОРОВЬЯ ДЕТЕЙ – ОБЯЗАННОСТЬ РОДИТЕЛЕЙ

Миронов Лев Макарович

магистрант,
факультет «юрист в государственном аппарате»,
институт права и национальной безопасности,
Российская академия народного хозяйства
и государственной службы при Президенте
Российской Федерации
РФ, г. Москва
E-mail: levmironov002@mail.ru

Каменева Елена Николаевна

научный руководитель, доц., канд. юрид. наук,
кафедра конституционного права,
Российская академия народного хозяйства
и государственной службы при Президенте
Российской Федерации,
РФ, г. Москва

PROTECTING CHILDREN'S HEALTH IS THE RESPONSIBILITY OF PARENTS

Lev Mironov

Master of law,
faculty of law in the state apparatus,
Ranepa, Institute of law and national security,
Russia, Moscow
E-mail: levmironov002@mail.ru

Elena Kameneva

Scientific adviser,
Associate Professor, Cand. legal Sciences,
Department of constitutional law,
Ranepa of the Russian Federation,
Russia, Moscow

АННОТАЦИЯ

В статье рассматриваются закрепленные Конституцией Российской Федерации обязанности родителей охранять здоровье детей.

ABSTRACT

The article discusses the duties of parents to protect the health of children enshrined in the Constitution of the Russian Federation.

Ключевые слова: здоровье детей, ответственность родителей, интересы детей.

Keywords: children's health, parents' responsibility, children's interests.

Право ребенка жить и воспитываться в семье включает в себя правомочие на физическое воспитание и развитие здоровой личности. Возможность такого толкования воспитания и развития дает норма п. 1 ст. 63 Семейного кодекса РФ [2], согласно которой "родители несут ответственность за воспитание и развитие своих детей", "они обязаны заботиться о здоровье, физическом развитии своих детей", а также норма п. 1 ст. 65 СК РФ – "при осуществлении родительских прав родители не вправе причинять вред физическому и психическому здоровью детей".

Родители ребенка свободны в выборе средств и методов физического воспитания. Они организуют ребенку рациональный режим дня, отдыха, питания. Дети должны получать навыки правильного гигиенического поведения в быту, игре, что служит профилактикой травматизма.

Обязанность родителей осуществлять охрану здоровья ребенка реализуется путем заключения с лечебным учреждением договора на оказание медицинской помощи несовершеннолетнему. Малолетние обычно (дошкольного возраста) сопровождаются в медицинские учреждения родителями, которые в этом случае осуществляют представительство.

Согласно ч. 3 ст. 32 Основ законодательства РФ об охране здоровья граждан [3] согласие на медицинское вмешательство в отношении детей, не достигших 15-летнего возраста (а больных наркоманией, не достигших 16-летнего возраста), дают их законные представители после сообщения им сведений о выявленном состоянии здоровья ребенка. Кроме того, родители совершают фактические действия: помогают сформулировать жалобы ребенка, делятся своими наблюдениями, выполняют указания врача.

Социологические исследования показывают, что 93,6% родителей при первых признаках болезни ребенка в возрасте до 7 лет обращаются к врачу,

однако 6,1% занимаются их лечением сами; 94,1% родителей соблюдают все назначения врачей, но остальные по разным причинам не выполняют их рекомендации, что вызывает опасение за здоровье и жизнь малолетних.

При отказе родителей или иных законных представителей несовершеннолетнего до 15 лет от медицинской помощи, необходимой для спасения его жизни, больничное учреждение имеет право (но не обязанность) обратиться в суд для защиты интересов этих лиц (ч. 3 ст. 33 Основ).

Согласно Конвенции о правах ребенка от 20 ноября 1989 г. [4] родители несут основную ответственность за воспитание и развитие ребенка (п. 1 ст. 18), ответственность за обеспечение в пределах своих способностей и финансовых возможностей условий жизни, необходимых для развития ребенка (п. 2 ст. 27).

В Семейном кодексе РФ предусмотрено, что "родительские права не могут осуществляться в противоречии с интересами детей" (п. 1 ст. 65 СК РФ), [2]а также содержится положение о возможном ограничении федеральным законом прав граждан в семье в той мере, в какой это необходимо в целях защиты здоровья других членов семьи (ст. 1 СК РФ).[2]

В соответствии с семейным законодательством родительские права не могут осуществляться в противоречии с интересами детей. Обеспечение прав и интересов детей должно быть предметом основной заботы родителей. Одним из условий реализации конституционных прав граждан на охрану здоровья и благоприятную окружающую среду является обеспечение санитарно-эпидемиологического благополучия населения.

В соответствии со ст. 12 Федерального закона «Об основах охраны здоровья граждан в Российской Федерации» от 21.11.2011 №323-ФЗ приоритет профилактики в сфере охраны здоровья обеспечивается путем осуществления санитарно-противоэпидемических мероприятий; осуществления мероприятий по предупреждению и раннему выявлению заболеваний, в том числе предупреждению социально-значимых заболеваний и борьбе с ними; осуществление мероприятий по сохранению жизни и здоровья граждан в процессе их обучения и трудовой деятельности.

Таким образом, медицинские работники при назначении профилактических прививок руководствуются требованиями действующего законодательства. Прием детей в учреждения и организованные коллективы, где предусмотрены санитарно-эпидемиологические правила по профилактике инфекционных заболеваний, без профилактических прививок, и при отсутствии медицинских противопоказаний к вакцинации, является нарушением действующего законодательства Российской Федерации.

Допуск детей, отказывающихся от проведения туберкулиодиагностики, в детские коллективы является нарушением санитарного законодательства со стороны юридических лиц. Статья 10 Федерального закона «О санитарно-эпидемиологическом благополучии населения» от 30.03.1999 № 52-ФЗ возлагает на граждан обязанность заботиться о здоровье, гигиеническом воспитании и об обучении своих детей и не осуществлять действия, влекущие за собой нарушения прав других граждан на охрану здоровья и благоприятную среду обитания.

Оба родителя в равной степени обязаны заботиться о воспитании своих детей и содержать их, то есть обеспечивать потребности ребенка в питании, одежде, предметах досуга, в отдыхе, лечении и т.п. Отсутствие у родителей необходимых средств или занятость на работе не снимает с них ответственности за неисполнение обязанностей по воспитанию и содержанию несовершеннолетних детей. Развод и раздельное проживание родителей не освобождает ни одного из них от выполнения родительских обязанностей. Родителям предоставляется свобода выбора средств и методов воспитания своего ребенка с соблюдением ограничений, предусмотренных п.1 ст.65 Семейного кодекса РФ.

При осуществлении родительских прав родители не вправе причинять вред физическому и психическому здоровью детей, их нравственному развитию. Способы воспитания детей должны исключать пренебрежительное, жестокое, грубое, унижающее человеческое достоинство обращение, оскорбление или эксплуатацию детей. Родительские права не могут осуществляться в противоречии с интересами детей. Обеспечение интересов детей должно быть предметом

основной заботы их родителей. Родители, осуществляющие родительские права в ущерб правам и интересам детей, несут ответственность в установленном законом порядке.

К сожалению, некоторые родители (законные представители) безосновательно отказываются от проведения прививок детям, чем ставят под угрозу жизнь и здоровье не только своего ребенка, но и других детей, создают угрозу возникновения и распространения инфекционных заболеваний. В соответствии с действующим законодательством, сложившейся судебной практикой по указанным спорам, такие отказы являются несостоятельными.

Список литературы:

1. Конституция Российской Федерации (принята всенародным голосованием 12.12.1993 с изменениями, одобренными в ходе общероссийского голосования 01.07.2020)
2. Семейный кодекс Российской Федерации" от 29.12.1995 N 223-ФЗ (ред. от 02.07.2021)
3. Федеральный закон от 21.11.2011 N 323-ФЗ (ред. от 02.07.2021) "Об основах охраны здоровья граждан в Российской Федерации" (с изм. и доп., вступ. в силу с 01.01.2022)
4. "Конвенция о правах ребенка" (одобрена Генеральной Ассамблеей ООН 20.11.1989) (вступила в силу для СССР 15.09.1990)

ПРОБЛЕМЫ ЗАЩИТЫ ПРОКУРОРОМ ПУБЛИЧНЫХ ИНТЕРЕСОВ В ГРАЖДАНСКОМ СУДОПРОИЗВОДСТВЕ

Олчонов Батыр Никитич
студент 2 курса магистратуры,
Северо-Западный филиал «Российский государственный университет правосудия»,
РФ, г. Санкт-Петербург
E-mail: olchonov-99@mail.ru

Колесникова Марианна Михайловна
научный руководитель, канд. юрид. наук,
доц. кафедры гражданского процессуального права,
Северо-Западный филиал «Российский государственный университет правосудия»,
РФ, г. Санкт-Петербург

АННОТАЦИЯ

В рамках данной статьи автором рассматриваются некоторые проблемы, возникающие при защите прокурором публичных интересов в гражданском судопроизводстве. Также автор проводит анализ понятия «публичный интерес» в отечественном законодательстве.

ABSTRACT

Within the framework of this article, the author discusses some of the problems that arise when the prosecutor protects the public interests in civil proceedings. The author also analyses the concept of "public interest" in domestic law.

Ключевые слова: гражданский процесс, прокурор, публичный интерес, процессуальное законодательство.

Keywords: civil process, prosecutor, public interest, procedural legislation.

Особенность национального законодательства заключается в сосуществовании сразу трех отраслей цивилистического процесса с участием прокурора, параллельно допускающих рассмотрение гражданских дел с отличающимися целями. Нормы права, регулирующие вступление прокурора в дела, разрешаемые судами в порядке гражданского, административного и арбитражного

судопроизводства, допускают возможность вмешательства прокурора в процесс по многим условиям (ст. 45 ГПК РФ, ст. 39 КАС РФ, ст. 52 АПК РФ). Законодательство закрепляет право прокурора на обращение в суд для защиты публичного интереса, а также для исполнения правозащитной функции государства. Данное право реализуется путем подачи в суд исков в защиту прав лиц, лишенных возможности самостоятельного предъявления судебного иска, аналогично право осуществляется и в защиту широкого круга социальных прав граждан. Исходя из вышеизложенного, участие прокурора в российском судопроизводстве не ограничивается перечнем конкретно названных в законе категорий дел в отличие от иностранного законодательства.

Действующий, в настоящее время, Гражданский процессуальный кодекс Российской Федерации связывает деятельность прокурора в гражданском процессе с необходимостью защиты прав, свобод и законных интересов граждан, неопределенного круга лиц или интересов Российской Федерации, а также их субъектов, муниципальных образований [1, ст. 4532]. Прокурор, как закреплено в Федеральном законе от 17.01.1992 № 2202-1 «О прокуратуре Российской Федерации», в соответствии с процессуальным законодательством вправе обратиться в суд с заявлением или вступить в дело на любой стадии процесса, если этого требует защита прав граждан и охраняемых законом интересов общества или государства (п. 4 ст. 27) [2, ст. 4472].

Стоит отметить, что законодатель, закрепляя общие положения об участии прокурора в гражданском процессе, вообще не употребляет термин «публичный интерес». В ряде статей ГПК РФ содержится лишь упоминание указанного термина. Так, согласно ст. 387 ГПК РФ основаниями для отмены или изменения судебных постановлений в кассационном порядке являются существенные нарушения норм материального права или норм процессуального права, которые повлияли на исход дела и без устранения которых невозможны восстановление и защита нарушенных прав, свобод и законных интересов, а также защита охраняемых законом публичных интересов. О нарушении прав и законных интересов неопределенного круга лиц или иных публичных интересов как

одном из оснований для отмены или изменения судебных постановлений в порядке надзора говорится и в п. 2 ст. 391.9 ГПК РФ. Отсутствие легального определения публичного интереса, как показывает судебная практика, порождает определенные сложности не только для прокурора, но и для суда, которому приходится устанавливать наличие «публичного интереса», являющегося предметом судебной защиты в конкретном деле.

Разъяснение, что такое «публичный интерес» был дан в постановлении Пленума Верховного Суда Российской Федерации от 23.06.2015 № 25 «О применении судами некоторых положений раздела I части первой Гражданского кодекса Российской Федерации», в котором разъясняется, что под публичными интересами, следует понимать интересы неопределенного круга лиц, обеспечения безопасности жизни и здоровья граждан, а также обороны и безопасности государства, охраны окружающей природной среды. Таким образом, публичные интересы – это интересы общества, признаваемые государством и урегулированные правом. Следовательно, деятельность по защите публичных интересов в первую очередь направлена на защиту интересов общества либо имущественных прав государства.

Взглянув с одной стороны, можно сделать вывод о существенной недоработке со стороны законодателя. Но, в то же самое время, ее можно рассматривать и в роли некоего законодательного инструмента, позволяющего праву оперативно и соответствующе реагировать на постоянно изменяющиеся общественные отношения. Суть, в данном случае, заключается в использовании оценочных категорий, которые занимают значительное место в правовом регулировании общественных отношений и в реализации норм права. И лишь неизменным сохраняется предмет публичного интереса – общее благо, подлежащее судебной защите.

С защитой прав неопределенного круга лиц прокурором возникает противоречие: прокурор, имея полномочия по обращению в суд, не имеет четко очерченных границ своего участия в таких делах. На это обращает внимание Е.С. Смагина при исследовании вопроса, подчеркивает, что в отношении защиты

общественных интересов в гражданском судопроизводстве должны существовать однозначные критерии предоставления защиты, не допускающие дискреции государственных органов в инициировании такой защиты [4, с. 11-16].

Несмотря на то, что полномочия прокурора по предъявлению иска в защиту публичного интереса в гражданском процессе практически не ограничены, правовое регулирование в существующем виде не обеспечивает эффективную защиту публичного интереса. Причины подобного явления можно разделить на объективные (неконтролируемое увеличение гражданских дел, требующих участия прокурора) и субъективные (поведение прокурора в процессе). С течением времени и внесением изменений в законодательство, категории дел с участием прокурора только добавляются. Одной из наиболее поздних и резонансных новелл является наделение прокурора правом обращаться в суд с административным исковым заявлением о госпитализации гражданина в недобровольном порядке либо о продлении срока госпитализации гражданина в недобровольном порядке в медицинскую организацию, оказывающую психиатрическую помощь в стационарных условиях, которая регулируется ст. 275 КАС РФ.

Новыми требованиями, отнесенными судебной практикой к кругу дел, инициируемых прокурором в защиту публичного интереса, являются требования о признании информации запрещенной к распространению либо о признании информационных материалов экстремистскими, правовая природа которых до сих пор не определена. Споры в отношении описанной проблемы по сей день не прекратились, а с постоянным развитием цифровых технологий не теряет свою актуальность. Одним из наиболее актуальных судебных требований, заявленных прокурором в 2018 г., стало требование о признании информации о возможности использования в качестве средства платежа «электронной валюты Bitcoin (биткоин)» информацией, запрещенной к распространению на территории РФ [4]. Вывод о правомерности такого притязания сделан на основании толкования ряда правовых норм Федерального закона от 27 июля 2006 года № 149-ФЗ «Об информации, информационных технологиях и о защите информации» [3].

Расширительное применение прокурорами закона нередко приводит к выходу за пределы предоставленных государством полномочий. И не только прокуроры попадают в заблуждение относительно своих полномочий в гражданском процессе. Судьи, на которых возложена проверка правоспособности прокурора в конкретном случае обращения в защиту прав неопределенного круга лиц, нередко ошибочно принимали или отказывали в принятии исковых заявлений прокурора, на чем делает акцент в своей работе С.З. Женетль [6, ст. 10-14].

Другой распространенной проблемой является неправильный выбор прокурором способа защиты прав неограниченного круга лиц. Е.В. Козлова, Р.А. Сидоров приводят несколько примеров заявления прокурором требований, не подходящих для защищаемого права. В частности, авторы описывают случаи обращения прокуроров в суд с требованиями в интересах неопределенного круга лиц о признании бездействия администрации образовательного учреждения незаконным и возложении на них обязанности по установке забора в целях обеспечения прав несовершеннолетних на благоприятную среду обитания, охрану здоровья, антитеррористическую безопасность. Однако закон не требует и не устанавливает такого способа защиты гражданских прав. Невозможность установления названной судебной ответственности исключает право любого лица, как физического, так и юридического, равно как и неопределенного круга лиц, на обращение в суд общей юрисдикции с такими требованиями в порядке гражданского судопроизводства. Таким образом, представляется, что в данном случае имеются основания для отказа в принятии искового заявления в силу положений подп. 1 п. 1 ст. 134 ГПК РФ (заявление подлежит рассмотрению и разрешению в порядке производства по делам об административных правонарушениях, т.е. в ином судебном порядке). Так, например, по указанным основаниям Определением судебной коллегии по гражданским делам Тверского областного суда от 26 января 2010 г. было отменено решение Сонковского районного суда Тверской области, и производство по гражданскому делу прекращено [9, ст. 6-10].

Другая сторона проблемы участия прокурора в защиту неопределенного круга лиц – избирательность такого участия. Кто и по каким критериям делает вывод о необходимости вмешательства, законом не установлено. Круг дел (особенно в ГПК РФ), по которым возможно участие, неоправданно широк. Другая проблема: реальная, физическая "нехватка" прокуроров для участия во всех тех делах, на которые они претендуют [9, ст. 6-10].

Анализ правоприменения норм национального процессуального права, регулирующего участие прокурора в гражданском судопроизводстве, а также позиций ученых по вопросу о защите публичных интересов в цивилистических делах с участием прокурора, дает возможность составить группу выводов.

1. Отсутствие четких критериев вторжения прокурора в гражданские дела, направленные на защиту прав и интересов граждан, лишенных возможности самостоятельно обратиться в суд по уважительным причинам, социальных прав граждан, а также на защиту публичного интереса.

2. Пробелы правового регулирования и неопределенность правовой природы отдельных категорий гражданских дел, в которых необходимо участие прокурора (например, дела о признании информационных материалов экстремистскими либо о признании информации запрещенной к распространению на территории РФ) [5].

3. Расширительное толкование прокурорами закона в пользу увеличения количества случаев участия в гражданских делах, множественность избираемых способов судебной защиты.

4. Выход прокуроров за пределы своих полномочий, в связи с ошибочным определением своей компетенции в процессе, неправильный выбор прокурорами способов судебной защиты.

5. Неправильное применение судами норм, регулирующих участие прокурора в гражданском процессе, в связи с отсутствием четких критериев его участия в гражданских делах.

На данный момент предлагается внести изменения в законодательство РФ, касаемо участия прокурора в защите публичных интересов в гражданском

производстве, а именно: установить четкий границу компетенции прокурора в гражданском процессе, а также обозначить конкретные критерии участия прокурора в защиту публичных интересов, прав и интересов граждан, лишенных возможности самостоятельно обратиться в суд по уважительным причинам, социальных прав граждан.

Основной спор разгорается вокруг конкуренции и дублирования полномочий прокурора и компетентных в защите публичных интересов государственных органов. Как отмечает С.А. Халатов, дублирование влечет за собой не эргономичное использование властных и материальных ресурсов; потенциальную возможность перекладывания ответственности за принятие или непринятие решений; нестабильность отношений прокуратуры с публично-правовыми образованиями. Кроме того, вполне реальна угроза процессуального неравенства сторон, в том случае, если к органу публично – правового образования в суде присоединится прокурор [11, ст. 69-81].

Существующие проблемы нормативного и правоприменительного свойства отрицательно сказываются на работе прокуратуры, ряд недостатков которой освещен в научной литературе. Л.А. Терехова, описывая ситуацию с многочисленными сферами материальных правоотношений, в спорах по которым возможно участие прокурора, метко указывает на некую «всеядность» прокуратуры [9, ст. 6-10]. Прокуратура не должна и не может быть всеядной, так как это противоречит ст. 26, 27, 35 ФЗ «О Прокуратуре Российской Федерации». Предъявляемые прокурорами иски должны опираться на конкретные нормы материального и процессуального права, официальное толкование которых производит Верховный Суд РФ.

Список литературы:

1. Гражданский процессуальный кодекс Российской Федерации от 14.11.2002 № 138-ФЗ (ред. от 30.10.2017) // Собрание законодательства Российской Федерации. -2002. -№ 46. – Ст. 4532.

2. Федеральный закон от 17.01.1992 № 2202-1 (ред. от 03.08.2018) «О прокуратуре Российской Федерации» // Собрание законодательства РФ. – 20.11.1995. – № 47. – ст. 4472.
3. Федеральный закон от 27 июля 2006 г. № 149-ФЗ «Об информации, информационных технологиях и о защите информации» // Собрание законодательства РФ. 2006. N 31 (1 ч.). Ст. 3448
4. Определение Верховного Суда РФ от 20 апреля 2018 г. № 78-КГ17-101 // URL: www.vsf.ru
5. Справка для научно-консультативного совета при Верховном Суде Республики Татарстан по вопросам применения законодательства о признании информации экстремистской или запрещенной к распространению. Опубликовано 7 марта 2017 г. //URL: http://vs.tat.sudrf.ru/modules.php?name=sud_community&id=72 (дата обращения 10 июня 2018 г.).
6. Женетль С.З. Защита интересов неограниченного круга лиц в гражданском процессе // Арбитражный и гражданский процесс. 2011. № 5. С. 10 – 14
7. Козлова Е.В., Сидоров Р.А. Проблемы выбора способа защиты нарушенного права при обращении прокурора с заявлением в суд в порядке гражданского судопроизводства // Российский судья. 2011. № 6. С. 10 – 14.
8. Смагина Е.С. Защита государством общественных интересов в гражданском судопроизводстве // Российский судья. 2018. № 5. С. 11 – 16.
9. Терехова Л.А. Обращения прокурора в защиту неопределенного круга лиц // Российский судья. 2018. № 5. С. 6 – 10.
10. Токарева Е.В. Защита прокурором публичного интереса в гражданском процессе: автореф. дис.канд. юрид. наук. Санкт-Петербург, 2015. С. 10-11.
11. Халатов С.А. К вопросу о роли прокурора в рассмотрении судами гражданских дел: теория и судебная практика // Закон. 2017. № 3. С. 69 – 81.

ПРАВОВОЕ РЕГУЛИРОВАНИЕ ИНВЕСТИЦИОННОЙ ДЕЯТЕЛЬНОСТИ В РОССИИ: К ВОПРОСУ О ТЕСТИРОВАНИИ НЕКВАЛИФИЦИРОВАННЫХ ИНВЕСТОРОВ

Стеклянникова Наталья Сергеевна
студент,
кафедра гражданского права и процесса,
Институт Академии ФСИН России,
РФ, г. Рязань
E-mail: steklyannikovanat@gmail.com

Рыбаков Валентин Вячеславович
научный руководитель, канд. юрид. наук, доц.,
Академия ФСИН России,
РФ, г. Рязань

LEGAL REGULATION OF INVESTMENT ACTIVITIES IN RUSSIA: TO THE QUESTION OF TESTING OF UNQUALIFIED INVESTORS

Natalya Steklyannikova
Student,
Department of Civil Law and Process
Institute of the Academy of the Federal
Penitentiary Service of Russia,
Russia, Ryazan

Valentin Rybakov
Scientific supervisor, candidate
of legal sciences, associate professor,
Institute of the Academy of the Federal
Penitentiary Service of Russia,
Russia, Ryazan

АННОТАЦИЯ

В настоящей статье авторами рассматривается введение Банком России тестирования неквалифицированных инвесторов с 1 октября 2021 года. Анализируется необходимость данного решения, а также правовые последствия данного нововведения.

ABSTRACT

In this article, the authors consider the introduction by the Bank of Russia of testing of unqualified investors from October 1, 2021. The necessity of this decision is analyzed, as well as the legal consequences of this innovation.

Ключевые слова*:* тестирование неквалифицированных инвесторов, правовое регулирование инвестиционной деятельности, гражданские правоотношения.

Keywords: testing of unqualified investors, legal regulation of investment activities, civil relations.

Инвестиционная деятельность в России не существует сама по себе и в большей своей части контролируется государством. Как минимум, подтверждением этого можно считать наличие соответствующего законодательства. Основной нормативный акт, регулирующий данный институт – Федеральный закон "Об инвестиционной деятельности в Российской Федерации, осуществляемой в форме капитальных вложений" от 25.02.1999 N 39-ФЗ. Тем не менее, одним законом участие государства в данной сфере не ограничено.

С 1 октября 2021 года инвестиционная деятельность в Российской Федерации претерпела определенные изменения: теперь брокеры будут тестировать начинающих (неквалифицированных) инвесторов, прежде чем предоставить им доступ к сложным финансовым инструментам. На основании вышеизложенного возникают некоторые вопросы: какие цели преследует Банк России, вводя данные правила, а также, какие правовые последствия они несут для российских инвесторов?

Прежде всего стоит отметить, что вышеуказанные изменения установлены Банком России в Базовом стандарте защиты прав и интересов физических и юридических лиц – получателей финансовых услуг, оказываемых членами саморегулируемых организаций в сфере финансового рынка, объединяющих брокеров. [1]

Инвестиционная деятельность всегда связана с рисками. Но, тем не менее, за прошлый год фондовый рынок пополнился на 10 миллионов инвесторов. [2] То есть, это граждане, которые ранее не занимались инвестиционной деятельностью, но начиная с прошлого года активно начали использовать данный инструмент.

Причин роста неквалифицированных инвесторов, на наш взгляд, можно обозначить несколько:

1. Снижение ставок по депозитам – банковские вклады становятся максимально невыгодны для граждан;

2. Мисселинг со стороны банков (ЦБ РФ отмечает, что за последнее время было обнаружено частое представление банками инвестиционных инструментов как видов высокодоходного банковского вклада. Соответственно, клиент, не осознавая, покупал сложный финансовый продукт.);

3. Рост интереса граждан к инвестиционной деятельности, повышение финансовой грамотности;

4. Высокая доступность создания брокерского или инвестиционного счета, в том числе через банковские приложения.

Государство не могло не обратить внимание на данные изменения. Банк России активно защищает граждан от неосознанных сделок с брокерами, вводя новые правила осуществления инвестиционной деятельности.

Так, например, уже ранее ЦБ РФ выступал с требованиями к страховщикам и их агентам по продаже полисов инвестиционного страхования жизни. В информационном письме было указано, что гражданам, которые не обладают специальными знаниями в сфере инвестиционной деятельности, не следует предлагать данные продукты. [3] То есть, можно сделать вывод о том, что Банк России активно использует свои полномочия для регулирования инвестиционной деятельности в отношении неопытных инвесторов, дабы защитить их и их финансовые средства от необдуманных или высокорисковых трат.

Что касается тестирования, то предполагается, что оно также поможет уберечь инвестора от неосмысленных решений. Появляется возможность оценить

риски и убедиться в том, что такой гражданин понимает суть инструмента, которым собирается воспользоваться. Также, проходя подобный тест, инвестор осознает, какую ответственность при покупке несет. То есть, если знаний недостаточно – стоит задуматься о покупке того или иного инвестпродукта.

Банк России также указал, что тестирование обязательно только для покупки тех акций, которые указаны в специальном перечне письма. Что немаловажно, сам тест организовывается непосредственно брокером и проводится бесплатно [2], вопросы известны заранее, количество попыток также не ограничено.

При этом вызывает внимание тот момент, что у инвестора всегда остается право на «последнее слово». То есть, несмотря на результаты теста, финансовый продукт будет доступен к покупке. Ограничения только в отношении суммы (не более 100 тысяч рублей или стоимости 1 лота).

Говоря о результативности такого метода, стоит отметить, что в сети Интернет уже присутствуют ответы на данное тестирование. Соответственно, в большей части можно считать такой ход результативным только при осознанном отношении непрофессионального инвестора.

Немаловажно отметить, что в случае, если нарушен порядок тестирования, ЦБ РФ вправе требовать их обратного выкупа. [4]

Анализируя вышеизложенное, мы приходим к выводу, что Регулятор внес коррективы для создания безопасной инвестиционной деятельности в отношении новых инвесторов, но все равно оставляет им возможность принимать решения самостоятельно в случае непрохождения тестирования. Разумно это или нет, покажет время: какое количество инвесторов с отрицательными результатами теста потеряет свои денежные средства при покупке сложных продуктов. Также очевидный недостаток – доступность вопросов. Так как ответы на вопросы можно найти в открытом доступе, то и прохождение тестирования остается только на совести инвестора. На сегодняшний день отрицательные оценки ЦБ РФ данного нововведения отсутствуют.

Но однозначным преимуществом данного нововведения можно предположить скорое повышение финансового грамотности среди граждан, которые

решили обзавестись инвестиционными счетами и подойти к обучению и прохождению теста добросовестно.

Список литературы:

1. «Базовый стандарт защиты прав и интересов физических и юридических лиц – получателей финансовых услуг, оказываемых членами саморегулируемых организаций в сфере финансового рынка, объединяющих брокеров» от 19.08.2021. URL: https://www.cbr.ru/na/basic_standards/,
2. «2020. Обзор ключевых показателей профессиональных участников рынка ценных бумаг» Информационно-аналитический материал Центрального Банка РФ: Москва. 2021. URL: https://www.cbr.ru,
3. Информационное письмо Банка России от 13.01.2021 N ИН-01-59/2 "Об отдельных вопросах, связанных с реализацией страховых продуктов с инвестиционной составляющей",
4. Федеральный закон от 11.06.2021 N 192-ФЗ "О внесении изменений в отдельные законодательные акты Российской Федерации" ст.4,
5. Федеральный закон "Об инвестиционной деятельности в Российской Федерации, осуществляемой в форме капитальных вложений" от 25.02.1999 N 39-ФЗ,
6. Федеральный закон "О рынке ценных бумаг" от 22.04.1996 N 39-ФЗ.

PAPERS IN ENGLISH

SECTION

«MATERIAL SCIENCE»

BASIC ASPECTS OF FORMATION OF PROTECTIVE POLYMER COATINGS

Galiya Khabibulina
Master degree's student,
department of nanotechnology and materials science,
Karaganda Technical University,
Kazakhstan, Karaganda
E-mail: galiusha_93@mail.ru

Elena Naboko
Scientific adviser, candidate
of engineering science, assistant professor,
department of nanotechnology and materials science,
Karaganda Technical University
Kazakhstan, Karaganda

ОСНОВНЫЕ АСПЕКТЫ ОБРАЗОВАНИЯ ЗАЩИТНЫХ ПОЛИМЕРНЫХ ПОКРЫТИЙ

Хабибулина Галия Сабиржановна
магистрант,
кафедра нанотехнологий и материаловедения
Карагандинский технический университет,
РК, г. Караганда

Набоко Елена Петровна
научный руководитель, канд. техн. наук, доц.,
кафедра нанотехнологий и материаловедения,
Карагандинский технический университет,
РК, г. Караганда

ABSTRACT

In technology, anticorrosive polymer coatings are widely used, which are used for chemical, mechanical or combined protection of various materials from external

destructive factors. In this regard, the purpose of this article is to review the main components in the formation of protective polymer coatings.

АННОТАЦИЯ

В технике широко применяются антикоррозионные полимерные покрытия, используемые для химической, механической или комбинированной защиты различных материалов от внешних разрушающих факторов. В связи с этим целью данной статьи является обзор основных составляющих в образовании защитных полимерных покрытий.

Keywords: polymer, adhesion, elasticity, moisture permeability, hardness, dielectric constant.

Ключевые слова: полимер, адгезия, эластичность, влагопроницаемость, твердость, диэлектрическая проницаемость.

The protective properties of polymer coatings are mainly determined by the chemical resistance of their base – the polymer (Table 1.1.), Which constitutes the base of the coating, the permeability of the coating and its adhesion to the surface of the product. The effect of various media on protective polymer coatings is always accompanied by the influence of many factors, of which temperature is the most important. Its effect on the rate of chemical and physical processes in a coating in contact with an aggressive medium can be expressed by the equation

$$\lg k = A - \frac{B}{T} \quad (1)$$

k – service life of the coating, h;

A and B – constant values determined experimentally;

T – absolute temperature, K.

The properties of protective polymer coatings can be determined by the purpose and type of a particular polymer coating, but the following are distinguished as the

fundamental properties of this type of materials: adhesion, tensile strength, a complex of elastic properties (bending εp,%; elasticity, etc.) [1].

Adhesion – adhesion – the bond between dissimilar surfaces brought into contact. The reasons for the appearance of an adhesive bond are the action of intermolecular forces or forces of chemical interaction. Adhesion causes the adhesion of solids – substrates – with the help of an adhesive – an adhesive.

Table 1.

Some properties of varnish fluoroplastic coatings

Parameter	Value
Operating temperature limits *, °C protractedly (>500 h) briefly (<10 h)	from – 60 to 150 to 250
Elasticity on the scale of flexibility, *mm*	1,0
Moisture permeability in 24 hours at a membrane thickness of 100 microns, mg / cm^2	0,01-0,05
Dielectric constant at 10^6 Hz	2,5-5,0
Dielectric loss tangent at 10^6 Hz	0,01-0,03

** The upper temperature limit for the operation of enamel coatings is 50 ° C higher*

Adhesion of a liquid to a solid – a decrease in free energy per unit surface of an adhesive joint in an isothermally reversible process [2].

The properties of protective polymer coatings can be determined by the purpose and type of a particular polymer coating, but the following are distinguished as fundamental properties of this type of material: adhesion, tensile strength, a complex of elastic properties (bend εp, %; elasticity, etc.)

Mechanical adhesion, in some cases, certainly plays a significant role, but it cannot explain all cases of adhesion of coatings on the surface of substrates, since it is known that good adhesion properties are observed in coatings applied to completely smooth surfaces that do not have pores and cracks.

According to the molecular theory proposed by Debruin, adhesion is due to the action of van der Waals forces, dispersion forces, forces of interaction between permanent or between permanent and induced dipoles, as well as ion-dipole

interaction or the formation of hydrogen bonds. Debroyn substantiated his theory with the following facts:

1) the same adhesive can bond different materials;

2) chemical interaction between the adhesive and the surface of the substrate due to their usually inert nature is unlikely.

Thus, according to McLaren, adhesion is a purely surface process due to the adsorption of certain sections of the adhesive molecules with the surface of the substrate. McLaren proves the correctness of his ideas by the influence of a number of factors on the adhesion value (temperature, polarity, nature, size and shape of adhesive molecules, etc.) and derived dependencies that quantitatively describe adhesion. So, for polymers containing carboxyl groups, it was found that the strength of the adhesive bond (A) depends on the concentration of these groups:

$$A=k[COOH]_n, \qquad (2)$$

[COOH] – the concentration of carboxyl groups in the polymer;

k and n – constants.

Список литературы:

1. Басов, П.И. Техника переработки пластмасс: учеб. для вузов. – М.: Химия, 2005. – 528с.
2. Гончаров И.Л. Разработка составов защитных полимерных покрытий и устройств для их нанесения: дис. канд. техн. наук. – Воронеж., 2005. – С.8–9.

SECTION

«PHYSICS»

INVESTIGATION OF THE ELECTRONIC CIRCUIT OF A DEVICE FOR ULTRAVIOLET RADIATION

Nazerke Nurlanova
Student,
Department of Electronics,
Telecommunications and Space
Technologies Satbayev University,
Kazakhstan, Almaty
E-mail: nurlanovanazerke@mail.ru

ABSTRACT

In recent years, much attention in various fields of research has been paid to devices and photodetectors of the ultraviolet (UV) range with a wide range of industrial, military, biological and environmental applications. This paper focuses on the unique advantages of various UV-PDs, state-of-the-art device designs, and demonstrations, new structures, and new material compositions used to fabricate ultraviolet radiation devices. In addition, we will consider many technical issues of designing electronic circuits of UV devices and compare the work of various designs of UV devices created to date, as well as analyze papers in various fields in which it is written about devices for UV radiation. Finally, we conclude this overview paper with some future lines of research in this area.

Keywords: UV (ultraviolet), semiconductor, light, device, photodetectors.

Introduction

Recent developments in broadband semiconductor technology have stimulated a great deal of interest in the application of UV potential. UV devices have many applications in areas such as engine control, solar UV monitoring, astronomy, lithographic aligners, safe interplanetary communications, or rocket detection [1]. In

particular, UV-PD has attracted considerable attention in recent years due to the growth of new requirements of the civil and military industry to improve UV devices capable of operating at high temperatures and in harsh environmental conditions.

UV detection is commonly applied to semiconductor photodiodes, thermal detectors, photomultiplier tubes (PMTs), or charge-coupled devices (CCDs) because they have high gain and low noise and can be quite blind. The study of the electronic circuit of the device for ultraviolet radiation makes it possible to identify and correct several significant shortcomings, such as the bulkiness of the design, the small area of the radiating surface, low efficiency, high cost, and the presence of environmentally harmful substances. Also, this study will contribute to the process of further development and improvement of such devices.

In this paper, we look at recent advances in UV semiconductors / PDs, and it has focused on various advances that have been discussed in related papers.

Main part

The study of ultraviolet radiation is one of the most important tasks in the modern world. Ultraviolet radiation was discovered in 1801 by the German physicist Johann Wilhelm Ritter. Since then, it has been used in various fields. In the modern world, light sources are one of the most important things for human society, and the need for their consumption is growing every day. UV radiation is of great importance in such fields as medicine and biotechnology, ecology, materials science, flaw detection, criminology, astronavigation and astronomy, nuclear physics, telecommunications and energy. Currently, the world's leading manufacturers are developing UV photodetectors. These are photovoltaic multipliers of electron-optical converters, microchannel photocathode devices and devices based on broadband semiconductors.

Nowadays, various UV lamps are widely used in different fields depending on the purpose. For example, UV-C is used for germicidal purposes, especially in drinking water purifiers. UV-B and UV-A are used in many devices, including photocopying and phototherapy devices.

In the paper by *V.A. Smirnov* "**Device for measuring the power of ultraviolet radiation**", readers can get acquainted with devices for measuring UV, with technical

solutions for measuring the intensity and dose of ultraviolet radiation. The biological effects of UV radiation are also considered here. The basis of the research was the assumption that ultraviolet radiation significantly affects the human body. The positive biological effects of UV radiation from the solar spectrum include a pigment-forming effect, an antirachitic effect, and a bactericidal effect. The spectrum of ultraviolet radiation is usually divided into such areas:1) A with a length of 400-315 nm; 2) B with a wavelength of 315-280 nm; 3) C with a length of 280 – 200 nm; 4) vacuum spectrum with a wavelength of 200-100 nm. This paper covers the first three ranges.

The authors found that there is a need for an accurate assessment of the intensity of UV radiation using appropriate devices. The scheme proposed by the authors is based on the ML8511 sensor manufactured by LAPIS Semiconductor. The paper presents the normalized spectral characteristics of the sensor and the basic electrical diagrams of the meter. Tests of the model sample showed that the developed device provides a measurement of parameters of ultraviolet radiation with a splitting capacity of 5 mW/m2 and an error of no more than 10 mW/m2. According to the authors, further improvement of the device is possible by introducing light filters for analyzing radiation by ranges, as well as by adding a memory module for recording changes in radiation intensity depending on time.

Physical principles of photodetection on natural diamond and prospects for the development of diamond photodetectors are considered in the paper *by A.A. Altukhov, V.V. Eremin, V.A. Kireev, A.V. Mitenkin* "**Ultraviolet photodetector for the spectral range of 0.19-0.28 microns on natural diamond 2A**".

The author examines the range of many applications for defense purposes. According to the authors, the spectral range of UV radiation for wavelengths less than 0.3 microns ("hard" ultraviolet), currently continues to be insufficiently studied. UV radiation shorter than 0.28 microns is quite strongly absorbed by the ozone layer of the atmosphere compared to visible radiation. UV radiation at $\lambda \geq 0.2$ μm m is mainly absorbed by ozone. This is evidenced by studies of "ozone holes". Where there is no ozone, UV radiation from the Sun penetrates to the surface of the Earth. Multi-

element photodetectors based on the natural diamond are considered an important factor. The author notes that the level of photovoltaic parameters of UV radiation receivers on natural diamond reaches values close to theoretically possible for the spectral range λ = 0.19-0.28 microns. The studies of photodetector physics carried out by the authors allow us to hope that linear and matrix photodetectors operating on the principle of CCD can be created on natural diamonds.

The paper "**Superior Deep-Ultraviolet Source Pumped by an Electron Beam for NLOS Communication**" by *Yongfeng Kang, Jingyi Zhao, Jiaxin Wu, Lei Zhang, Jian Zhao, Yiqi Zhang, Yuqing Zhao, and Xiaofei Wang* explore deep ultraviolet radiation. As the author mentions, in comparison with traditional radio communication using long-wave electromagnetic waves, optical wireless communication has large frequency resources and noise immunity [2]. In particular, deep ultraviolet radiation (DUV) in the range of 200 to 280 nm, i.e. the area of solar blindness, is receiving increasing attention due to its inherent advantages for communication over short distances, such as high local security, low background, and omnidirectional lines. communication. LEDs based on AlxGa1 – xN are attracting more and more attention since their emission band can be tuned in the range 210–365 Nm by adjusting the doping concentration of the Al component, as well as their compact size [3]. Researchers were also attracted by practical problems. This paper demonstrates a DUV source pumped by an electron beam (EB) at 246 nm with a record-high performance for NLOS communication, i.e. a simultaneous continuous output of 430 MW and a modulation frequency of 5 MHz. Significantly, both the output power and the modulation frequency can be further improved when the horsepower of the EBs is fully released. The proposed DUV source not only demonstrates great possibilities for NLOS communication and other potential applications, but the EB pumping approach can also be extended to various emission processes.

In conclusion, the author notes that a powerful and high-frequency light source DUV is experimentally realized by pumping fluorescent EB molecules. By judiciously controlling the voltage at each electrode, the radiation power can easily

reach 430 MW at 246 Nm. Combined with the high modulation frequency of 5 MHz, the proposed DUV source could be a promising candidate for NLOS communications as well as other areas using DUV sources.

Questions related to the use of a new element base in some control and monitoring systems for large-scale objects, as well as the principles of constructing portable devices for monitoring ultraviolet radiation are considered in the paper by *E. Vinogradova*. **"Portable devices for monitoring ultraviolet radiation."** These are semiconductor metering sensors that give a quantitative result on a digital display or give a light or sound signal when a given dose of radiation is reached, and a dosimeter that measures the intensity of UV radiation or the dose received in real physical units.

This paper presents the results of the development of portable ultraviolet radiation monitoring devices based on a specialized semiconductor structure with negative differential resistance, developed at the Institute of Control Sciences of the Russian Academy of Sciences.

In the studied problematic, remote monitoring of industrial sources of UV radiation is indicated as the main aspects of the application. It detects, for example, the pre-breakdown state of high-voltage electrical equipment. Techniques such as corona and partial discharge registration are applied here. The results of the study allow us to practically be convinced that there are monitoring systems that require increased UV sensitivity. Such systems visualize ultraviolet radiation in real-time, in the external environment, and make it possible to obtain an image, for example, of a hydrogen flame and a corona discharge [4] The devices developed by the authors due to their simplicity and output signal parameters allow them to be used both in systems with a centralized architecture and a central server and in hierarchical systems with subsystems of different levels with their centers of processing and decision-making.

The devices proposed in this paper can be used both for self-monitoring and in combination with other sensors, if necessary. For example, in monitoring systems for social, natural, industrial facilities, territories, in large greenhouses and greenhouses, museums, hospitals, beaches, etc. Due to the widespread use of individual monitoring

and UV monitoring devices in non-standard conditions, new requirements have appeared for the characteristics of such devices – diminutiveness, low cost, ease of use. Based on these criteria, it turned out to be promising to create UV control devices based on the above semiconductor sensor with a p + -n structure, one of the modifications of which is sensitive to UV radiation [5]. The research results show that such devices can be used for various types of control (current, preliminary, general, selective, comparative, informative, systematic, periodic, etc.) of ultraviolet radiation and irradiation according to a given program of data processing and control.

The next paper under review is titled "**Evaluation of a Pulsed Ultraviolet Light-Emitting Diode for Triggering Photoconductive Semiconductor Switches**" by *Daniel Mauch, Cameron Hettler, William W. Sullivan, Andreas A. Neuber, and James Dickens*. The study program of this paper was aimed at identifying the impulse response characteristics of a commercial 365-nm ultraviolet light-emitting diode (UV LED) for triggering a 4H-SiC photoconductive semiconductor switch (PCSS). The author analyzes in detail and argues convincingly that the impulse response of these LEDs is important because of their potential as an optical source for triggering and driving various broadband SiC and GaN semiconductors [7],[8]. The impulse response of these LEDs is especially relevant for applications in pulsed power engineering because of the possibility of extending the benefits of optical isolation to broadband materials-based devices. The paper provides a circuit for controlling the current and pulse width in an LED array. During the study, the spectral characteristics of the UV LED were measured using time-resolved electroluminescence (TREL) spectroscopy. It should also be noted that the LED has been tested with continuous currents from 150 mA to 750 mA. We can see the optical output power, forward voltage, and conversion efficiency during continuous operation and a short pulse of 10 μs in the figures in the paper. It is concluded that a pulsed UV LED is considered an attractive and compact light source for driving broadband semiconductor switches for switching power supplies [9; 10].

Exposing electronic materials to vacuum ultraviolet radiation can significantly affect their structure and instrument reliability. This point of view is seen in the

works of *G.S. Upadhyaya, J.L. Shohet, and J.L. Lauer*, in the paper "**Monte-Carlo Simulation of the Effects of Vacuum Ultraviolet Radiation on Electronic Materials**". This paper discusses the stages of developing a model for the interaction of a VUV-semiconductor-insulator based on the well-known Monte Carlo method. The Monte Carlo method has long been recognized as a powerful method for performing computations that are usually too complex for the classical approach. As the authors note, this task has a high degree of complexity due to the randomness of different scattering angles, distances, and multiplicity of processes, so this method is ideal for this task. This work shows that the Monte Carlo simulation of UV radiation interacting with a semiconductor dielectric material (Si3N4) can accurately predict the charge density and hence the potential at the surface of the dielectric layer [11]. The surface potential on a dielectric was experimentally estimated by the authors using a method known as the contact potential difference (CPD) method. It also provides a comparison of simulation results with experimental data. The experimentally measured surface potentials on the dielectric are used to validate the simulation. Of the various processes that can occur when a photon hits an atom, they focused on the photoemission of an electron. As a result of the simulation, statistical information was obtained on the percentage of backscattering, absorption coefficient, depth of photon penetration, and electron transfer.

Mobile ultraviolet light sources are discussed by *Zhaozheng Wang, Yunxu Shi, Fan Liu, Hao Wang, Xu Liu, Runtong Sun, Yijia Lu, Linhong Ji, Zhong Lin Wang, Jia Cheng* in the paper "**Distributed mobile ultraviolet light sources driven by ambient mechanical stimuli**". The paper analyzed the electrical and optical characteristics of mobile UV radiation. The authors of this paper intensively studied the influence of design parameters on the intensity of ultraviolet radiation, such as the speed of the heating element, the length or diameter of the movable UV tube. Also, for further analysis of the characteristics of the glow discharge, the electron temperature and density of the glow discharge were studied by comparing simulation and experiment. The authors believe the Moblie-UV system will demonstrate tremendous innovation in UV generation approaches and scenarios, especially for

applying UV in a large number of areas of no or poor electricity. One cannot but agree with the author of this paper because this can serve as a guide for optimization in the future.

The research was carried out by methods such as FR-TENG structural design, electrical and optical emission measurements, bacterial culture, and UV curing experiments. During the study, the electrical characteristics of the FR-TENG were verified in detail, to further analyze the characteristics of the Mobile-UV and optimize the efficiency of ultraviolet radiation. The output characteristics of the open-circuit voltage (VOC) and short circuit current (ISC) of 12 FR-TENG units were tested at various speeds. The figures given in this paper show that the more parts on the FRONT panel, the higher the short-circuit current due to the faster electron transfer. It is also seen that the open-circuit voltage is higher than 2000 V, which significantly exceeds the discharge state of the UV tube. Also, a structure of 12 blocks with the highest current and a sufficiently high voltage was adopted here, because the current plays a more important role than the voltage in the ultraviolet discharge. The paper mainly shows the specific structures of FR-TENG and conducted an electrical experiment with loading for a UV tube (5 mm in diameter and 50 mm in length). The results showed that the effective value of the load current increases with increasing speed. The maximum value appears at 400 rpm, reaching 110 MCA. With increasing rotation frequency, the discharge frequency in the UV tube increases, which leads to a significant decrease in the effective voltage value. The effect of load power on rotational speed was also studied. The experiment shows that the Mobile-UV load power will increase with increasing rotational speed. Ultraviolet light with a fundamental wavelength of 253 nm was used for sterilization. Then the effect on the absolute strength of the UV tube in terms of length and diameter was investigated. It has been observed by the authors that the photoelectric conversion efficiency for a UV tube will increase with increasing rotational speed.

Recent efforts in the field of UV-PDs have focused on promoting reliable, high-sensitivity, broadband, low-cost, and diverse functional devices. However, they still cannot replace silicon detectors in the short term due to poor reproducibility and

reliability of the devices. There are still many opportunities for the development of broadband semiconductors and their applications in the field of FDs. The development of high-quality substrates for homoepitaxial growth is key to increasing their productivity and reducing costs.

Regarding this, we can consider the works of *Sanjib Mondala, Chiranjib Ghosha, S.M.M. Dhar Dwivedi, Anupam Ghosha, Sushama Sushamac, Subhananda Chakrabarti, Aniruddha Mondala*, which is very interesting and unusual. The paper is called " **An experimental and theoretical understanding of a UV photodetector based on Ag nanoparticles decorated Er-doped TiO2 thin film**". In this work, we studied the synthesis of Ag NPs on solgel spin-on fabricated ER: TiO2 TF by the GLAD (Glancing angle deposition) method based on thermal evaporation. It demonstrates the improved optoelectronic performance of NP-based plasmonic UV-PD compared to a conventional device. To study the optical characteristics of the samples, UV-visible and PL characteristics were carried out. The detectors Au / Er: TiO2 TF / Ag NPs / Er: TiO2 TF / p-Si were manufactured and the characteristics of current (I) – voltage (V), sensitivity and time characteristic of devices under ultraviolet excitation. High-temperature (420 K) I – V characteristics was used for the study. The sensitivity of the detectors was calculated based on the knowledge that the quantum efficiency of the TD depends on the absorption coefficient of the material, the thickness of the absorbing region in the device, and the wavelength of the incident photon [6]. They also calculated the quantum efficiency using the absorption of materials and thus calculated the sensitivity.

The study adopted a theoretical approach to calculating wavelength-dependent sensitivity for both devices. In addition, important parameters such as the photoconductivity coefficient, electron transit time, and electron mobility were calculated by simulating the experimental sensitivity curves of the devices. These parameters demonstrated an improvement in the UV regime for the plasmonic AP. The fast response time with short rise and fall times proves the superior performance of plasmonic AP. The results obtained in the paper indicate that plasmonic Ag NPs can change the surface texture of Er: TiO2 TF, where UV sensitivity and other

characteristic parameters of the detector are enriched. Thereby, they confirm that this process can be used to meet the requirements of commercial UV photodetectors, which can be an alternative to the low sensitivity Si-based UV detector.

Conclusion

Summing up the review of the papers, it can be seen that there is a wide variety of research areas for UV radiation devices. In addition, it should be noted that the topics of the articles discussed above are very diverse. However, it does not fully reflect the full range of problems and research directions characteristic of modern ultraviolet radiation devices.

The variety of directions under consideration gives the basis that the range of applications of devices for the emission of ultraviolet light is wide. In recent years, edge and quaternary compounds have been used in UV-PD structures, which obtain high selectivity in wavelengths and coincidence of the grating with the substrate. Research on components II-IV and organic materials have attracted interest in the last few years since in the future they will open new stages in the development of PD. In addition, the ability of broadband APs to operate under extreme conditions opens up new markets for new technologies, and it becomes clear in the future that these APs are likely to be very promising areas for many commercial applications. For further work, I propose to deeply explore the application of ultraviolet radiation in the field of nonlinear communication (NLOS) in complex relief environments.

References:

1. E. Monroy, F. Omnès, F. Calle, Semicond. Sci. Technol. 18 (2003) R33.
2. Z. Xu and B.M. Sadler, “Ultraviolet communications: Potential and state-of-the-art,” IEEE Commun. Mag., vol. 46, no. 5, pp. 67–73, May 2008.
3. M. Kneissl, T.-Y. Seong, J. Han, and H. Amano, “The emergence and prospects of deep-ultraviolet light-emitting diode technologies,” Nature Photon., vol. 13, no. 4, pp. 233–244, Apr. 2019.
4. Okino T.; Yamahira S.; Yamada S.; Hirose Y.; Odagawa A.; Kato Y.; Tanaka T. “Ultraviolet and Visible Spectral Imaging of Hydrogen Flames Using an Organic Photoconductive Film CMOS Imager.” In Proceedings of the International Image Sensor Workshop, Hiroshima, Japan, 30 May-2 June 2017; pp. 188-191

5. M Zotov V.D., Vinogradova E.P., Groshev R.S. “Modern means of detecting UV radiation and UV z-sensors.” // Proceedings of the conference "Technical and software tools for control, monitoring and measurement systems." M. 2010. S. 542-547.
6. Pallab Bhattacharya, Semiconductor Optoelectronic Devices, second ed., Pearson Education, 2017.
7. N. Dheilly et al., “Optical triggering of SiC thyristors using UV LEDs,” Electron. Lett., vol. 47, no. 7, pp. 459–460, Mar. 2011.
8. S.K. Mazumder and T. Sarkar, “Optically activated gate control for power electronics,” IEEE Trans. Power Electron., vol. 26, no. 10, pp. 2863–2886, Oct. 2011.
9. A. Sandhu, “The future of ultraviolet LEDs,” Nature Photon., vol. 1, no. 1, p. 38, 2007.
10. D. Morita et al., “High output power 365 nm ultraviolet light emitting diode of GaN-free structure,” Jpn.J. Appl. Phys., vol. 41, no. 12B, pp. L1434–L1436, Oct. 2002.
11. C. Cismaru, J.L. Shohet, J.L. Lauer, R.W Hansen and S. Ostapenko Aaolied Phvsics Leners, 77,3914 (2000).

SECTION

«PHILOLOGY»

DEVELOPING CRITICAL THINKING THROUGH READING

Okila Makhkamboeva
Master's student,
Kazakh University of International Relations
and World Languages named after Abylai Khan,
Kazakhstan, Almaty
E-mail: m.okila98@mail.ru

ABSTRACT

Creating decisive reasoning abilities and decisive reasoning attitude in undergrads has been defined as an essential objective in advanced education for a really long time. As of late it has become more critical in executing this objective to improve understudies' employability in the quick evolving work environment. This study explored the adequacy of creating decisive reasoning through writing perusing. A couple of methodologies are fused into the course configuration: perusing cognizance pop tests, learning log, bunch introductions, directed in-class conversation with Socratic addressing abilities and individual exposition question reports. At last, a couple of discoveries were found: 1) writing perusing helped the individuals who scored low in the pretest further develop their generally speaking decisive reasoning abilities, especially those in investigation; 2) understudies' English capability didn't connect with their exhibition in both the pretest and posttest; 3)some understudies were self-assured they would in general show more demeanor toward decisive reasoning than any time in recent memory yet this needs a subsequent longitudinal review with a normalized measure to evaluate the viability in this regard; 4) Students found directed in-class conversation more compelling than other understudy coordinated exercises in creating decisive reasoning.

Keywords: decisive reasoning, perusing, showing techniques, EFL instructing, strategies, homeroom.

Among the numerous objectives of English language advancement at different degrees of study, we track down basic proficiency, decisive reasoning and basic understanding turn of events. With the surge of data that our understudies experience on different web-based stages, it has turned into a focal worry to outfit them with the abilities to basically approach and assess the texts they read.

At the point when we read fundamentally, we ponder and consider our perusing. It involves a cognizant understanding methodology, wherein we anticipate what we are perusing, we look for data, and we have assumptions. It likewise implies that we examine and assess our perusing cycle and materials fully intent on passing judgment on their worth.

Barnet and Bedau (p.3) arranged the accompanying rundown: 'Likely most understudies and educators would concur that, as basic perusers, understudies ought to have the option to:

Sum up precisely a contention they have perused;

Find the proposition of a contention;

Find the suppositions, expressed and implicit;

Break down and assess the strength and the proof and the sufficiency of the thinking presented on the side of the theory;

Investigate, assess, and represent errors among different readings on a point.'

Decisive reasoning and perusing include:

Whenever understudies foster basic education abilities they can depend on various sorts of contentions and utilize various kinds of proof to make a statement. For instance, hard sciences, for example, physical science or science progress by coordinating lower levels of learning and understanding into recently introduced ones. Each new subject matter is based on a past one in a pyramid-like way. It is essential to remind understudies to focus on the particular necessities of various school subjects and to request their instructors for input on esteemed articulations from decisive reasoning.

Significance of decisive reasoning and perusing

The multiplication being used of terms, for example, 'counterfeit news' and 'falsehood' shows how effectively perusers can be deluded by various data entryways. One more consuming issue of contemporary proficiency abilities is the capacity to recognize assessment from reality. By giving understudies techniques to work with texts fundamentally, we can assist them with turning out to be all around educated and sure perusers and scholars.

Primary understanding methodologies

The perusing system is intelligent and intertextual, and it is a blend of customary base up and hierarchical techniques. We for the most part approach a text with a specific measure of foundation information, and our advantage/inspiration joined with understanding methodologies, assist us with our cognizance. Simultaneously, jargon, punctuation and grammar structure a similarly significant piece of our understanding of a text, particularly when we read in an unknown dialect.

Here are a few explicit inquiries to pose to energize basic perusing.

Here are a few inquiries to assist your understudies with moving toward texts basically. You can choose and adjust these inquiries for your understudies' language and understanding levels. Remind your understudies that basic perusing generally has a reason. They can begin by inquiring as to why this writer has composed this text, Did s/he basically need to engage their perusers? Does the creator share their perspective according to the viewpoint of a specific orientation, social class or social gathering? Is the creator attempting to let you know something? Is the creator attempting to persuade you regarding their qualities and feelings?

Who composed the text? What might be said about it?

Remind your understudies that the creator's voice isn't equivalent to the account voice. There may be similitudes between the conclusions and values addressed by a creator and his/her storyteller, however they should be broke down as various elements.

Expanding basic understanding abilities

At the point when your understudies are perusing a story, an article or a news thing, remind them to focus on every one of the subtleties. In the language class we will more often than not focus on composed and spoken texts, be that as it may, our general judgment of a text additionally relies upon visual components. Pose inquiries about the accompanying subtleties.

What does the cover enlighten you regarding the text?

What does the title propose?

What do the shades of the book/site cause you to feel and think about?

Is the text outlined? Provided that this is true, how are the delineations? How would they cause you to feel? Do they assist you with getting the text?

Does the text look simple or difficult to peruse? Does it seem to be amusing, genuine or exhausting? Focus on the textual styles in the texts.

Association between decisive reasoning and basic perusing

Great perusers are great basic masterminds, as they continually investigate, assess what they read, say, hear and compose. They figure out how to think in structures, in various examples, and they contemplate their reasoning in another dialect. Whenever you think in another dialect, you use reference focuses, seek clarification on some things, and structure assessments in a more cognizant way.

Metacognition: mindfulness and comprehension of one's own points of view

Metacognitive techniques in perusing are firmly associated with decisive reasoning abilities. Guo and Roehrig clarify that 'metacognitive mindfulness is conceptualized as the "information on the peruser insight comparative with the understanding system and the restraint instrument they use to screen and upgrade cognizance" (Sheorey and Mokhtari, 2001, p. 423), which is a basic part of talented perusing.' (p. 45) They add that 'numerous specialists reasoned that metacognitive mindfulness develops with the age of the peruser; more seasoned and more effective perusers are bound to move toward various classifications in various ways and use additional understanding

procedures'. (p.46) But this doesn't imply that we can't begin working with basic mindfulness since the beginning.

As may be obvious, decisive reasoning and basic perusing share a ton of attributes, and they support one another. Great perusers will be great students. It likewise implies that they will be great masterminds.

Pose open-finished inquiries. During homeroom perusing meetings stop after a more extended segment (for instance, toward the finish of a 15-minute understanding meeting), and suggest open-finished conversation starters. In the Helbling Readers Series you will observe conversation boxes that assist you with zeroing in on the text, tap into your understudies' encounters and initiate their experience information. These conversation questions are additionally great for combining new jargon.

Begin discusses. Bunch discusses function admirably when we might want to work on thinking and argumentation. During discusses understudies reuse new jargon and deliberately utilize practical language.

Character interview and investigation. This is a sort of hot seating movement. Pick a person from a story and put that person in a tough situation, then, at that point, ask him/her inquiries.

References:

1. Barnet, Sylvan, and Bedau, Hugo. Critical Thinking, Reading and Writing: A Brief Guide to Argument. Bedford/St. Martin's. 2010.
2. Guo, Ying, and Roehrig Alysia D. "Roles of general versus second language (L2) knowledge in L2 reading comprehension." Reading in a Foreign Language. 23.1 (2011): 42-64.
3. Paul, Richard, and Elder, Linda. A Miniature Guide to Critical Thinking Concepts and Tools. The Foundation for Critical Thinking, 2006.
4. Critical Thinking and Literature-Based Reading. Report. Madison, WI: The Institute for Academic Excellence, 1997. Retrieved July 8, 2009
5. Friedman, T. The World Is Flat: A Brief History of the Twenty-first Century. New York, NY: Farrar, Straus & Giroux, 2005.
6. Halpern, D. “Teaching Critical Thinking for Transfer across Domains: Dispositions, Skills, Structure Training, and Metacognitive Monitoring,” American Psychologist, Vol. 53 (1998), pp. 449-455.

ҚАЗАҚ ТІЛІНДЕГІ МАҚАЛАЛАР

БӨЛІМ

«ПЕДАГОГИКА»

ШЕТ ТІЛІН ОҚЫТУДА ӘЛЕУМЕТТІК ЖЕЛІЛЕРДІ ҚОЛДАНУДЫҢ ДИДАКТИКАЛЫҚ МАҢЫЗЫ

Бердібек Торғын Нұрғазықызы
студент
М.Х.Дулати атындағы Тараз өңірлік университеті,
Қазақстан, Тараз
E-mail: binura77@mail.ru

Дүйсенова Назым Тұрсынбайқызы
ғылыми жетекші, аға оқытушы,
М.Х.Дулати атындағы Тараз өңірлік университеті,
Қазақстан, Тараз

АННОТАЦИЯ

Мақалада ақпараттық ресурс ретінде танылып отырған әлеуметтік желілерді шет тілін оқыту практикасында қолданудың маңызы сөз болады. Шет тілі сабағында оқушылардың коммуникативтік құзыреттілігін арттырумен қатар ақпараттық құзыреттілігін арттыруға да ықпал етуші коммуникативтік-ақпараттық, білім алу функцияларына ие және сол мақсатта жиі қолданылатын әлеуметтік желілер білім беру процесінің актерлері – мұғалімдер мен оқушылар арасында жүргізілген сауалнама негізінде сарапталады. Әлеуметтік желілерді тұтыну тәжірибесіне мұғалімдер де, оқушылар да ие, ал осы мүмкіндікті шет тілін оқытуда сөйлеу қызметтерін дамытуда қолданудың дидактикалық маңызы зор екені анық. Ұсынылып отырған мақала мектеп мұғалімдері, педагогикалық мамандық студенттері үшін пайдалы болады деп сенеміз.

Ключевые слова: шет тілін оқыту әдістемесі, ақпараттық құзыреттілік, әлеуметтік желілер

Интернет үлкен ақпараттық ресурстар мен мүмкіндіктерге толы. Қазіргі шет тілі сабағында Интернетті қолдану дидактикалық міндеттер мен мақсаттарды жүзеге асырудың бірден бір құралы және де Интернет әртүрлі мазмұн мен тақырыптағы ақпараттың түпсіз қоймасы деуге болады. Бүгінгі таңда интернет-ресурстар әртүрлі қолданушылар контингенті үшін ең танымал ақпарат көзі болып отыр [1]. Оқу процесін тартымды ету үшін Интернет ресурстарды (сайттар, қосымшалар, форумдар және т. б.) пайдалану білім алушылардың қызығушылығын арттырады. Ғаламдық желінің ресурстарын қолданудың педагогикалық орындылығы, сондай-ақ оны пайдалану қарқындылығы шет тіліндегі белгілі бір сабақтың мақсаттары мен міндеттерімен анықталады және мұндай интеграцияның әдістемелік негіздемесін талап етеді [2].

Шет тілі мұғалімінің алдында өз интелектуалдық және шығармашылық әлеуетін қолдау және дамытып отыру үшін ақпараттық-коммуникативтік технологияларды тиімді қолдану міндеті тұр. Шет тілін оқытуға байланысты бұл міндет оқушылардың коммуникативтік құзыреттілігімен қатар ақпараттық құзыреттілігін қалыптастыру мен арттырудың маңыздылығын білдіреді. Бүгінде шет тілін оқыту әдістемесінде осы екі құзыреттіліктің синтезінен тұратын шет тіліндегі ақпараттық құзыреттілік туралы айтылып жүр. Бұл терминді Л.Раицкая қолданысқа енгізіп отыр. Бұл құзыреттілік оқушылардың ақпараттық ортада шет тіліндегі ақпаратпен жұмыс істеуге мүмкіндік беретін білім, іскерлік пен дағдыларды меңгеру дегенді білдіреді [3].

Л.Раицкая шет тіліндегі ақпараттық құзыреттілікті қалыптастыру шарттары ретінде келесілерді атайды:

1. Шет тілін жоғары деңгейде меңгеру.

2. Келесі іскерліктер мен дағдыларды дамыту:

- ақпараттар мен ақпараттық ресурстардың алуан түрлерінің бар екенін білу.
- Интернет желісінде ұсынылатын шет тіліндегі ақпараттар легінің ішінен маңызды ақпаратты таба білу,
- коммуникативтік ситуацияға сәйкес ақпаратты шет тілінде жеткізе білу,

- шет тіліндегі әртүрлі жазу стилдерінің ерекшеліктерін білу,
- шет тіліндегі онлайн ресурстармен (сөздік, кітапхана, каталог) жұмыс істей алу [3].

Практика жүзінде осы құзыреттілікті дамыту амалдарының бірі – әлеуметтік желілер деуге болады. Әлеуметтік желілер оқу ресурсы емес, олар қатысым үшін құрылған. «Әлеуметтік желі» деген терминді алғаш 1954 жылы Д.Барнс әлеуметтану саласында қолданысқа енгізді.

Әлеуметтік желілердің түрі көп. оларды негізінен екі топқа біріктіруге болады: жалпылама қол жетімді әлеуметтік желілер және арнайы желілер немесе желілік қауымдастықтар. Бірінші сала үшін қолданушының кәсібі, мамандығы, жынысы, жасы маңызды емес. Мысалы, Facebook*, Instagram*, VKontakte, Telegram, Tik-Tok. Арнайы желілер немесе желілік қауымдастықтар, олар белгілі бір сипаттамалары бойынша топтастырылған қатысушыларға арнап құрылады. Әдетте оларға шақыру бойынша кіреді, яғни олар жабық желілік қауымдастықтар.

Мұғалімдер арасында әлеуметтік желіліерде оқу практикасында қолдануға байланысты пікір әрқилы.

Осы орайда өзіміз практикадан өткен мектепте жұмыс істейтін ағылшын тілі пәні мұғалімдері арасында жүргізілген сауалнама нәтижесі, барлық мұғалімдердің әлеуметтік желілерде аккаунттары бар екенін анықтадық.

Демек, мұғалімдер әлеуметтік желілердің жұмысымен, оның мүмкіндіктерімен жақсы таныс. Ал олар оны оқу процесінде қолдану тәжірибесі аса қуанарлықтай көрсеткіш берген жоқ. Мұнда мұғалімдер аса сақ: оқу процесінде әлеуметтік желілерді қолдану мұғалім тарапынан үлкен дайындықты талап етеді және оқу процесінде әлеуметтік желілерді жұмыс істеудің негізделген әрі ойластырыылған әдістемесі қажет деген пікір айтады.

Жалпылама қол жетімді әлеуметтік желілерді қолдана отырып шет тілін оқу процесін моделдеуде олардың техникалық тұрғыдан қолдану ыңғайлылығы мен оқыту тұрғысынан пайдалылығын бағалау қажет деп санаймыз.

Зерттеуімізге кірісуден алдын біз мұғалімдер мен оқушылар арасында олардың әлеуметтік желілерді қолдану тәжірибесін, әлеуметтік желілерді шет тілін оқыту практикасында қолдану тәжірибесіне байланысты пікірлері мен не күтетіндерін анықтау мақсатында сауалнама алдық.

Алдымен оқушылар арасында жүргізілген сауалнамаға тоқталайық. Бірінші сұрақтың мақсаты оқушылар арасында ең көп қолданылатын әлеуметтік желіні анықтау болды. Сауалнама нәтижесі, барлық оқушылардың бірнеше әлеуметтік желіде аккаунттары бар екені анықталды. Бірінші орында – Instagram*, екінші орында – WhatsApp, Telegramm, Tik-Tok, үшінші орында – YouTube (Диаграмма 1).

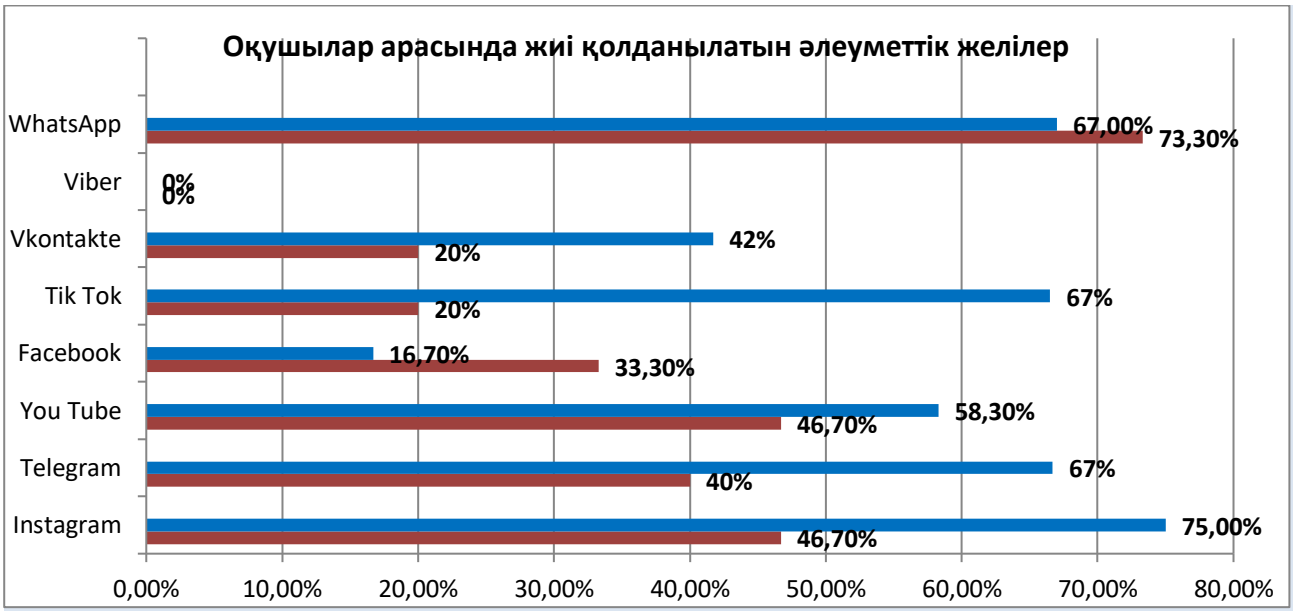

Диаграмма 1. Оқушылар арасында жиі қолданылатын әлеуметтік желілер

Мұнда ұлдар мен қыздардың әлеуметтік желілерін таңдау нәтижесі әрқилы болып тұр. Ұлдар арасында Instagram* (75%), екінші орында – WhatsApp, Telegramm, Tik-Tok (67%), үшінші орында – YouTube (58%), 4-орында – ВКонтакте (42%) басымдылыққа ие болса, қыздар арасында бірінші орынға WhatsApp (73%) жайғасты. Екінші орында Instagram* мен WhatsApp (46,7%), үшінші орында Telegramm (40%). Дегенмен оқушылар арасында әлеуметтік желілердің басымдылық реттілігі болмаса негізінен қолданысқа ие виртуалды желілер бірдей болып тұр.

Әлеуметтік желілерді пайдаланудағы мақсатты анықтауға байланысты сұраққа оқушылар негізінен коммуникация функциясын (50%), екіншіден, бос уақытты ұйымдастыру функциясын (30%), оқу-танымдық функциясын (16%) қолданатынын айтады (Диаграмма 2):

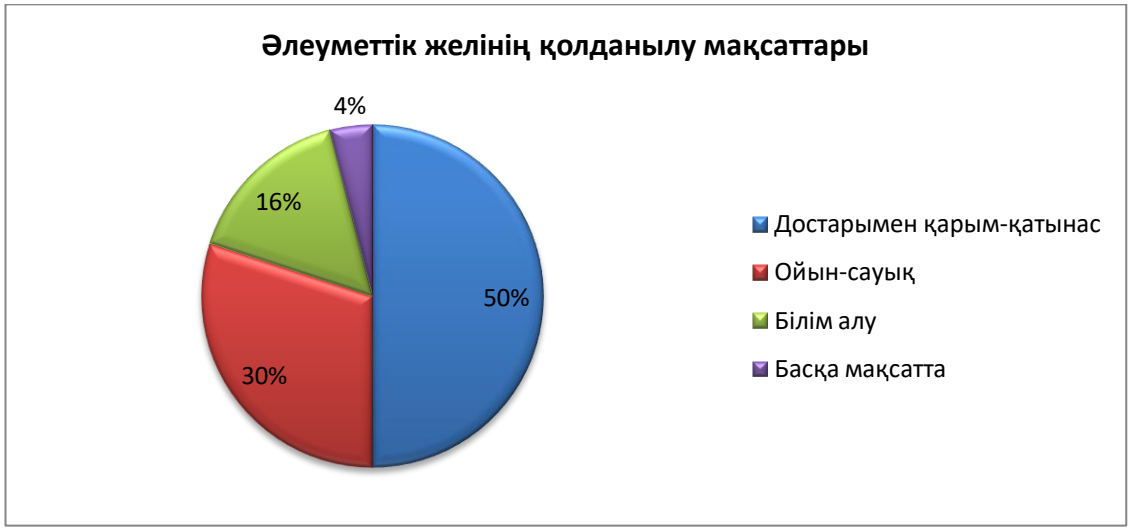

Диаграмма 2. Әлеуметтік желілерді қолдану мақсаты

Алынған жауаптар әлеуметтік желілердің оқушылар арасында танымал екенін көрсетеді. Сондай-ақ олар әлеуметтік желілердің оқу мақсатында қолданылу әлеуетін білмейтіні айқындалды. Бұл соңғы кезде ғалымдар арасында көп айтылып жүрген пікірді растай түседі. Бүгінгі оқушылар «цифрлы ұрпақ» деп аталғанымен ақпараттық-коммуникативтік технологияларды оқу үшін қалай қолдану керегін мүлдем білмейді [4].

Әлеуметтік желілерді шет тілін оқыту процесінде қолдану мүмкіндігі туралы сұраққа оқушылардың басым бөлігі «Ия» (93%) деп жауап берген. Қарсы болғандар – 7%. Алынған нәтиже оқушылар шет тілін оқу практикасында әлеуметтік желілерді қолдануға дайын әрі қызығушылық танытып отырғаны байқалады.

Әлеуметтік желілерді сөйлеу қызметі түрлерін дамытуда қолданудың тиімділігіне байланысты оқушылардың жауабын сараптау келесідей нәтиже берді:

- 35% оқылымды дамыту;
- 32% – жазылым;

- 18% – тыңдалым;
- 15% – сөйленім.

Сонымен, оқушылар арасында жүргізілген сауалнама нәтижесі әлеуметтік желілердің оқушылар арасында кең қолданысқа ие екенін көрсетті. Оқушылардың басым бөліні шет тілін оқытуда әлеуметтік желілерді қолдануды және оны оқылым мен жазылымда қолдану аса тиімді болады деп санайды.

Шет тілі мұғалімдері арасында жүргізілген сауалнама нәтижесінде мұғалімдердің бәрінің дерлік әлеуметтік желілерде аккаунты бары анықталды. Мұғалімдер арасында көп қолданылатын әлеуметтік желі – Instagram* (92%), екінші орында -Telegram (71%) мен Youtube (71%), үшінші орында – Facebook* (28%). Бұл көрсеткіш еуропалық (Facebook*) және ресейлік (ВКонтакте) мұғалімдерден өзгеше.

Мұғалімдердің басым бөлігі әлеуметтік желілерді дем алу үшін (43,8%); әріптестермен қатысым үшін (34,4%); ақпарат алу үшін (18,6%); оқушылармен қатысым үшін 3,2% пайдаланады. Мұғалімдердің 1/5 әлеуметтік желілерді оқу процесінде қолдану тәжірибесіне ие (Диаграмма 3).

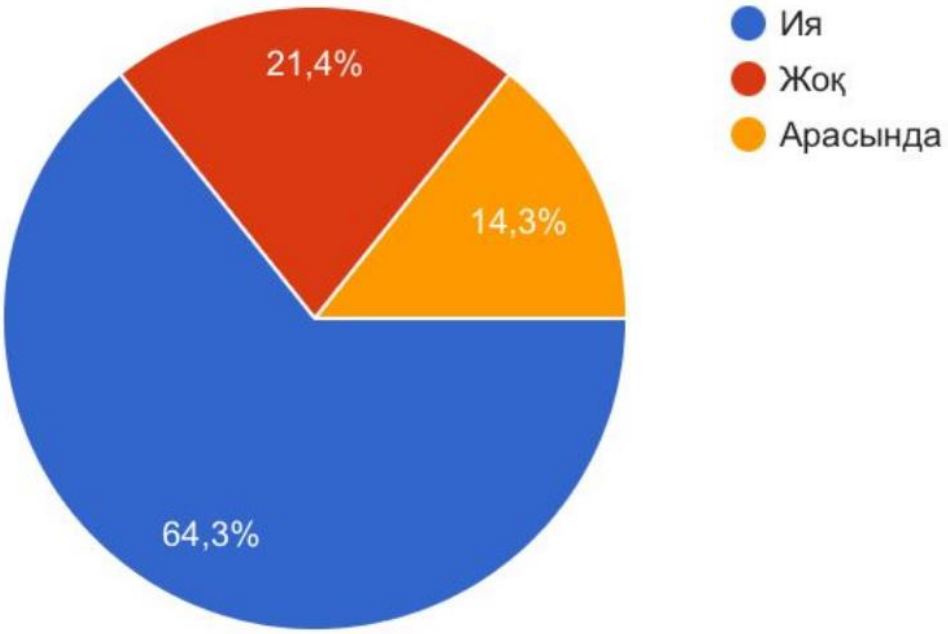

Диаграмма 3. Әлеуметтік желілерді оқу процесінде қолдану тәжірибесі

Әлеуметтік желілерді шет тілін оқытуда қолдану идеясын мұғалімдердің 73% қолдаса, ал 27 % қарсы болды. Әлеуметтік желілерді тілдік қызмет түрлерін дамыту тиімділігіне байланысты келесідей пікір білдірілді:

- жазылым дағдысын дамыту (37%);
- оқылым (35%);
- тыңдалым 14%;
- сөйленім 14%.

Мұнда бірінші орынға жазылым мен оқылымның шығуы әлеуметтік желілерде коммуникация негізінен жазбаша сипатта жүзеге асырылуымен түсіндіріледі.

Мұғалімдердің берге жауаптарына сүйене отырып, әлеуметтік желілер коммуникативтік құзыреттілікті дамыту мүмкіндігімен қатар, бірқатар оқыту міндеттерін шешу жолдарын ұсынатын платформа деген қорытынды жасауға болады. Сонымен,

1. Оқу процесін басқару. Әлеуметтік желілер мұғалім мен оқушыларға ұдайы байланыста тұрға мүмкіндік беретін аса тиімді құрал. Әлеуметтік желідегі топта әртүрлі хабарландырулар жариялауға, конференциялар өткізуге болады.

2. Оқу процесін дараландыру. Әлеуметтік желілер оқушыға тапсырмаларды кез келген уақытта және Интернет бар кез келген жерде орындауға мүмкіндік береді. Ал мұғалім оқушылардың қызығушылықтары туралы көбірек біле алады және оны оқу процесін жоспарлауда қолдана алады.

3. Оқу процесін ұйымдастыру. Сабақта басталып, аяқталмай қалған талқылауды әлеуметтік желіде жалғастыруға болады, оқушыларға арнап тапсырмалар жүктеуге болады.

4. Виртуалды желіде ұялшақ, томаға тұйық оқушыларды көбірек белсендіруге болады.

5. Шет тілін оқуға деген ынтаны арттыру. Әлеуметтік желілерді жобаларды ұйымдастырып өткізуге, викториналар мен жарыстар өткізу, сауалнама өткізу платформасы ретінде пайдалануға болады [5].

Шет тілдерін оқыту практикасында әлеуметтік желі қандай дидактикалық мәселелерді шешу қажеттігін және де қандай ресурстар мен қызметтер пайдалы болуы мүмкін екендігін алдын ала шешіп алу қажет.

Сонымен, жоғарыда айтылғандарды қорытындылай келе, мұғалімдер мен оқушылардың әлеуметтік желілерде тіркелген болуы жаңа интерфейсті қолдануда қиындық деңгейін азайтады. Өйткені мұғалімдер де оқушылар да әлеуметтік желіні коммуникативті кеңістік ретінде қолдану тәжірибесіне ие. Сондай-ақ әлеуметтік желілерді шет тілін оқыту процесінде қолдану тиімді болады деп санаймыз, өйткені даралап оқыту, саралап оқытуды жүзеге асыруға, шет тілін оқу мотивациясын арттыруға ықпал етеді.

Зерттеу нәтижелеріне сүйене отырып, оқушы жастар арасында қолданысқа ие әлеуметтік желілерді: YouTube платформасын, Instagram* әлеуметтік желісі мен мессенджерін, TikTok пен Snapchat оқушылардың жас ерекшелігіне сәйкес оқу мақсатында қолдануға болады. Әлеуметтік желілер көп функциялы және шет тілін үйретудің тиімді құралы бола алатын жұмыс түрлерін ұйымдастыруға мүмкіндік береді. Төмендегі кестеде студенттердің шет тіліндегі коммуникативті құзіреттілігін дамыту үшін қолдануға болатын әлеуметтік медиа функциялары көрсетілген.

* *социальная сеть, запрещенная на территории РФ, как продукт организации Meta, признанной экстремистской* – прим.ред.

Әдебиеттер тізімі:

1. Plekhanova Yu.V., Stepanova M.A. Intertexuality in Cyberspace Media Discourse: Patching Cultural Gaps in Translation // Humanities and Social Sciences: Novations, Problems, Prospects (HSSNPP 2019). Atlantis Press.P. 2352–5398. URL: https://doi.org/10.2991/hssnpp-19.2019.52 (Қаралған күні: 15.02.2022).
2. Калугина Е.В., Челпанова Е.В. Использование ресурсов сети Интернет для развития учебно-познавательной компетенции при обучении английскому языку // Вестник Челябинского государственного педагогического университета. 2017. №6. С. 79–84.

3. Раицкая Л.К. Сущность и формирование иноязычной информационной компетенции в высшей школе // Вестник Московского университета. Серия 20. Педагогическое образование. 2010. № 2. С. 28-35.
4. McBride K. Social-Networking Sites in Foreign Language Classes: Opportunities for Re-creation [Электронный ресурс]. URL: http://www.slu.edu/~kmcbrid8/McBride09_SNS.pdf (Қаралған күні: 06.01.2022).
5. Наволочная Ю.В. Применение социальных сетей в практике обучения иностранному языку. Филологические науки. Вопросы теории и практики. Тамбов: Грамота, 2019. Том 12. Выпуск 2. С. 267-272. https://doi.org/10.30853/filnauki.2019.2.58.

ДЛЯ ЗАМЕТОК

НАУЧНОЕ СООБЩЕСТВО СТУДЕНТОВ.
МЕЖДИСЦИПЛИНАРНЫЕ ИССЛЕДОВАНИЯ

Электронный сборник статей по материалам CXXXVI студенческой международной научно-практической конференции

№ 5 (136)
Март 2022 г.

В авторской редакции

Издательство ООО «СибАК»
630049, г. Новосибирск, Красный проспект, 165, офис 5.
E-mail: mail@sibac.info

16 +

СибАК

www.sibac.info